ΣΥΝΟΠΤΙΚΟΣ ΚΑΤΑΛΟΓΟΣ

EXALCO
ALUMINIUM SYSTEMS

EXALCO
ALUMINIUM SYSTEMS

— Η Εταιρία

Η Exalco A.E. ,μία από τις μεγαλύτερες βιομηχανίες αλουμινίου στην Ελλάδα, ιδρύθηκε το 1973 με έδρα τη Λάρισα. Σημειώνοντας μια μακρά και επιτυχημένη πορεία στην ιστορία του ελληνικού αλουμινίου, η εταιρία έχει ταυτιστεί απόλυτα με τη βαθιά γνώση, την εξέλιξη και την ανάπτυξη, πάντα με απώτερο στόχο το ποιοτικό και άρτιο αποτέλεσμα. Η Exalco αποτελεί ένα πλήρες και δυναμικό βιομηχανικό συγκρότημα παραγωγής προφίλ αλουμινίου, διαθέτοντας ανεξάντλητες δυνατότητες κάλυψης όλων των σύγχρονων κατασκευαστικών και αρχιτεκτονικών αναγκών. Σήμερα η Exalco διαθέτει δύο θυγατρικές εταιρίες, την Exalco Romania SRL στο Βουκουρέστι της Ρουμανίας, και την Exalco Bulgaria SRL στη Σόφια της Βουλγαρίας, καθώς και ένα εκτεταμένο και εδραιωμένο δίκτυο πωλήσεων τόσο στην εγχώρια όσο και στη διεθνή αγορά.

— Τα προϊόντα

- Προφίλ αλουμινίου για γενικές οικοδομικές και βιομηχανικές χρήσεις
- Συστήματα αλουμινίου (ALBIO) για πόρτες, παράθυρα και προσόψεις κτιρίων, βιτρίνες, αίθρια και πολλές ακόμα αρχιτεκτονικές κατασκευές
- Σύνθετα πάνελ Αλουμινίου (EXALCO-BOND) ιδανικό για τη δημιουργία των πιο σύγχρονων κατασκευών
- Εξωτερικά Συστήματα Σκίασης (Albio Solar)
- Πλήρες σύστημα για κάγκελα αλουμινίου για εσωτερική και εξωτερική χρήση (Exrail System)
- Σύστημα αλουμινίου για βάσεις στήριξης και πλαισίων αλουμινίου φωτοβολταϊκών πάρκων (Exalco Sunergy)
- Εξαρτήματα και άλλα βοηθητικά προϊόντα.

— Οι υπηρεσίες

Κάθετη και οριζόντια ηλεκτροστατική βαφή σε μεγάλη γκάμα χρωμάτων

Σύστημα βαφής V.I.V. Decoral για απομίμηση ξύλου ή μαρμάρου και για τη δημιουργία των πρωτότυπων σχεδίων “Fantasy”

Υπηρεσίες ανοδίωσης με μονάδα για ανοδίωση INOX

— Η ποιότητα

Η Exalco είναι πιστοποιημένη με ISO 9001, και με πιστοποιητικά βαφής QUALICOAT και QUALANOD στα τμήματα βαφείου και ανοδίωσης αντίστοιχα. Επίσης διαθέτει πιστοποιημένα προϊόντα, πραγματοποιώντας τις δοκιμές των συστημάτων της σε αναγνωρισμένα, διαπιστευμένα και κοινοποιημένα Ινστιτούτα Δοκιμών στην Ελλάδα και στο εξωτερικό (ΕΚΑΝΑΛ, IFT Rosenheim κ.α).

— The company

EXALCO S.A., one of the greatest aluminium industries in Greece, was founded in 1973 having its main headquarters in Larissa. Having established a long and successful presence at the Greek aluminium history, the company's name is linked with the tradition, experience, development and quality of its products and services. Exalco is an integrated industrial unit producing aluminium profiles, having the possibility to cover all the modern structural and architectural needs. Exalco nowadays, consists of two subsidiaries abroad, Exalco Romania SRL in Bucharest and Exalco Bulgaria SRL in Sofia, and has developed an extended sales network both in domestic and foreign markets.

— The products

- Aluminium profiles for general constructional and industrial uses.
- Aluminium systems (ALBIO) for doors, windows, building façades, atriums, and many other architectural constructions.
- Composite Aluminium panels (EXALCO-BOND), applicable to the most modern architectural constructions, offering a great variety of design options.
- Aluminium shading systems (Albio Solar).
- Aluminium railing system for indoor and outdoor settings (Exrail System).
- EXALCO SUNERGY photovoltaic systems.
- Accessories and other supplementary products.

— The services

Vertical and horizontal coating system available at a large colour range.

Qualified coating system V.I.V DECORAL for wood or marble style imitations and for the “Fantasy” pattern collection.

Anodising unit and new INOX colour anodisation.

— The quality

Exalco is certified with ISO 9001, also QUALICOAT and QUALANOD, quality certifications for coating and anodizing accordingly.
Moreover, the company's products are certified through tests conducted by acknowledged, accredited and notified testing Institutes, both in Greece and abroad (EKANAL, IFT Rosenheim etc.)

EXALCO ALUMINIUM SYSTEMS

EXALCO

ALUMINIUM SYSTEMS

ΠΕΡΙΕΧΟΜΕΝΑ / CONTENTS

ΑΝΟΙΓΟΜΕΝΑ ΣΥΣΤΗΜΑΤΑ / OPENING SYSTEMS

ALBIO 101 6
ALBIO 101C 18
ALBIO 108 26
ALBIO 108C 32
ALBIO 109 38
ALBIO 109C 52
ALBIO 109C SUPER THERMO 66
ALBIO 120 76
ALBIO 120C 80
ALBIO 125C 84
ALBIO 135 88

ΣΥΡΟΜΕΝΑ ΣΥΣΤΗΜΑΤΑ / SLIDING SYSTEMS

ALBIO 205 92
ALBIO 220 96
ALBIO 225 100
ALBIO 225LS 104
ALBIO 227 108
ALBIO 230 110
ALBIO 235 114

ΥΑΛΟΠΕΤΑΣΜΑΤΑ/ CURTAIN-WALL SYSTEMS

ALBIO 102 118
ALBIO 130 128

ΠΤΥΣΣΟΜΕΝΕΣ ΠΟΡΤΕΣ ΚΑΙ ΠΑΡΑΘΥΡΑ / FOLDING SYSTEMS

ALBIO 106 138

ΔΙΑΧΩΡΙΣΤΙΚΑ ΓΡΑΦΕΙΩΝ/ OFFICE PARTITION SYSTEMS

ALBIO 107 140

ΣΥΣΤΗΜΑΤΑ ΕΞΩΤΕΡΙΚΗΣ ΣΚΙΑΣΗΣ / EXTERNAL SHADING SYSTEMS

SOLAR 100 142
SOLAR 200 146
EXTRAS 148

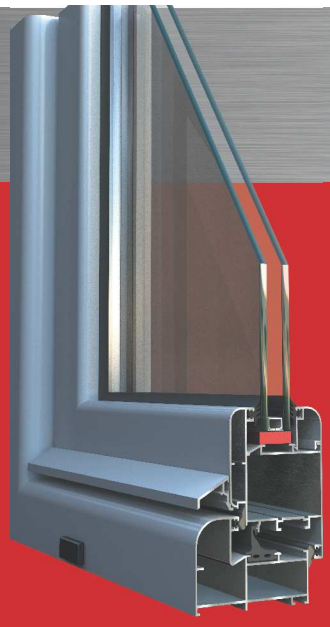

ALBIO 101

Ανοιγόμενο σύστημα
Opening system

Πάχος υαλοπίνακα: 5-32mm

·Glazing thickness: 5-32mm

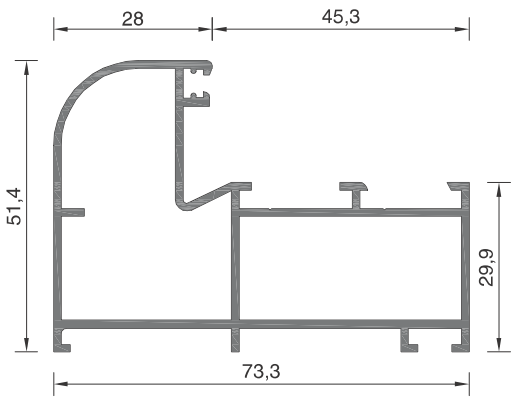

101-108	ΒΑΡΟΣ / WEIGHT	1100 gr/m

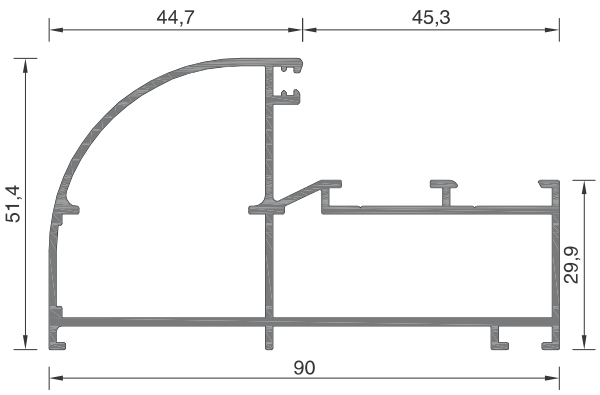

101-147	ΒΑΡΟΣ / WEIGHT	1226 gr/m

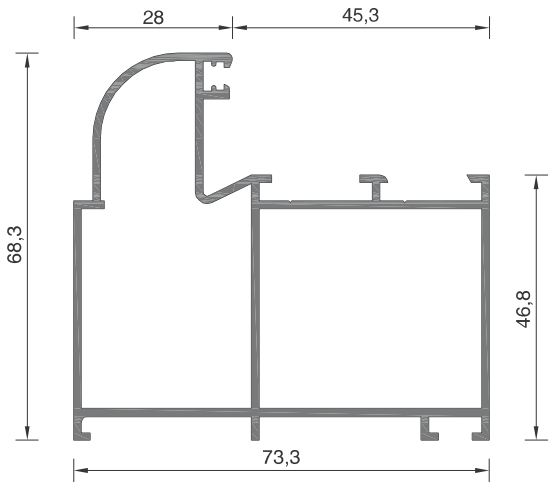

101-011	ΒΑΡΟΣ / WEIGHT	1266 gr/m

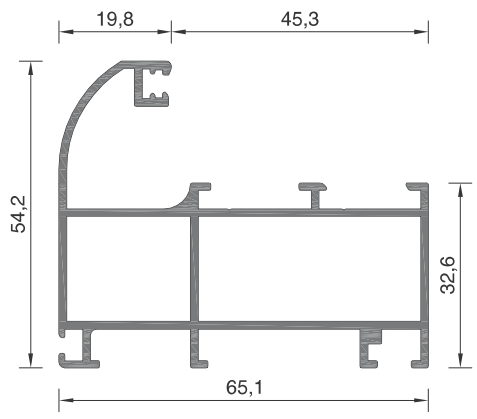

101-137	ΒΑΡΟΣ / WEIGHT	1100 gr/m

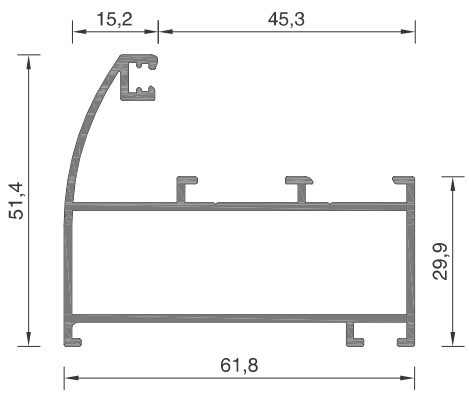

101-140	ΒΑΡΟΣ / WEIGHT	887 gr/m

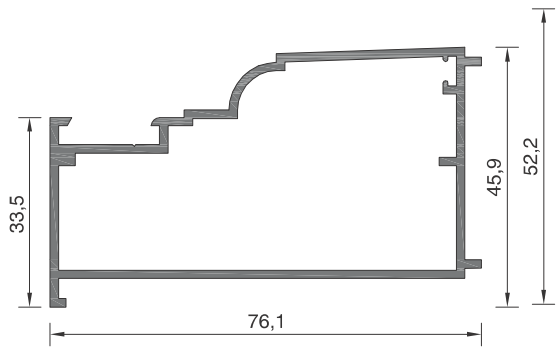

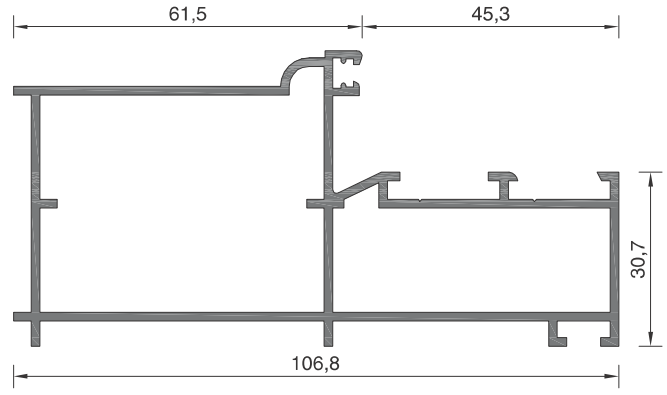

101-008A	ΒΑΡΟΣ / WEIGHT	1005 gr/m

101-007A	ΒΑΡΟΣ / WEIGHT	1544 gr/m

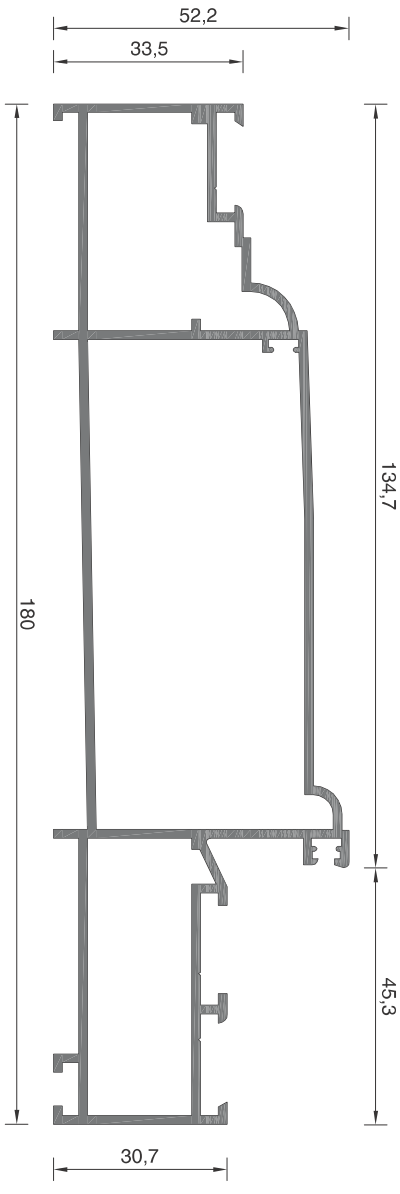

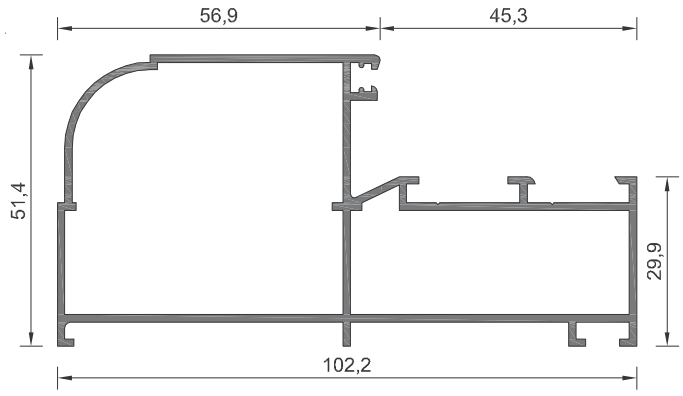

101-004	ΒΑΡΟΣ / WEIGHT	1317 gr/m

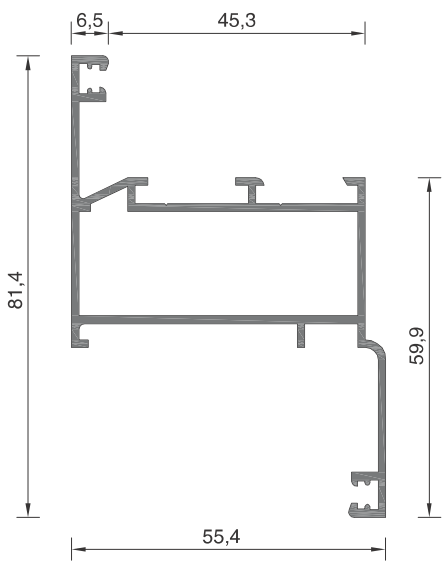

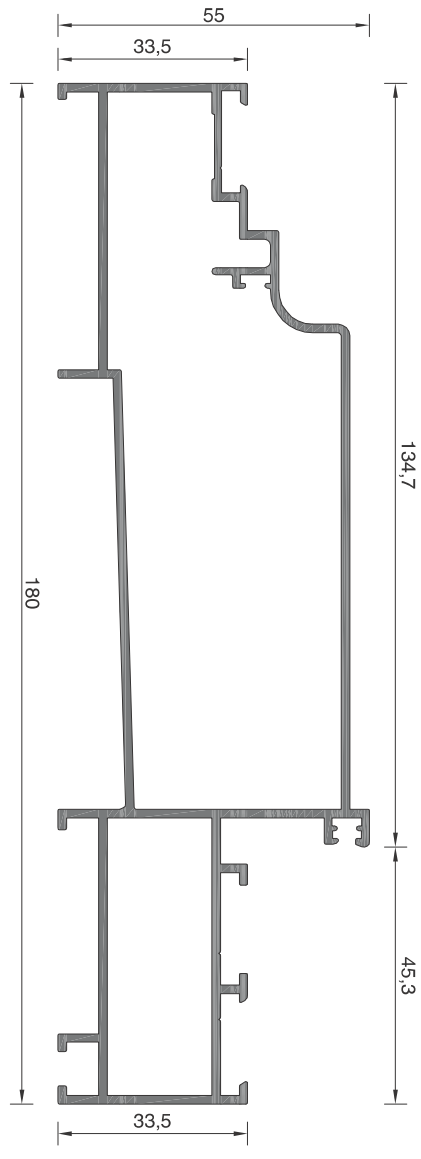

101-009	ΒΑΡΟΣ / WEIGHT	2318 gr/m

101-006	ΒΑΡΟΣ / WEIGHT	939 gr/m

101-164	ΒΑΡΟΣ / WEIGHT	2263 gr/m

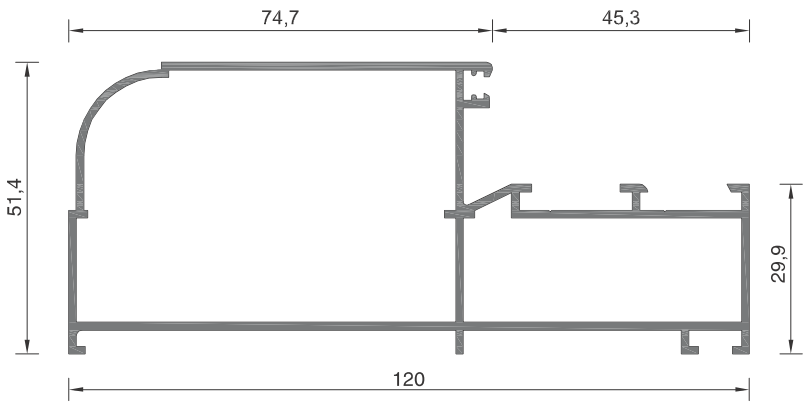

101-005 ΒΑΡΟΣ / WEIGHT **1440 gr/m**

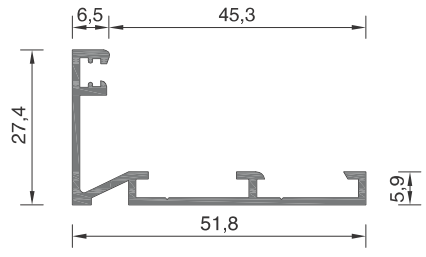

101-013 ΒΑΡΟΣ / WEIGHT **403 gr/m**

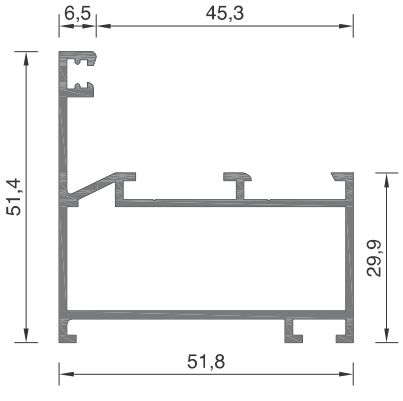

101-003 ΒΑΡΟΣ / WEIGHT **789 gr/m**

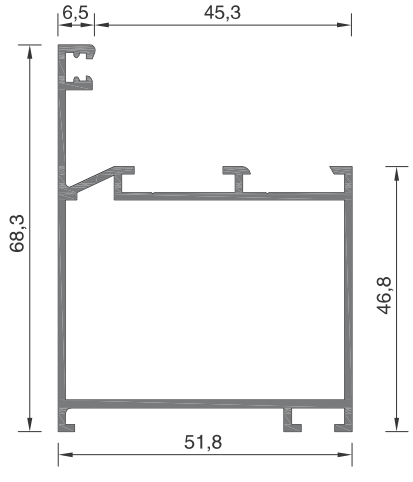

101-012 ΒΑΡΟΣ / WEIGHT **909 gr/m**

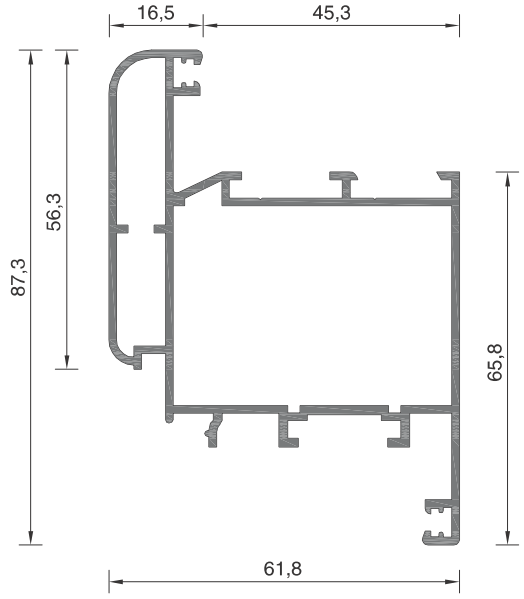

101-015 ΒΑΡΟΣ / WEIGHT **1403 gr/m**

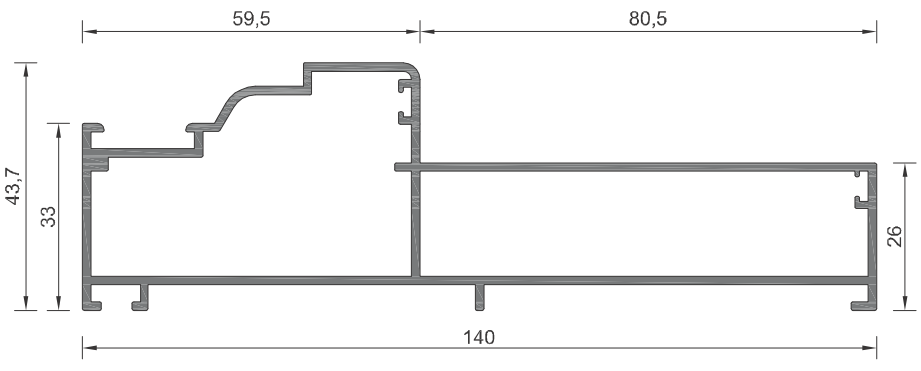

101-117 ΒΑΡΟΣ / WEIGHT **1677 gr/m**

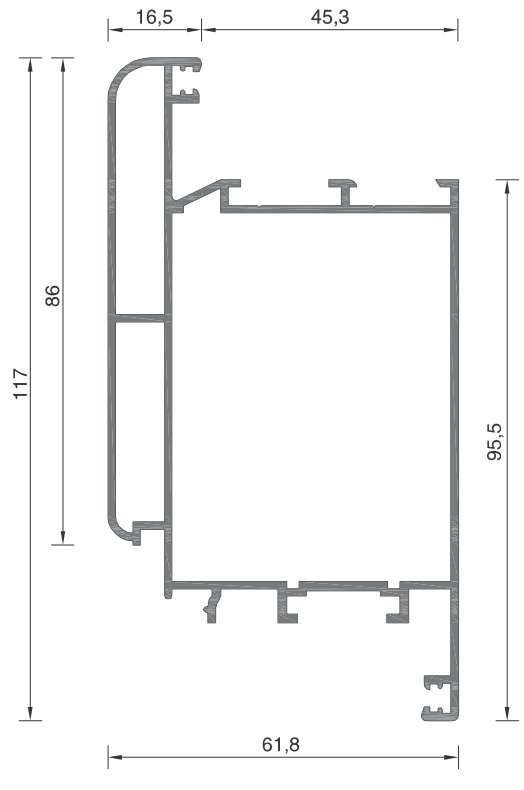

101-019 ΒΑΡΟΣ / WEIGHT **1709 gr/m**

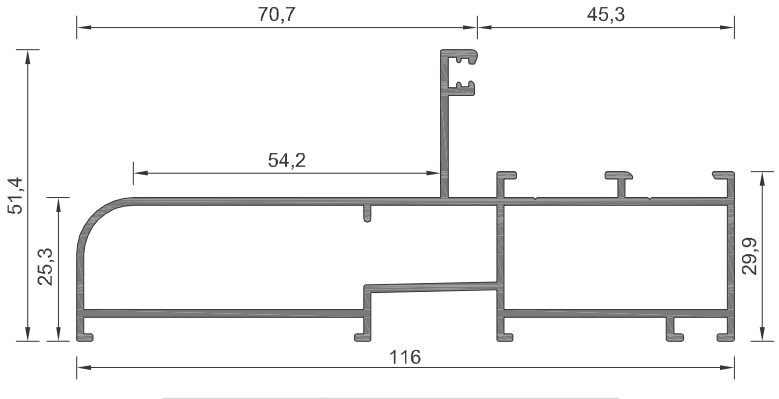

101-146 ΒΑΡΟΣ / WEIGHT **1360 gr/m**

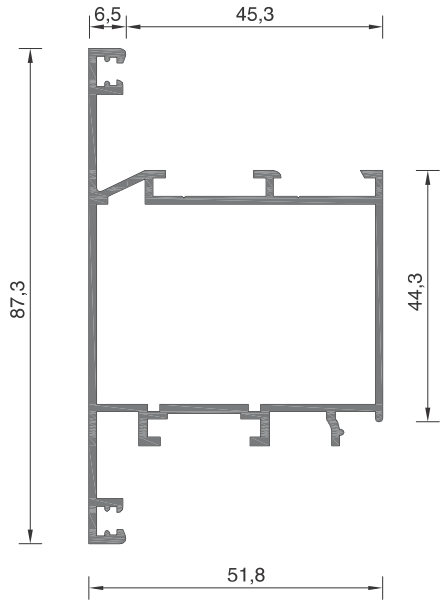

101-031 ΒΑΡΟΣ / WEIGHT 1088 gr/m

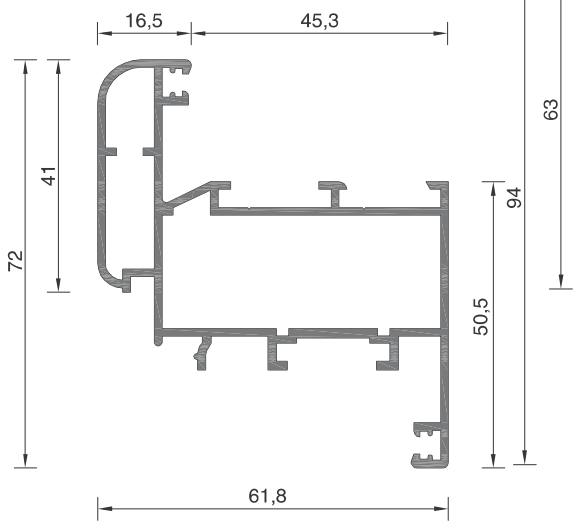

101-023 ΒΑΡΟΣ / WEIGHT 1199 gr/m

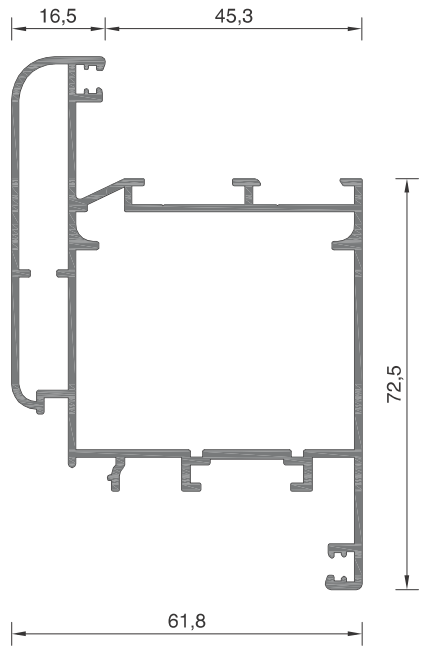

101-128 ΒΑΡΟΣ / WEIGHT 1454 gr/m

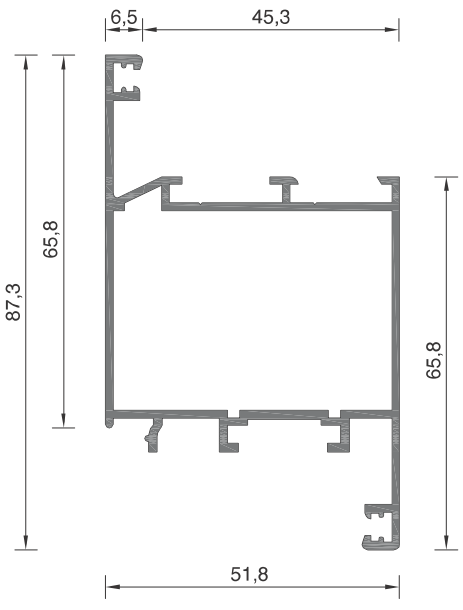

101-016 ΒΑΡΟΣ / WEIGHT 1105 gr/m

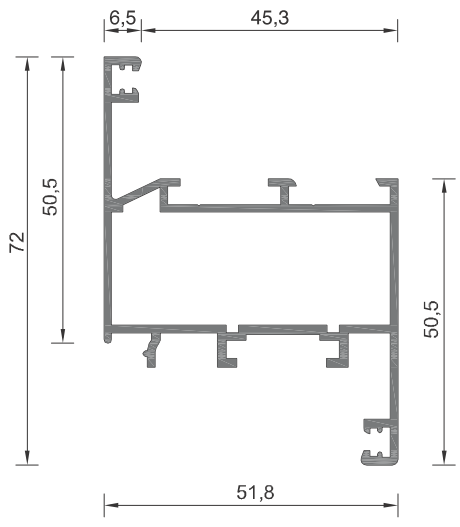

101-024 ΒΑΡΟΣ / WEIGHT 989 gr/m

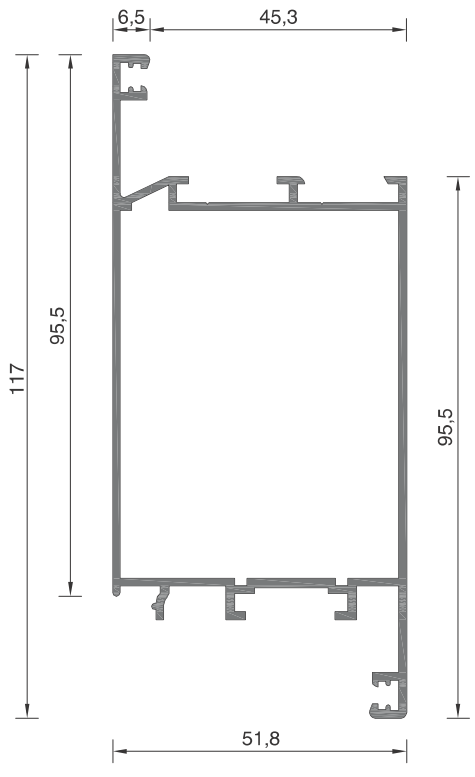

101-018 ΒΑΡΟΣ / WEIGHT 1347 gr/m

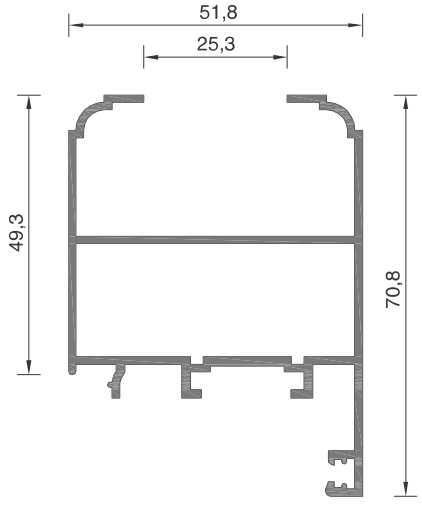

101-026 ΒΑΡΟΣ / WEIGHT 995 gr/m

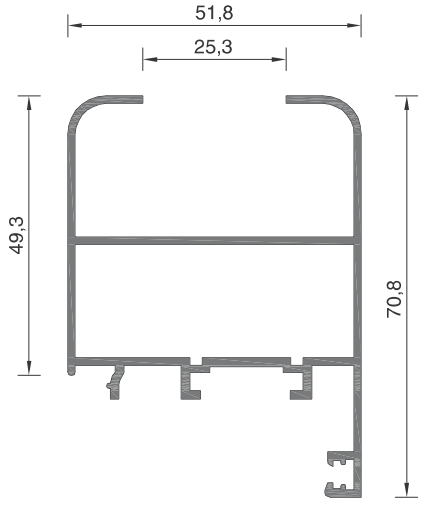

101-026B ΒΑΡΟΣ / WEIGHT 990 gr/m

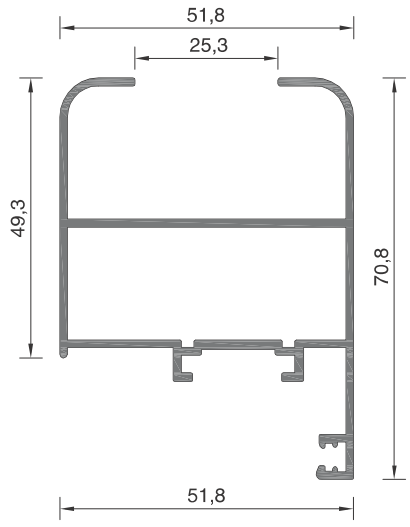

101-026C ΒΑΡΟΣ / WEIGHT 963 gr/m

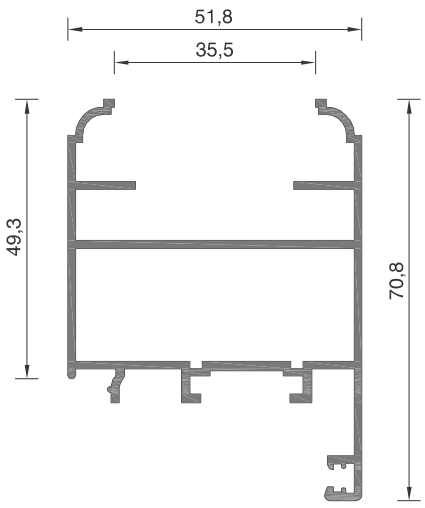

101-027 ΒΑΡΟΣ / WEIGHT 1052 gr/m

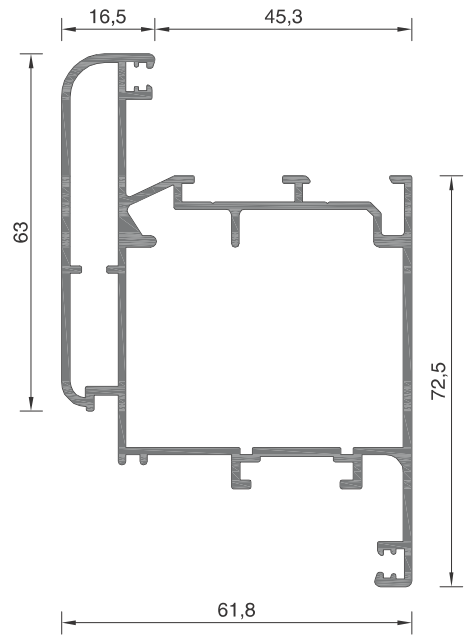

101-168 ΒΑΡΟΣ / WEIGHT 1560 gr/m

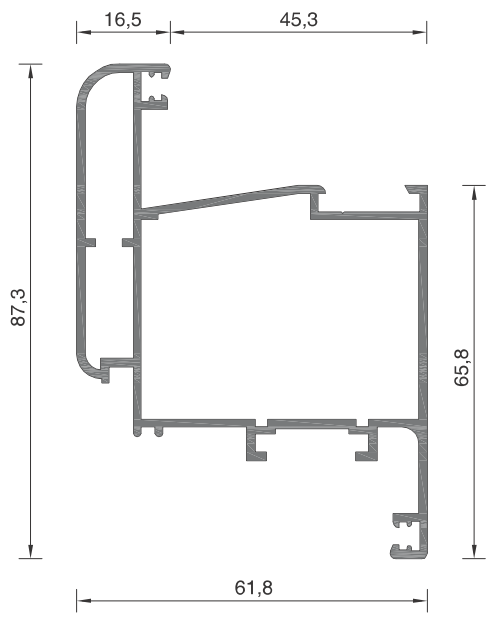

101-112 ΒΑΡΟΣ / WEIGHT 1357 gr/m

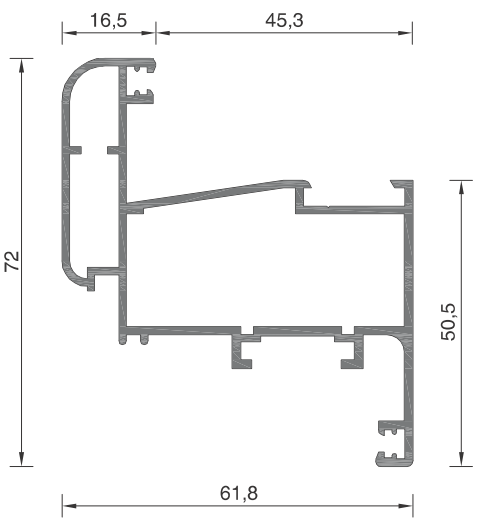

101-114 ΒΑΡΟΣ / WEIGHT 1151 gr/m

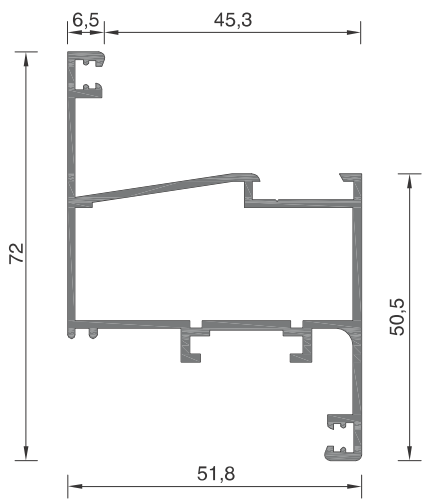

101-115 ΒΑΡΟΣ / WEIGHT 942 gr/m

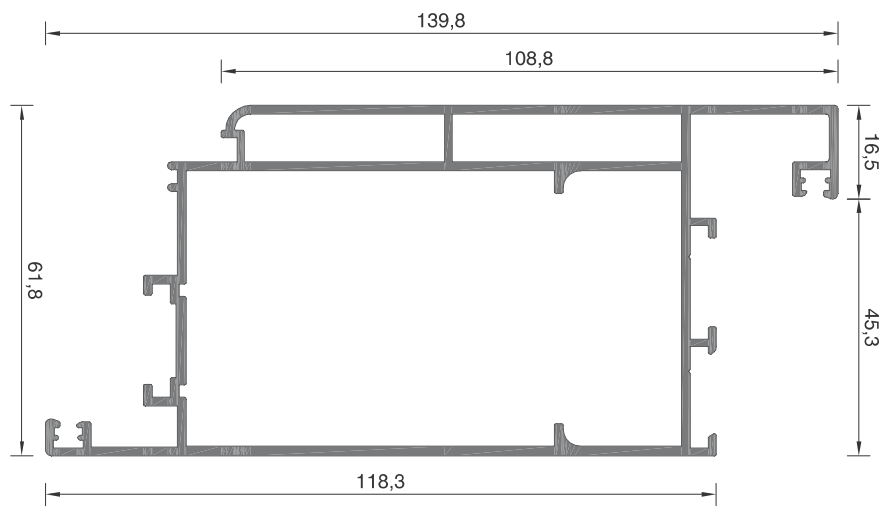

101-159 ΒΑΡΟΣ / WEIGHT 2170 gr/m

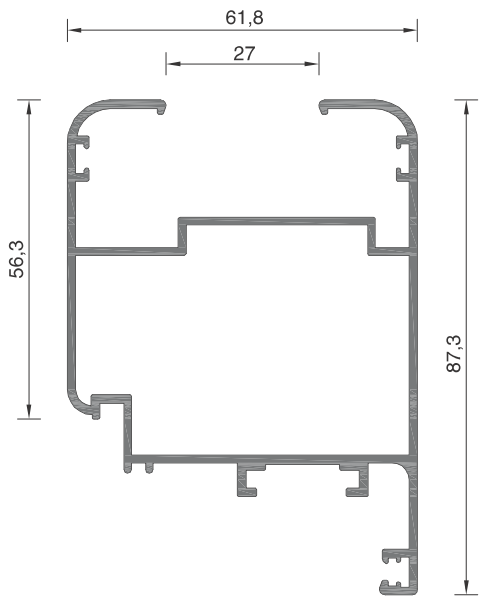

101-124 ΒΑΡΟΣ / WEIGHT 1389 gr/m

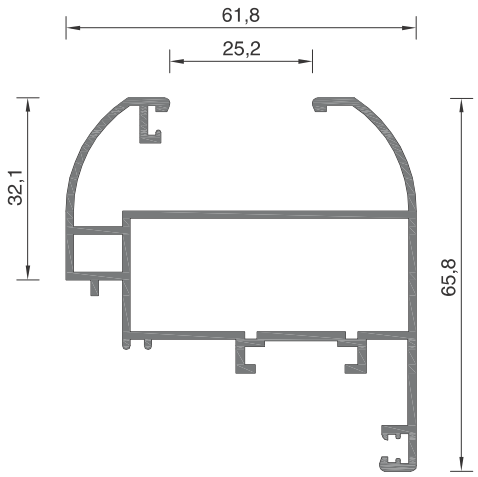

101-131 ΒΑΡΟΣ / WEIGHT 1108 gr/m

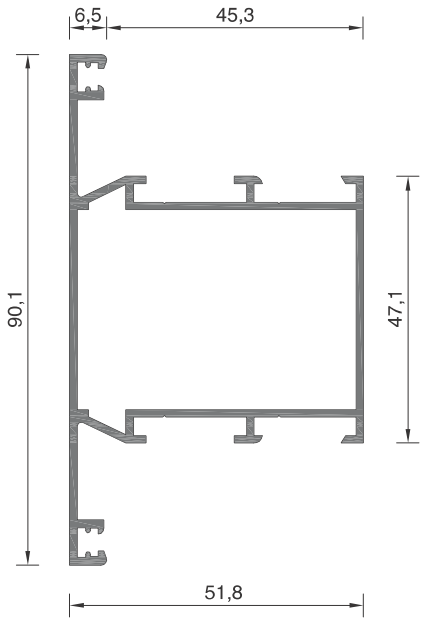

101-033 ΒΑΡΟΣ / WEIGHT 1064 gr/m

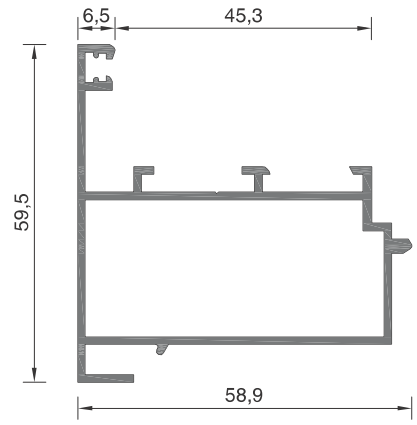

101-036 ΒΑΡΟΣ / WEIGHT 856 gr/m

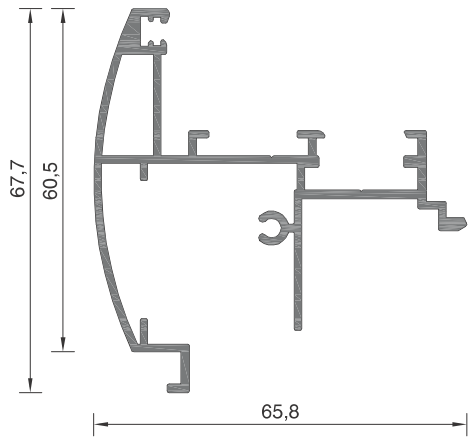

101-034C ΒΑΡΟΣ / WEIGHT 1005 gr/m

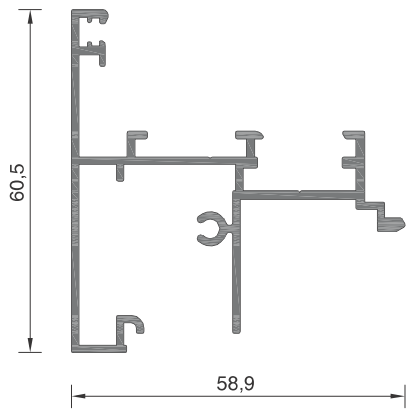

101-035B ΒΑΡΟΣ / WEIGHT 861 gr/m

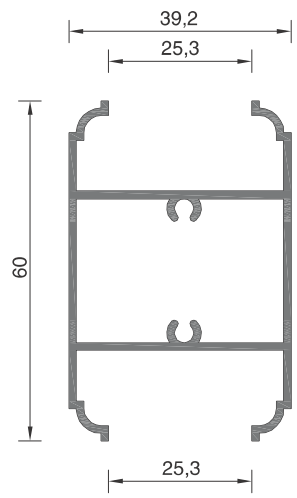

101-028 ΒΑΡΟΣ / WEIGHT 795 gr/m

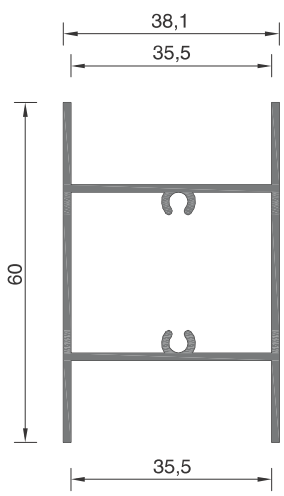

101-029 ΒΑΡΟΣ / WEIGHT 730 gr/m

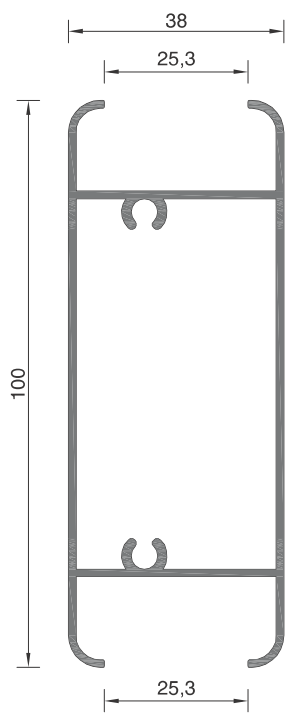

101-152 ΒΑΡΟΣ / WEIGHT 1096 gr/m

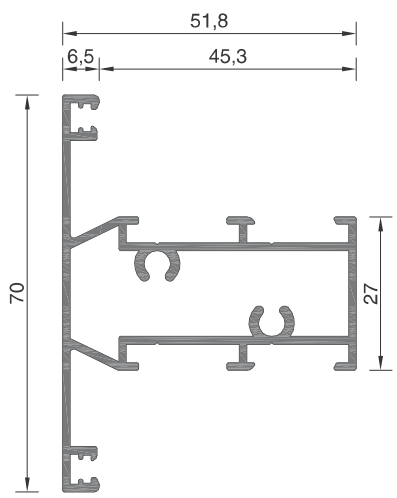

101-039 ΒΑΡΟΣ / WEIGHT 1010 gr/m

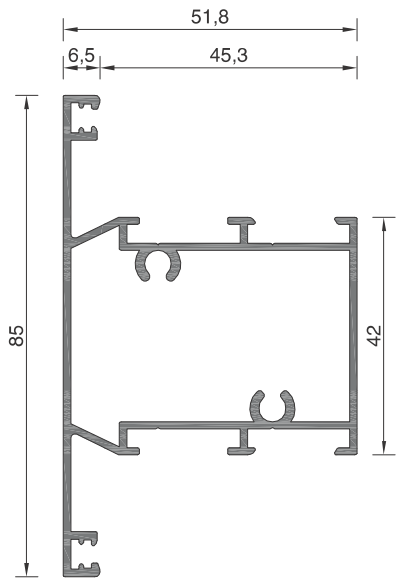

101-045 ΒΑΡΟΣ / WEIGHT 1115 gr/m

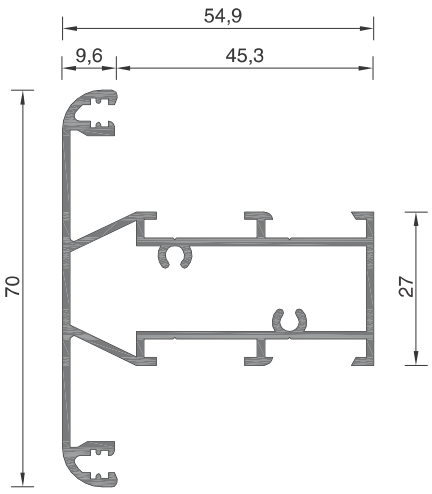

101-042 ΒΑΡΟΣ / WEIGHT 1029 gr/m

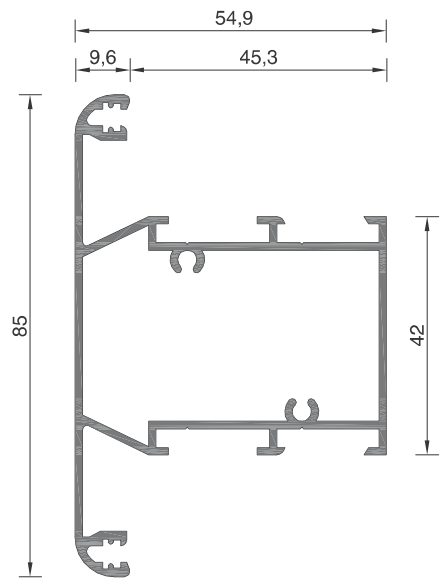

101-044 ΒΑΡΟΣ / WEIGHT 1134 gr/m

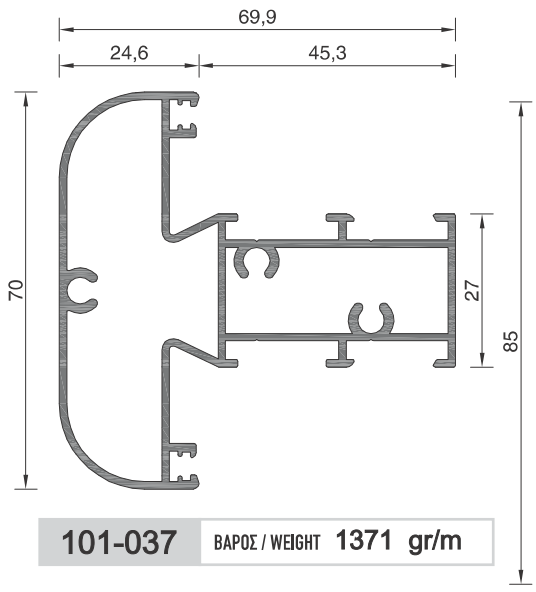

101-037 ΒΑΡΟΣ / WEIGHT 1371 gr/m

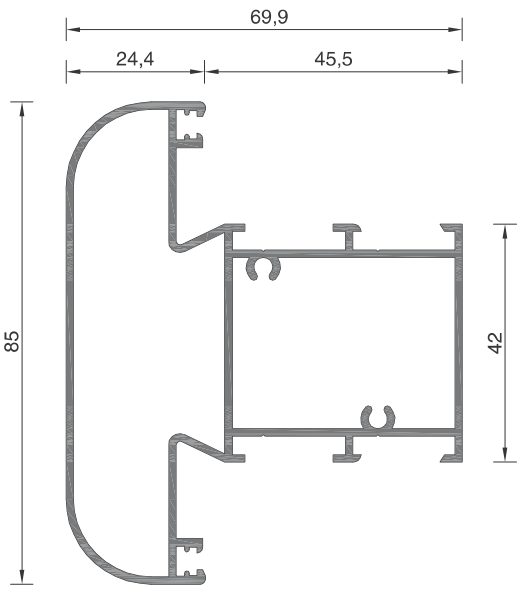

101-043 ΒΑΡΟΣ / WEIGHT 1459 gr/m

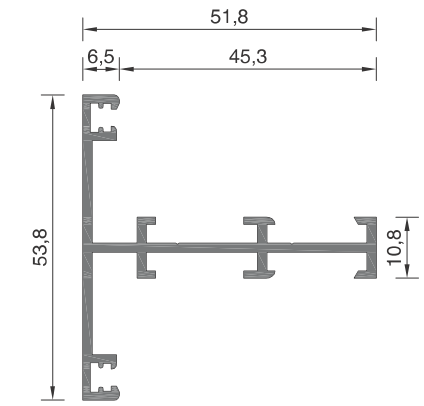

101-061 ΒΑΡΟΣ / WEIGHT 698 gr/m

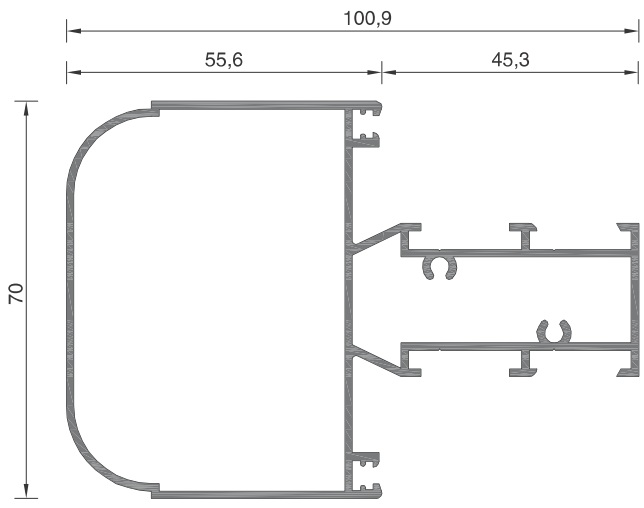

101-040 ΒΑΡΟΣ / WEIGHT 1510 gr/m

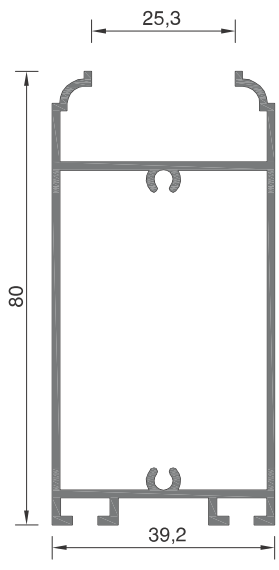

101-059 ΒΑΡΟΣ / WEIGHT 998 gr/m

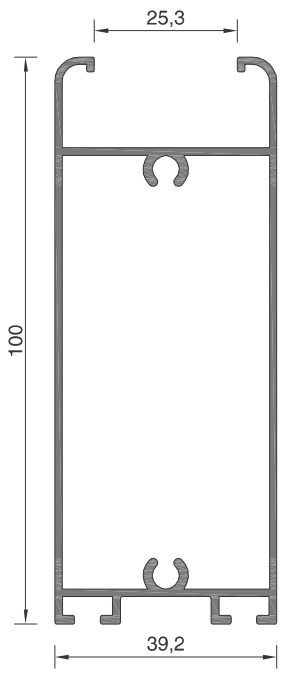

101-145 ΒΑΡΟΣ / WEIGHT 1194 gr/m

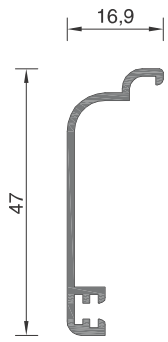

101-067A ΒΑΡΟΣ / WEIGHT 264 gr/m

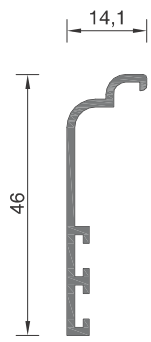

101-070 ΒΑΡΟΣ / WEIGHT 254 gr/m

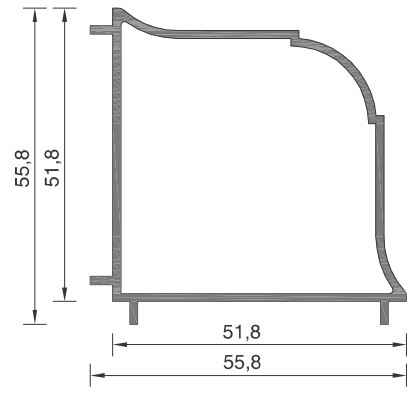

101-047 ΒΑΡΟΣ / WEIGHT 777 gr/m

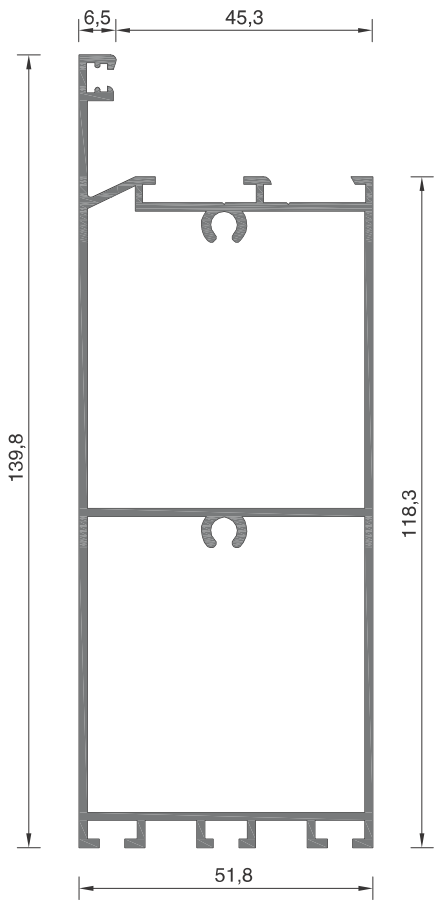

101-046 ΒΑΡΟΣ / WEIGHT 1865 gr/m

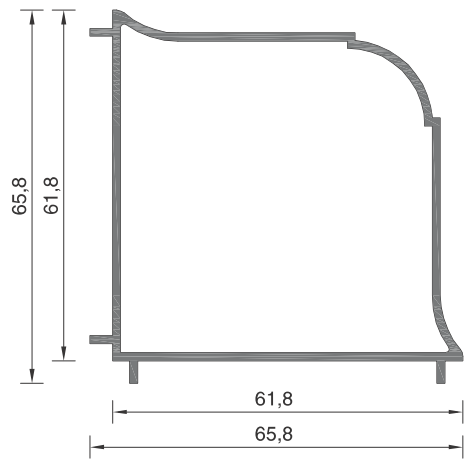

101-048 ΒΑΡΟΣ / WEIGHT 928 gr/m

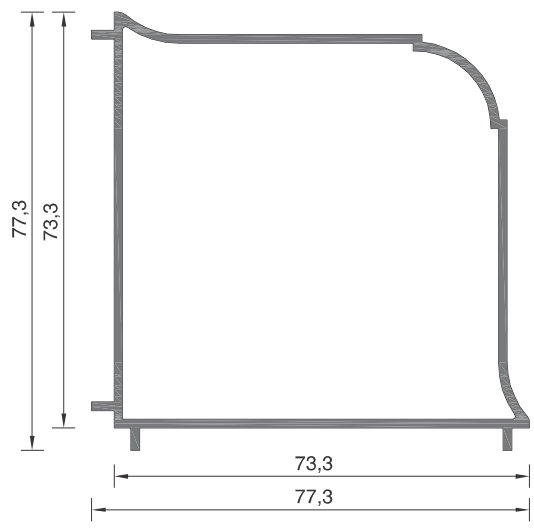

101-049 ΒΑΡΟΣ / WEIGHT 1179 gr/m

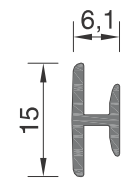

101-166 ΒΑΡΟΣ / WEIGHT 99 gr/m

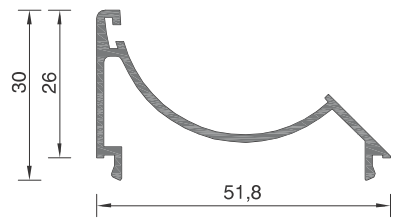

101-052 ΒΑΡΟΣ / WEIGHT 388 gr/m

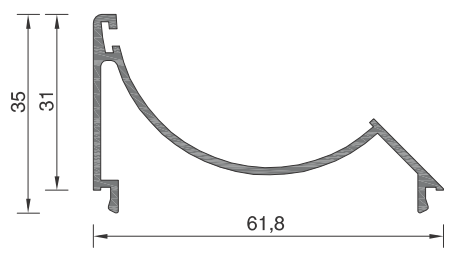

101-053 ΒΑΡΟΣ / WEIGHT 453 gr/m

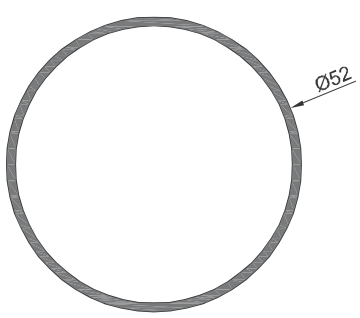

Φ52 ΒΑΡΟΣ / WEIGHT 642 gr/m

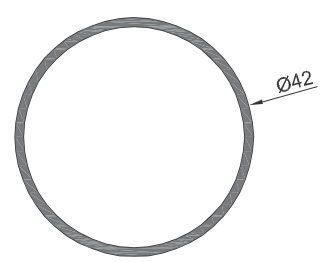

Φ42 ΒΑΡΟΣ / WEIGHT 515 gr/m

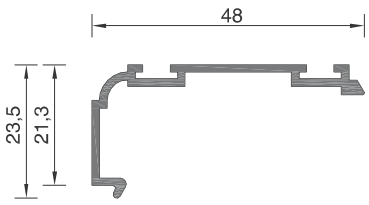

101-056 ΒΑΡΟΣ / WEIGHT 316 gr/m

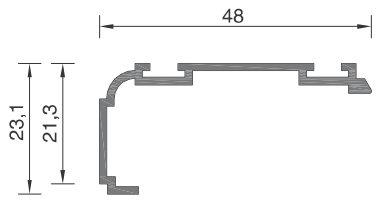

101-057 ΒΑΡΟΣ / WEIGHT 316 gr/m

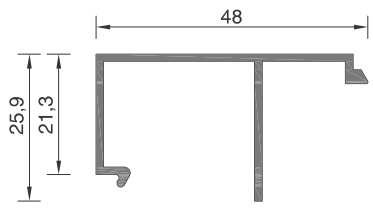

101-058 ΒΑΡΟΣ / WEIGHT 369 gr/m

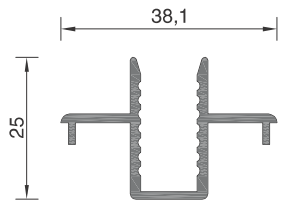

101-088 ΒΑΡΟΣ / WEIGHT 367 gr/m

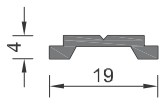

101-063 ΒΑΡΟΣ / WEIGHT 111 gr/m

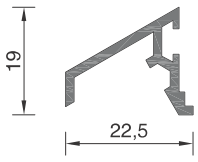

101-064 ΒΑΡΟΣ / WEIGHT 209 gr/m

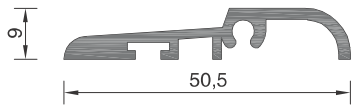

101-065 ΒΑΡΟΣ / WEIGHT 425 gr/m

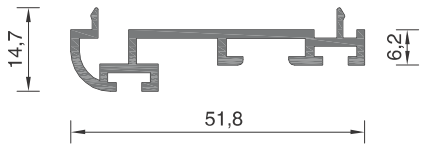

101-066 ΒΑΡΟΣ / WEIGHT 435 gr/m

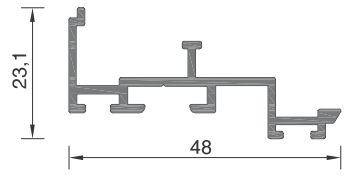

101-123 ΒΑΡΟΣ / WEIGHT 415 gr/m

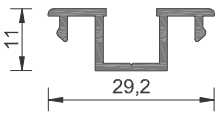

205-014 ΒΑΡΟΣ / WEIGHT 205 gr/m

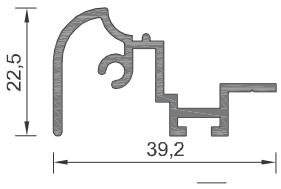

101-135 ΒΑΡΟΣ / WEIGHT 378 gr/m

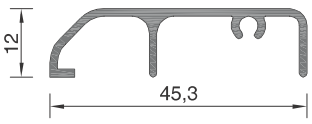

101-136 ΒΑΡΟΣ / WEIGHT 303 gr/m

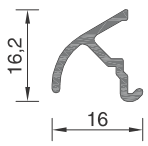

108-057 ΒΑΡΟΣ / WEIGHT 134 gr/m

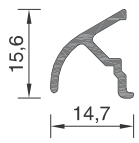

108-057A ΒΑΡΟΣ / WEIGHT 126 gr/m

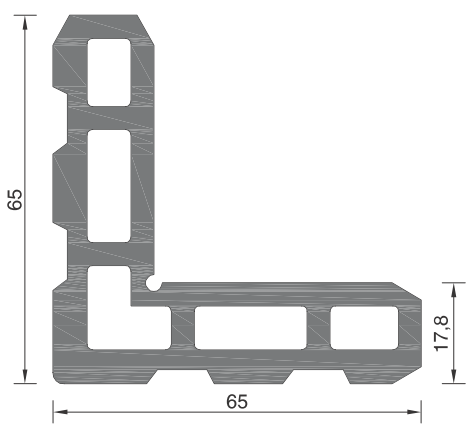

101-071 ΒΑΡΟΣ / WEIGHT 3208 gr/m

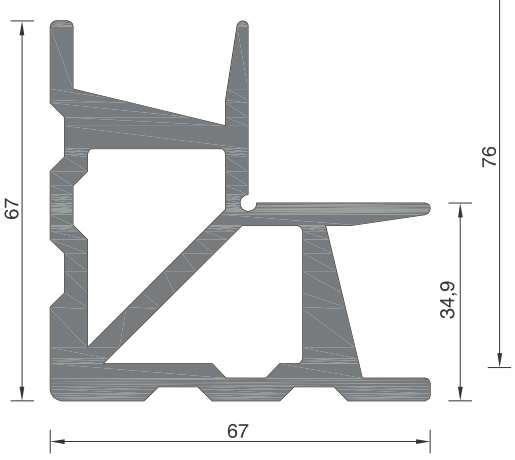

101-072 ΒΑΡΟΣ / WEIGHT 3613 gr/m

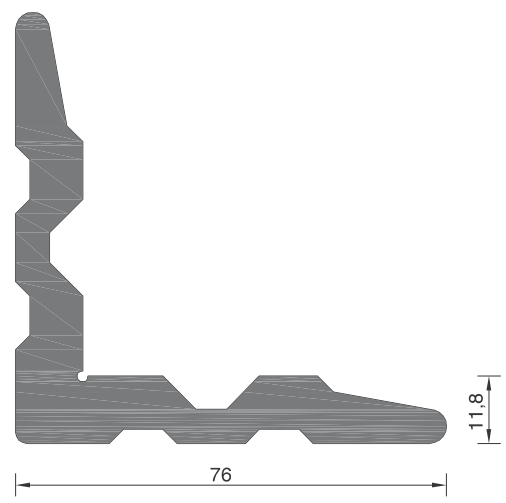

101-073 ΒΑΡΟΣ / WEIGHT 3320 gr/m

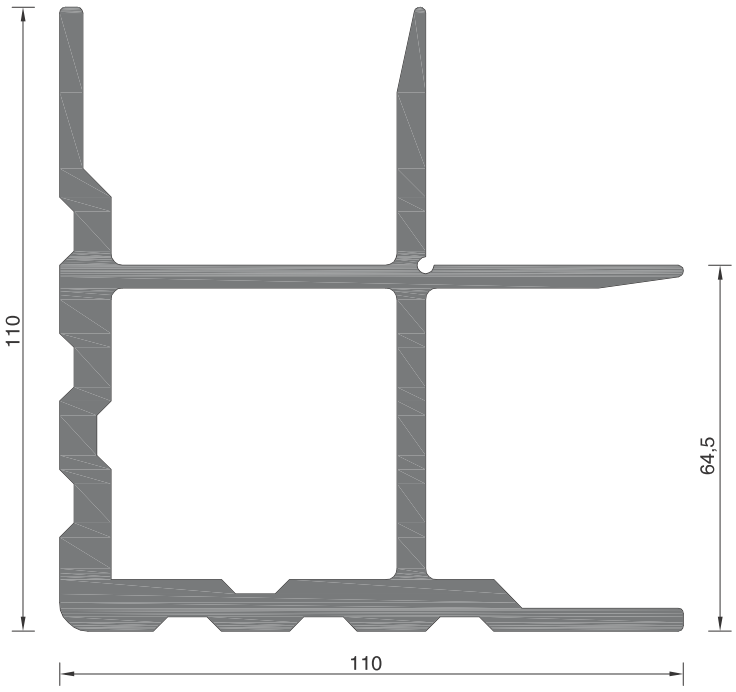

101-074 ΒΑΡΟΣ / WEIGHT **6291 gr/m**

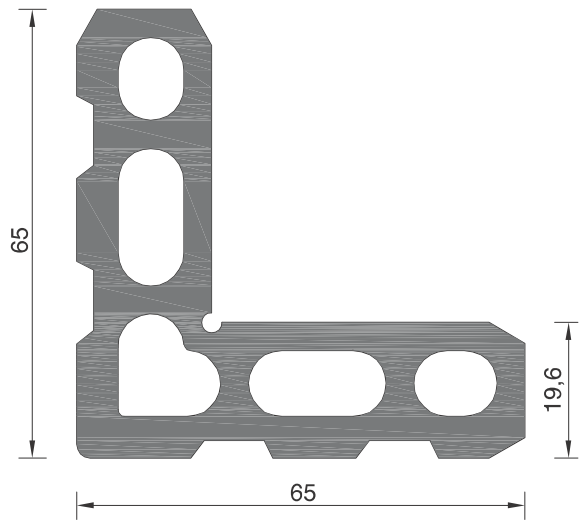

101-075 ΒΑΡΟΣ / WEIGHT **3541 gr/m**

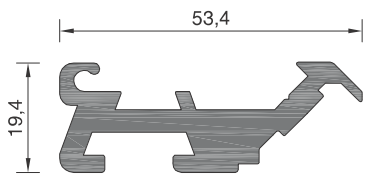

101-086A ΒΑΡΟΣ / WEIGHT **1109 gr/m**

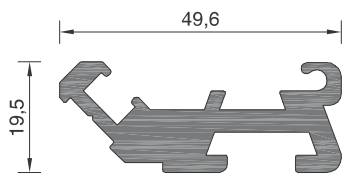

101-087A ΒΑΡΟΣ / WEIGHT **1130 gr/m**

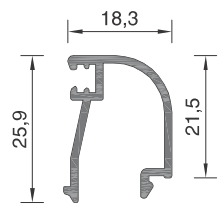

101-076A ΒΑΡΟΣ / WEIGHT **267 gr/m**

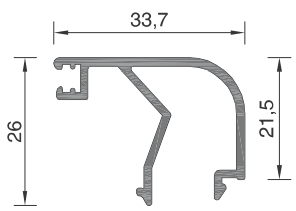

101-077A ΒΑΡΟΣ / WEIGHT **373 gr/m**

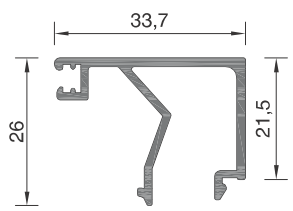

101-078A ΒΑΡΟΣ / WEIGHT **391 gr/m**

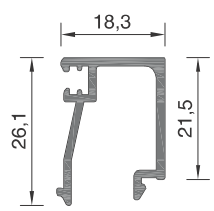

101-079A ΒΑΡΟΣ / WEIGHT **301 gr/m**

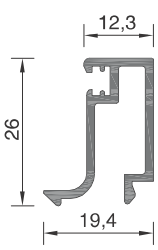

101-080 ΒΑΡΟΣ / WEIGHT **283 gr/m**

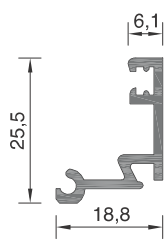

101-081 ΒΑΡΟΣ / WEIGHT **251 gr/m**

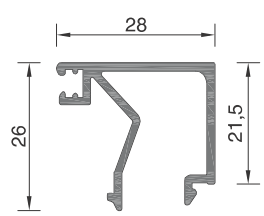

101-082A ΒΑΡΟΣ / WEIGHT **367 gr/m**

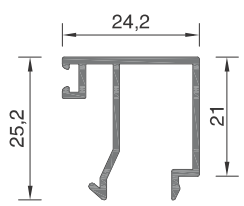

101-083 ΒΑΡΟΣ / WEIGHT **278 gr/m**

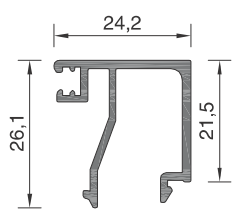

101-083A ΒΑΡΟΣ / WEIGHT **338 gr/m**

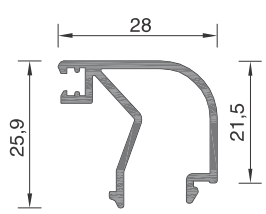

101-139 ΒΑΡΟΣ / WEIGHT **329 gr/m**

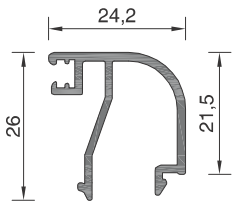

101-165	ΒΑΡΟΣ / WEIGHT 323 gr/m

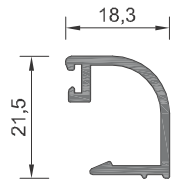

101-116	ΒΑΡΟΣ / WEIGHT 232 gr/m

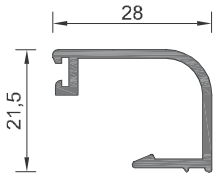

101-119	ΒΑΡΟΣ / WEIGHT 274 gr/m

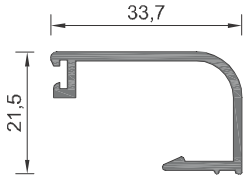

101-120	ΒΑΡΟΣ / WEIGHT 297 gr/m

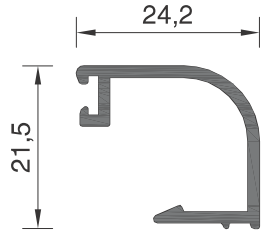

101-167	ΒΑΡΟΣ / WEIGHT 256 gr/m

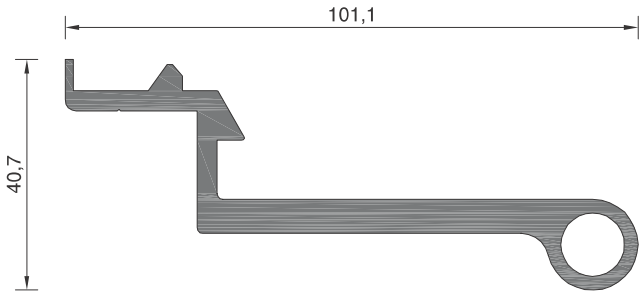

101-092 ΒΑΡΟΣ / WEIGHT 1866 gr/m

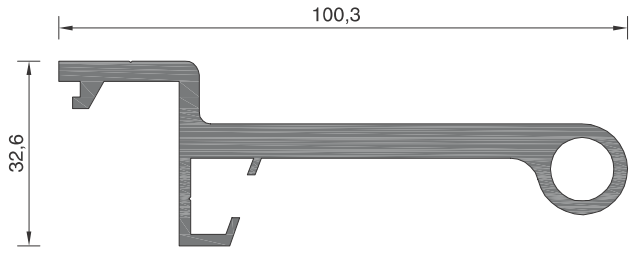

101-091 ΒΑΡΟΣ / WEIGHT 1846 gr/m

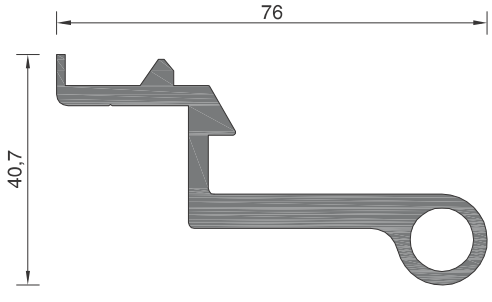

101-094 ΒΑΡΟΣ / WEIGHT 1460 gr/m

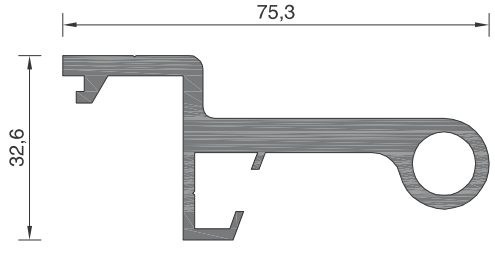

101-093 ΒΑΡΟΣ / WEIGHT 1440 gr/m

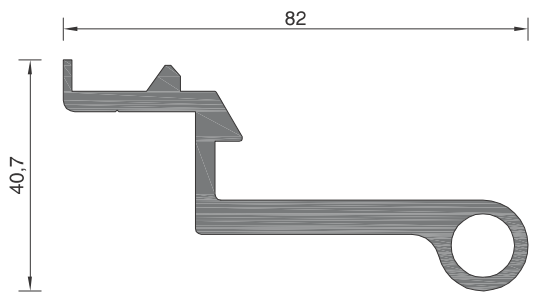

101-096 ΒΑΡΟΣ / WEIGHT 1557 gr/m

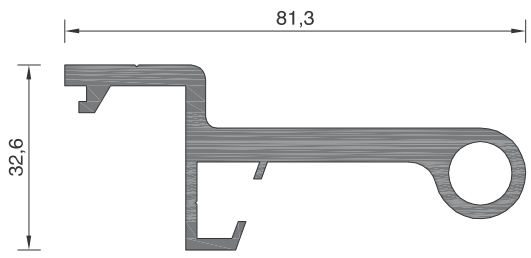

101-095 ΒΑΡΟΣ / WEIGHT 1537 gr/m

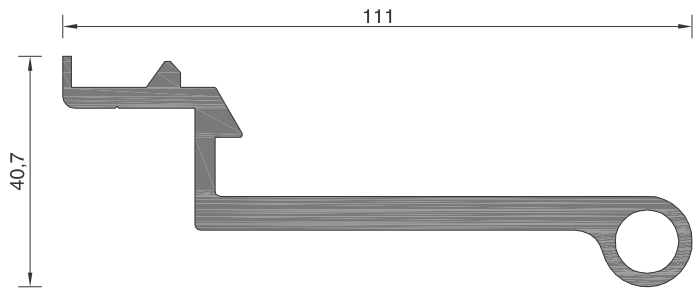

101-098 ΒΑΡΟΣ / WEIGHT 2027 gr/m

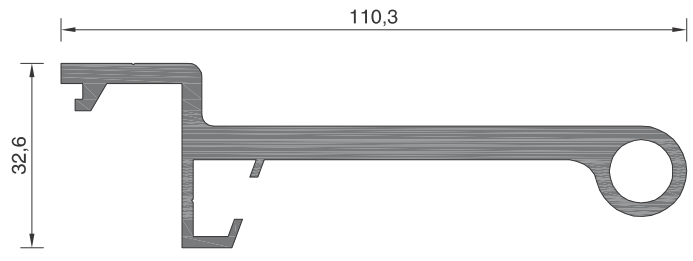

101-097 ΒΑΡΟΣ / WEIGHT 2007 gr/m

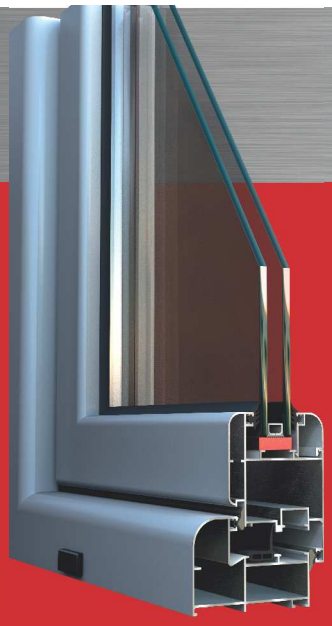

ALBIO 101C

Ανοιγόμενο σύστημα
με περιμετρικό μηχανισμό πολλαπλών κλειδωμάτων
Opening system with peripheral multiple locking mechanism

·**Πάχος υαλοπίνακα: 5-32mm**

·Glazing thickness: 5-32mm

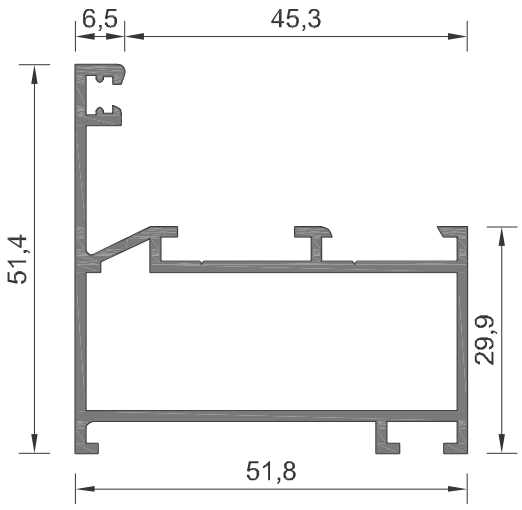

101- 003 ΒΑΡΟΣ / WEIGHT **789 gr/m**

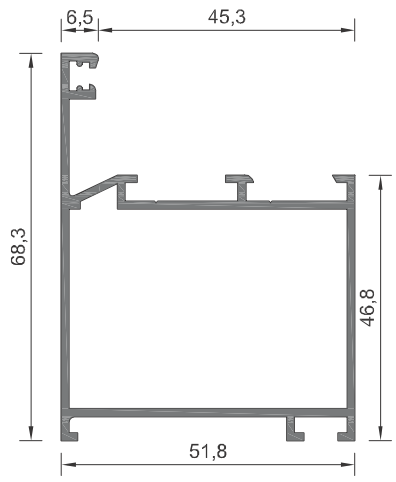

101- 012 ΒΑΡΟΣ / WEIGHT **909 gr/m**

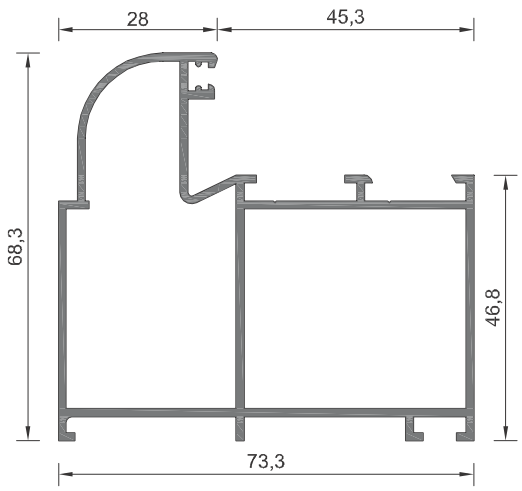

101- 011 ΒΑΡΟΣ / WEIGHT **1266 gr/m**

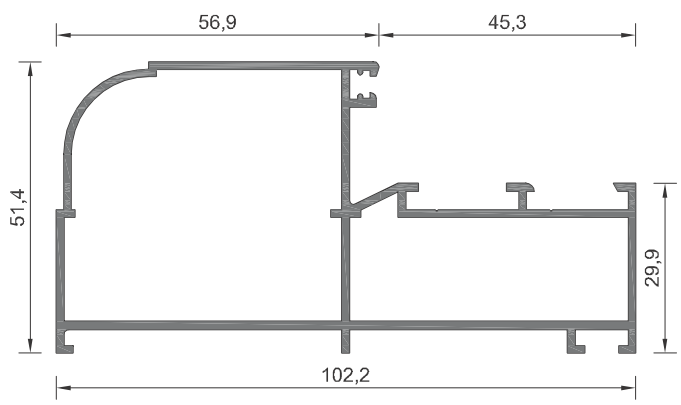

101- 004 ΒΑΡΟΣ / WEIGHT **1317 gr/m**

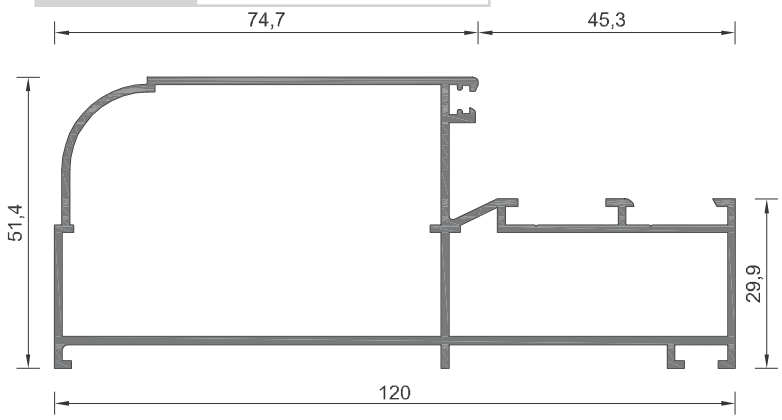

101- 005 ΒΑΡΟΣ / WEIGHT **1440 gr/m**

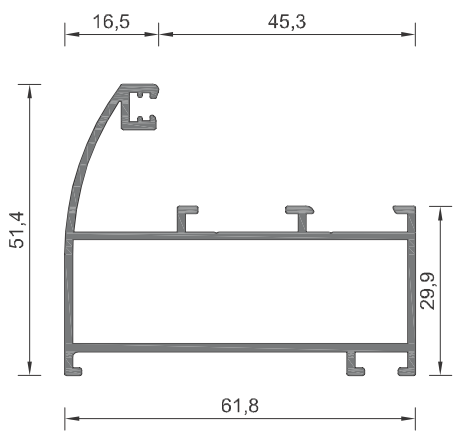

101-140 ΒΑΡΟΣ / WEIGHT **887 gr/m**

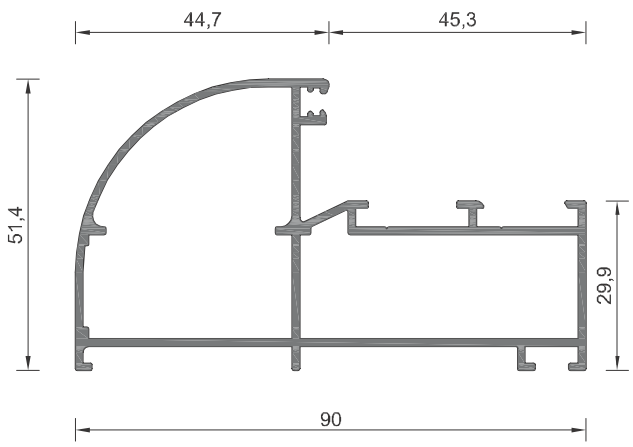

101-147 ΒΑΡΟΣ / WEIGHT **1226 gr/m**

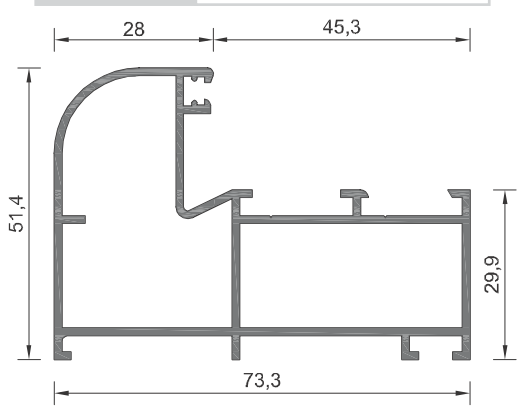

101-108 ΒΑΡΟΣ / WEIGHT **1100 gr/m**

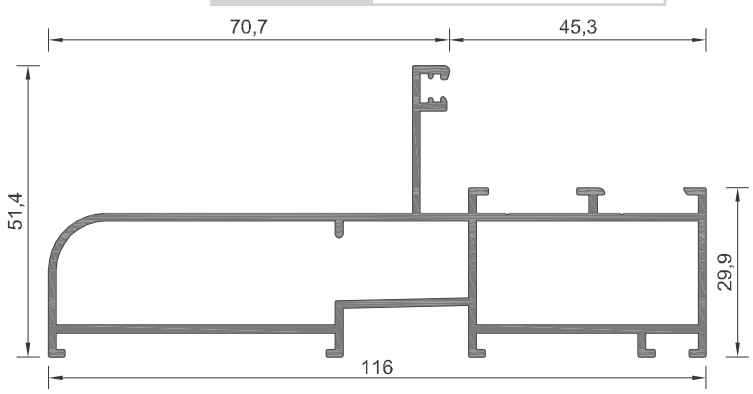

101-146 ΒΑΡΟΣ / WEIGHT **1360 gr/m**

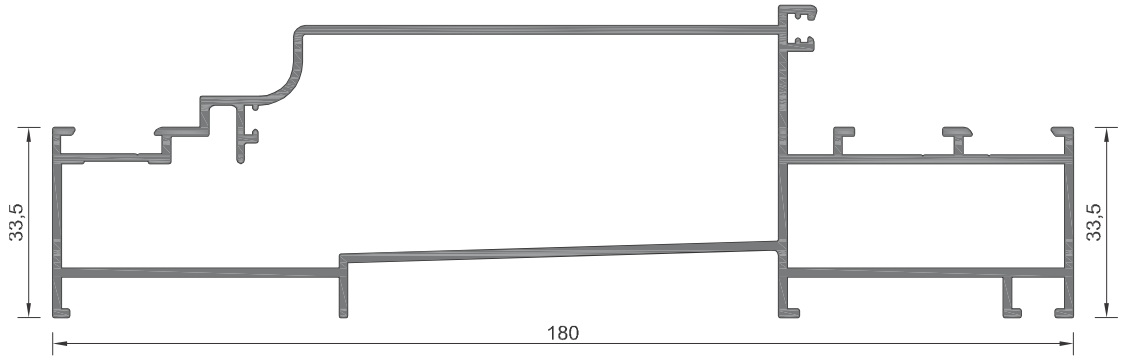

101- 164 ΒΑΡΟΣ / WEIGHT **2263 gr/m**

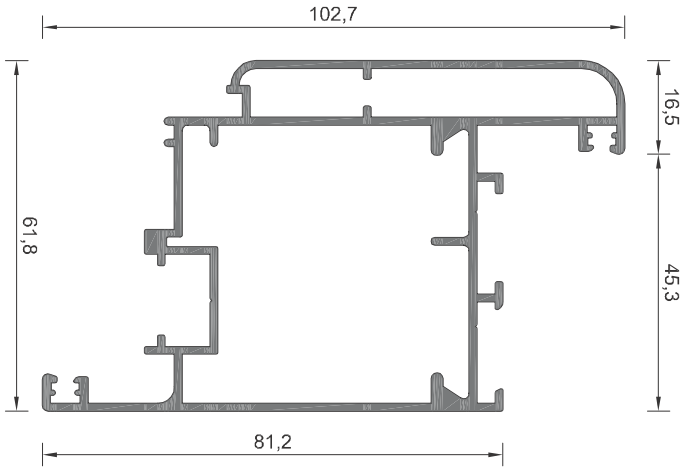

101-151 ΒΑΡΟΣ / WEIGHT **1326 gr/m**

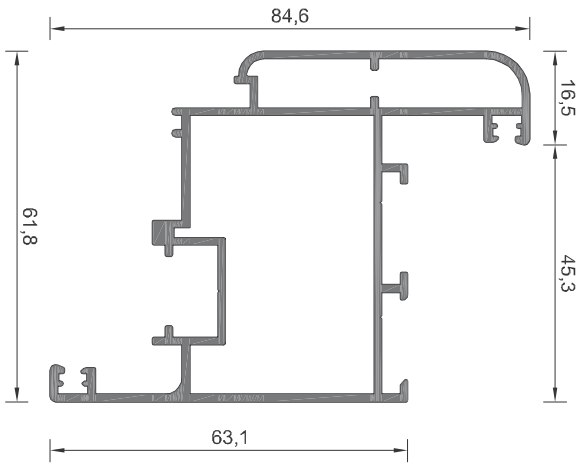

101-132 ΒΑΡΟΣ / WEIGHT **1651 gr/m**

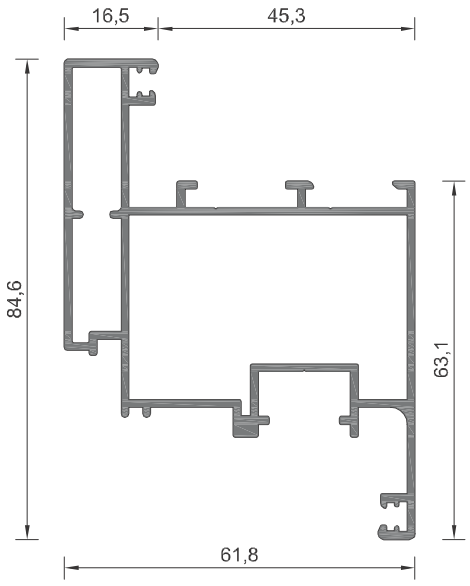

101-158 ΒΑΡΟΣ / WEIGHT **1340 gr/m**

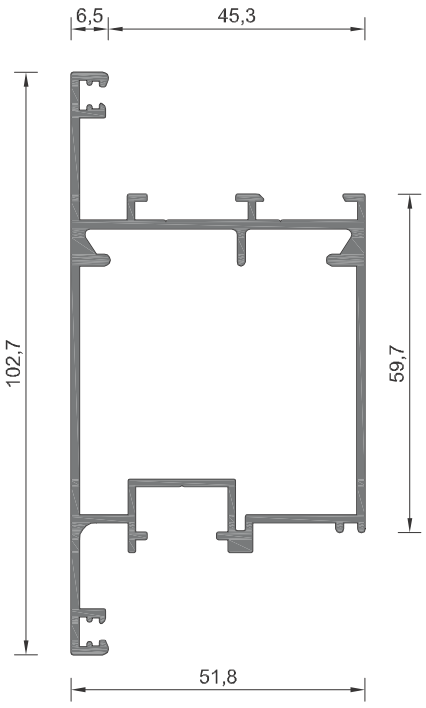

101 - 163 ΒΑΡΟΣ / WEIGHT **1388 gr/m**

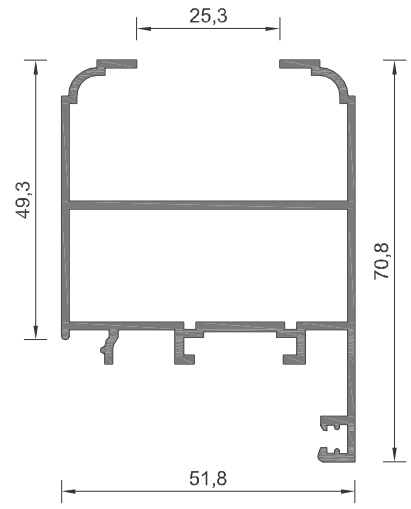

101- 026 ΒΑΡΟΣ / WEIGHT **995 gr/m**

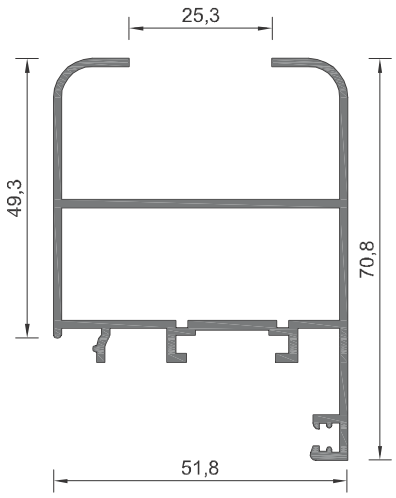

101- 026B ΒΑΡΟΣ / WEIGHT **990 gr/m**

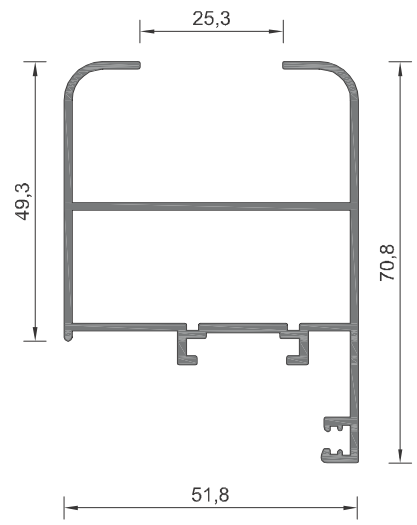

101- 026C ΒΑΡΟΣ / WEIGHT **963 gr/m**

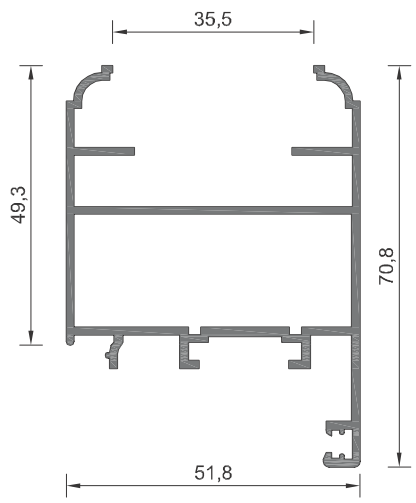

101- 027 ΒΑΡΟΣ / WEIGHT **1052 gr/m**

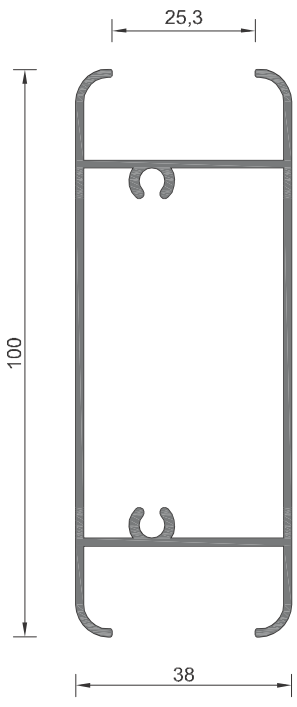

101- 152 ΒΑΡΟΣ / WEIGHT **1096 gr/m**

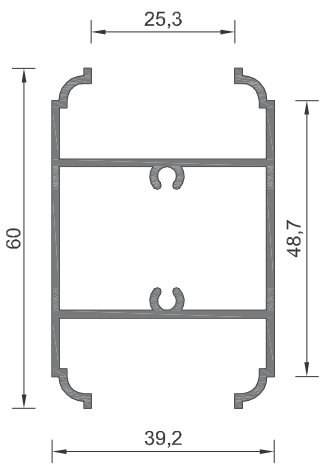

101- 028 ΒΑΡΟΣ / WEIGHT **795 gr/m**

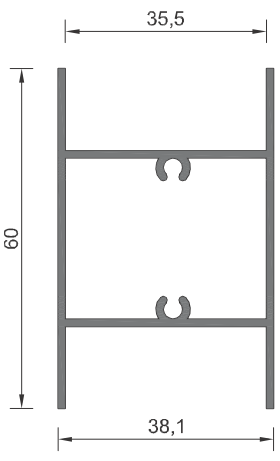

101- 029 ΒΑΡΟΣ / WEIGHT **730 gr/m**

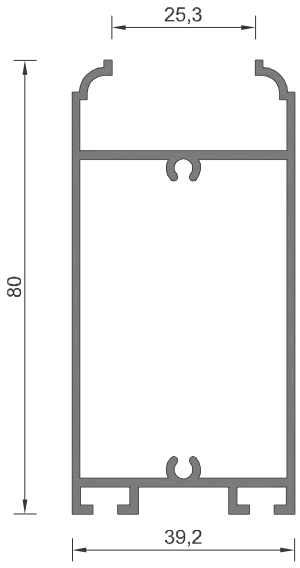

101- 059 ΒΑΡΟΣ / WEIGHT **998 gr/m**

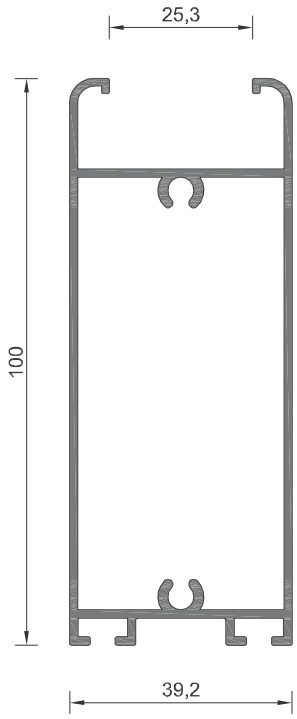

101-145 ΒΑΡΟΣ / WEIGHT **1194 gr/m**

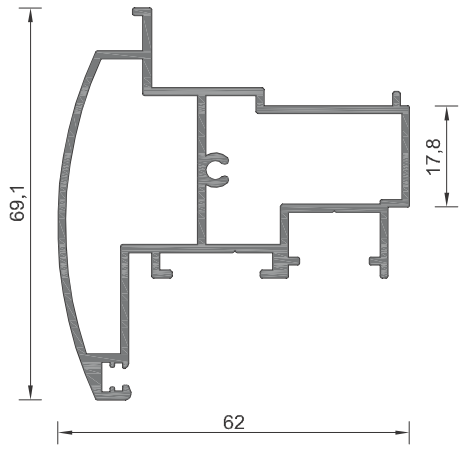

101-134 ΒΑΡΟΣ / WEIGHT **1148 gr/m**

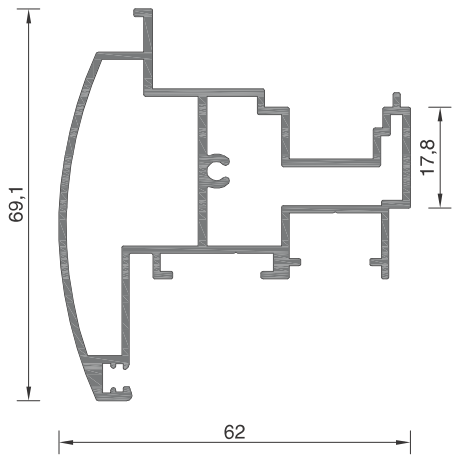

101-169 ΒΑΡΟΣ / WEIGHT **1212 gr/m**

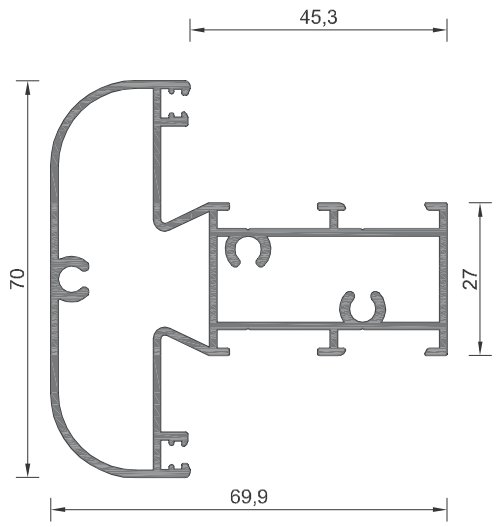

101- 037 ΒΑΡΟΣ / WEIGHT **1371 gr/m**

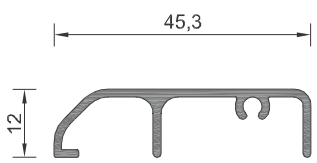

101- 136 ΒΑΡΟΣ / WEIGHT **303 gr/m**

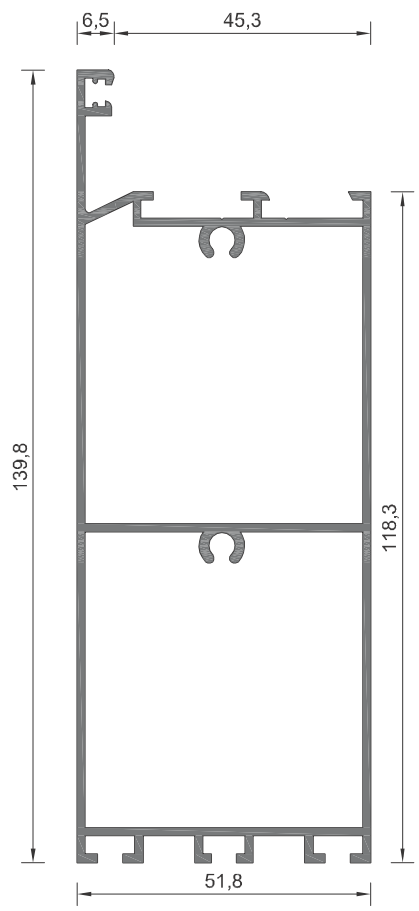

101- 046 ΒΑΡΟΣ / WEIGHT **1865 gr/m**

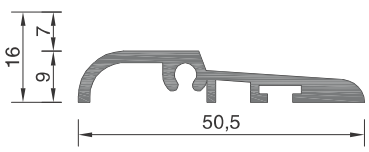

101- 065 ΒΑΡΟΣ / WEIGHT **425 gr/m**

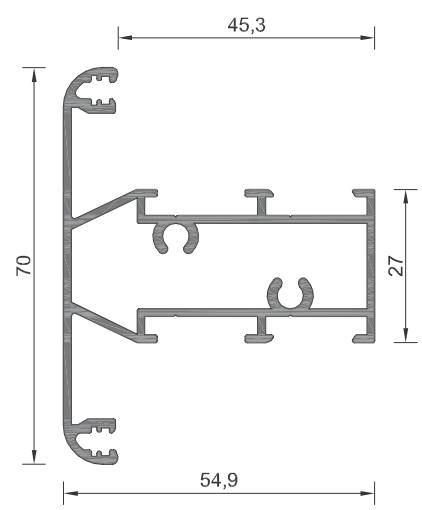

101- 042 ΒΑΡΟΣ / WEIGHT **1029 gr/m**

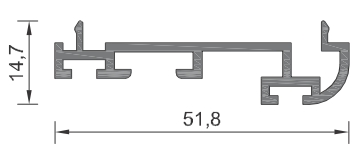

101- 066 ΒΑΡΟΣ / WEIGHT **435 gr/m**

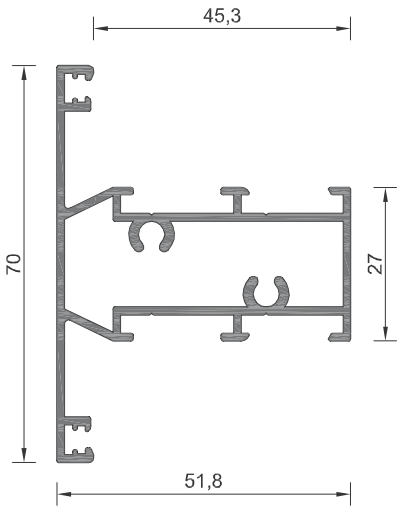

101- 039 ΒΑΡΟΣ / WEIGHT **1010 gr/m**

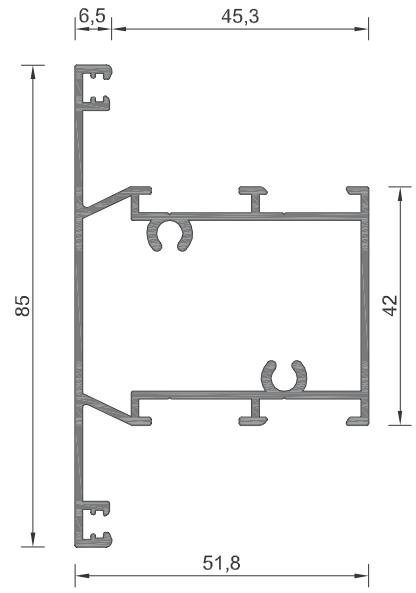

101- 045 ΒΑΡΟΣ / WEIGHT **1115 gr/m**

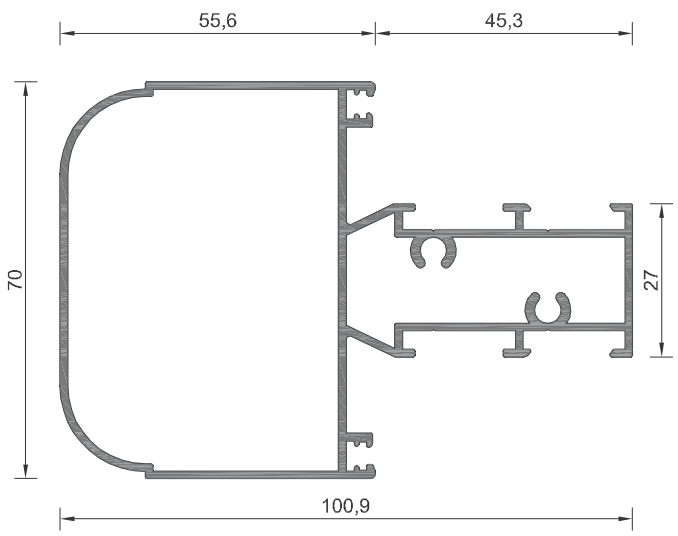

101- 040 ΒΑΡΟΣ / WEIGHT **1510 gr/m**

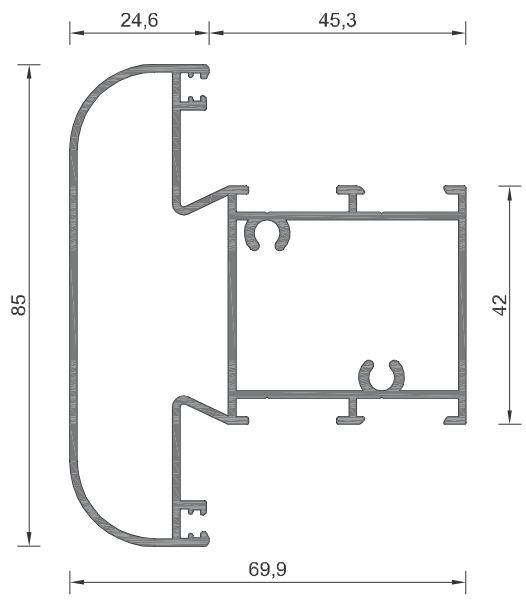

101- 043 ΒΑΡΟΣ / WEIGHT **1459 gr/m**

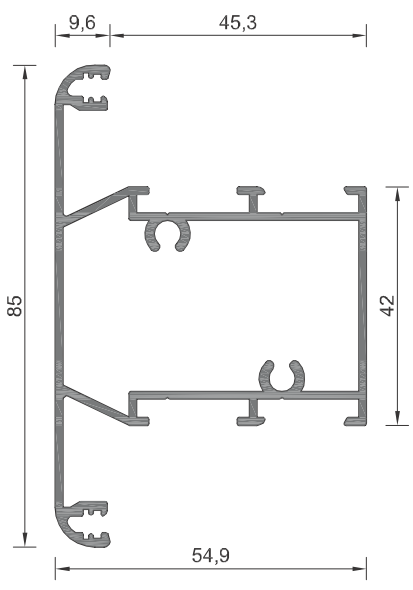

101- 044 ΒΑΡΟΣ / WEIGHT **1134 gr/m**

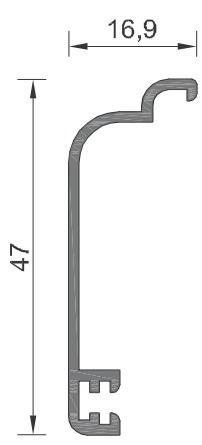

101- 067A ΒΑΡΟΣ / WEIGHT **264 gr/m**

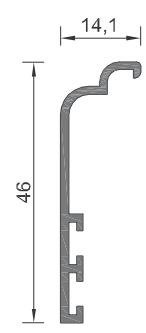

101- 070 ΒΑΡΟΣ / WEIGHT **254 gr/m**

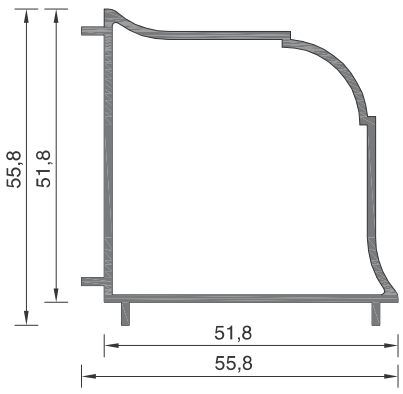

101-047 ΒΑΡΟΣ / WEIGHT 777 gr/m

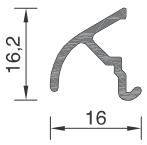

108-057 ΒΑΡΟΣ / WEIGHT 134 gr/m

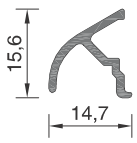

108-057A ΒΑΡΟΣ / WEIGHT 126 gr/m

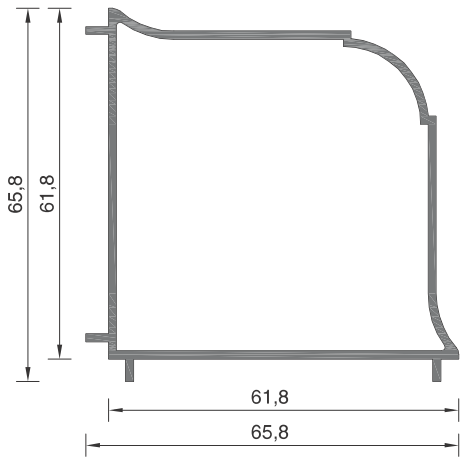

101-048 ΒΑΡΟΣ / WEIGHT 928 gr/m

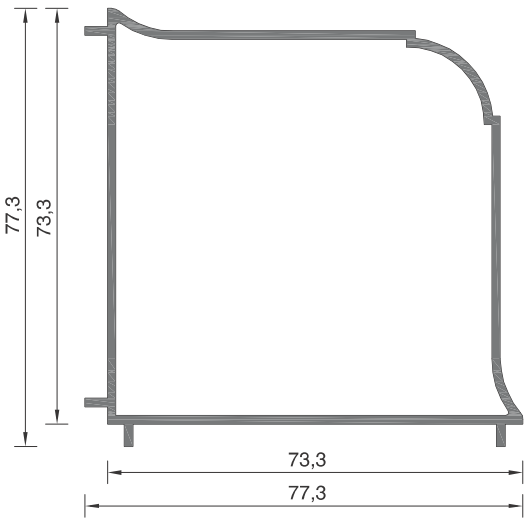

101-049 ΒΑΡΟΣ / WEIGHT 1179 gr/m

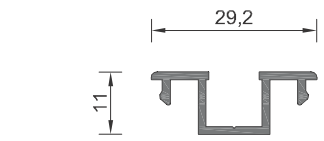

205 - 014 ΒΑΡΟΣ / WEIGHT 205 gr/m

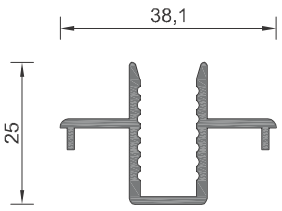

101- 088 ΒΑΡΟΣ / WEIGHT 367 gr/m

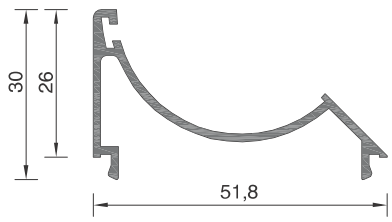

101-052 ΒΑΡΟΣ / WEIGHT 388 gr/m

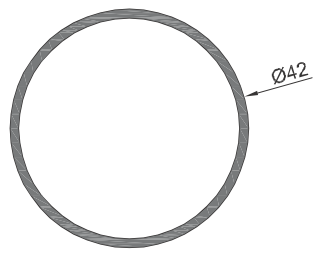

Φ42 ΒΑΡΟΣ / WEIGHT 515 gr/m

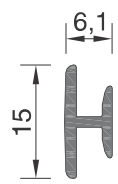

101-166 ΒΑΡΟΣ / WEIGHT 99 gr/m

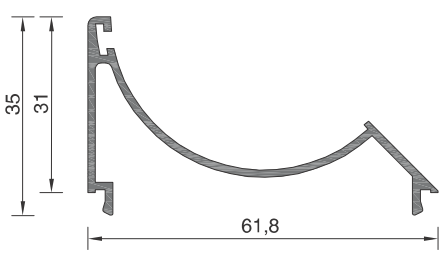

101-053 ΒΑΡΟΣ / WEIGHT 453 gr/m

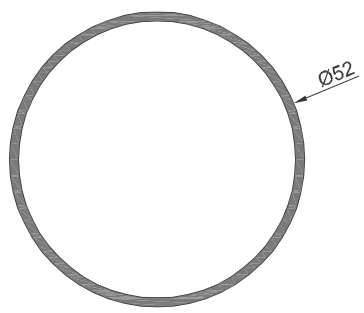

Φ52 ΒΑΡΟΣ / WEIGHT 642 gr/m

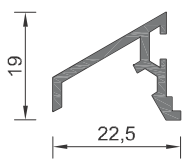

101- 064 ΒΑΡΟΣ / WEIGHT 209 gr/m

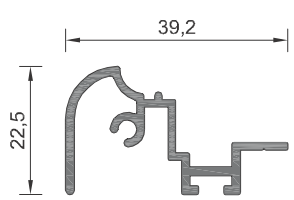

101- 135 ΒΑΡΟΣ / WEIGHT 378 gr/m

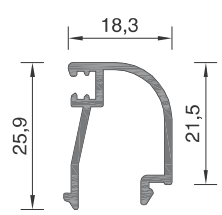

101-076A ΒΑΡΟΣ / WEIGHT 267 gr/m

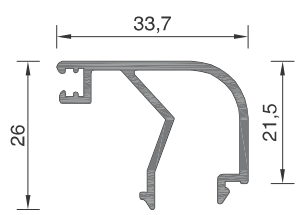

101-077A ΒΑΡΟΣ / WEIGHT 373 gr/m

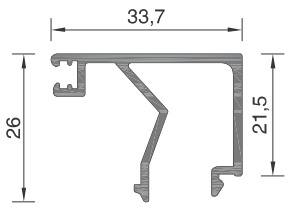

101-078A ΒΑΡΟΣ / WEIGHT 391 gr/m

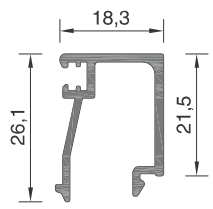

101-079A ΒΑΡΟΣ / WEIGHT 301 gr/m

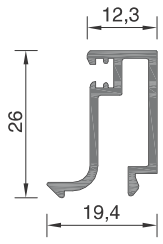

101-080 ΒΑΡΟΣ / WEIGHT 283 gr/m

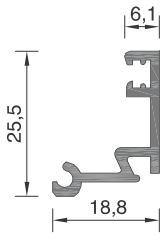

101-081 ΒΑΡΟΣ / WEIGHT 251 gr/m

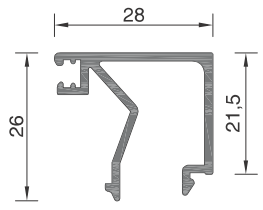

101-082A ΒΑΡΟΣ / WEIGHT 367 gr/m

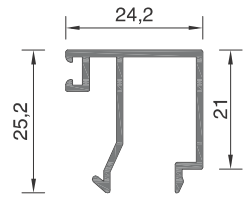

101-083 ΒΑΡΟΣ / WEIGHT 278 gr/m

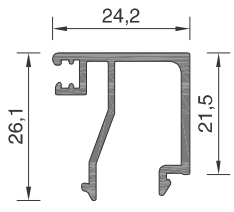

101-083A ΒΑΡΟΣ / WEIGHT 338 gr/m

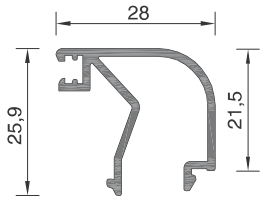

101-139 ΒΑΡΟΣ / WEIGHT 329 gr/m

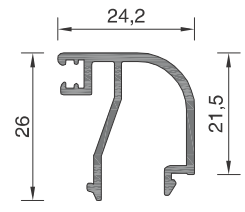

101-165 ΒΑΡΟΣ / WEIGHT 323 gr/m

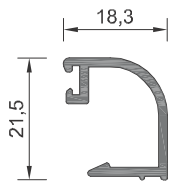

101-116 ΒΑΡΟΣ / WEIGHT 232 gr/m

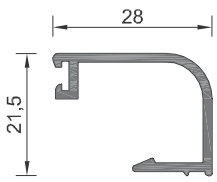

101-119 ΒΑΡΟΣ / WEIGHT 274 gr/m

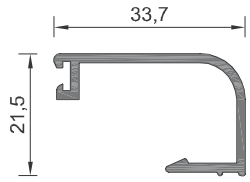

101-120 ΒΑΡΟΣ / WEIGHT 297 gr/m

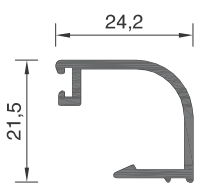

101-167 ΒΑΡΟΣ / WEIGHT 256 gr/m

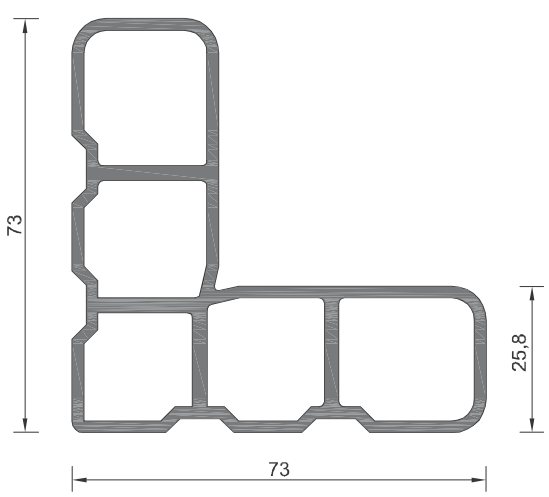

109-061 ΒΑΡΟΣ / WEIGHT 2051 gr/m

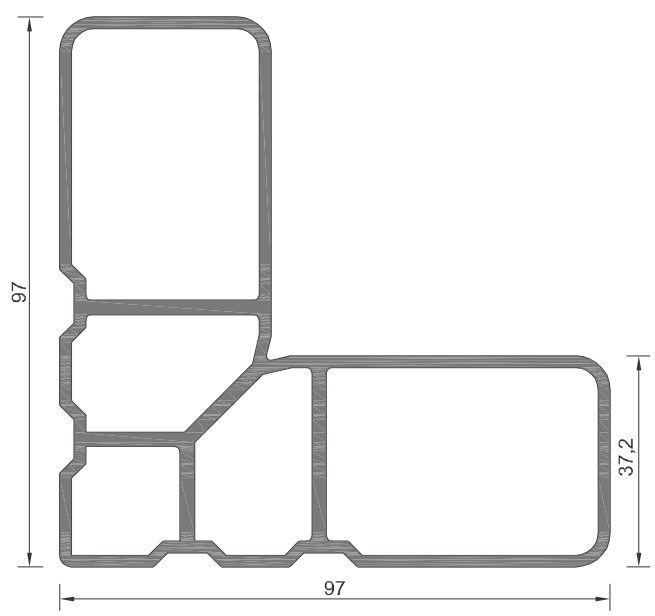

108 - 050 ΒΑΡΟΣ / WEIGHT 2832 gr/m

EXALCO
ALUMINIUM SYSTEMS

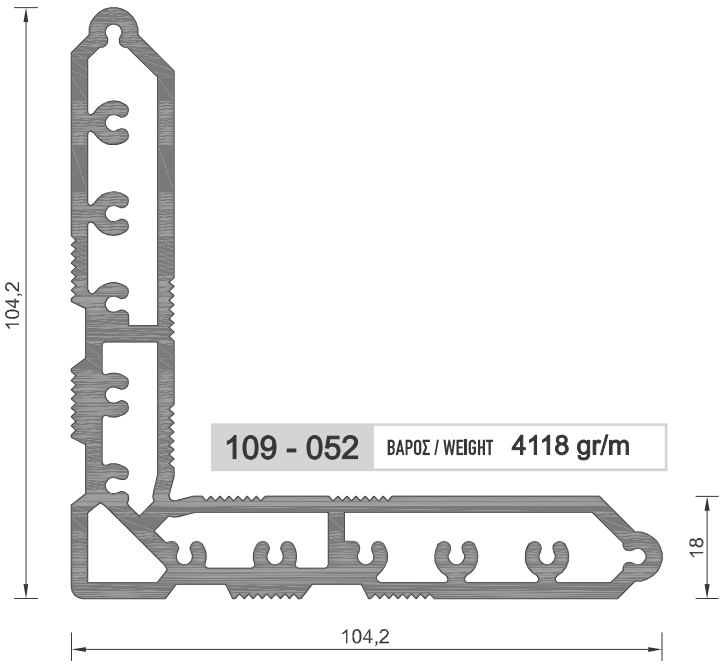

109 - 052 ΒΑΡΟΣ / WEIGHT 4118 gr/m

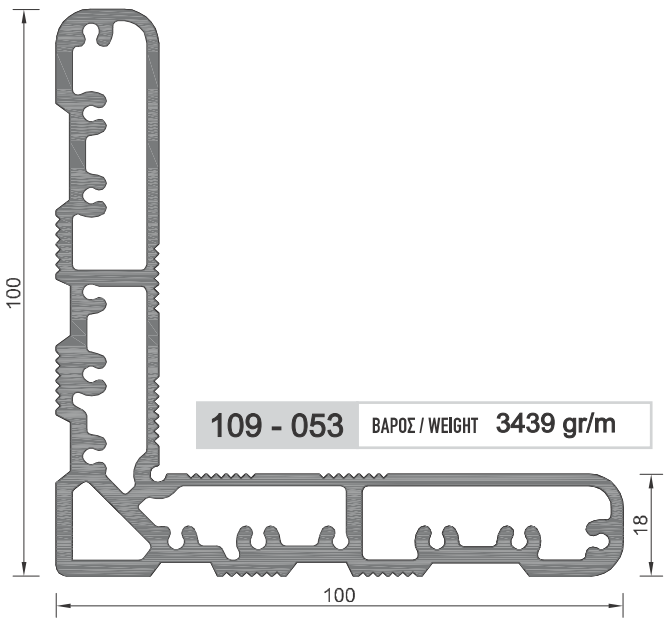

109 - 053 ΒΑΡΟΣ / WEIGHT 3439 gr/m

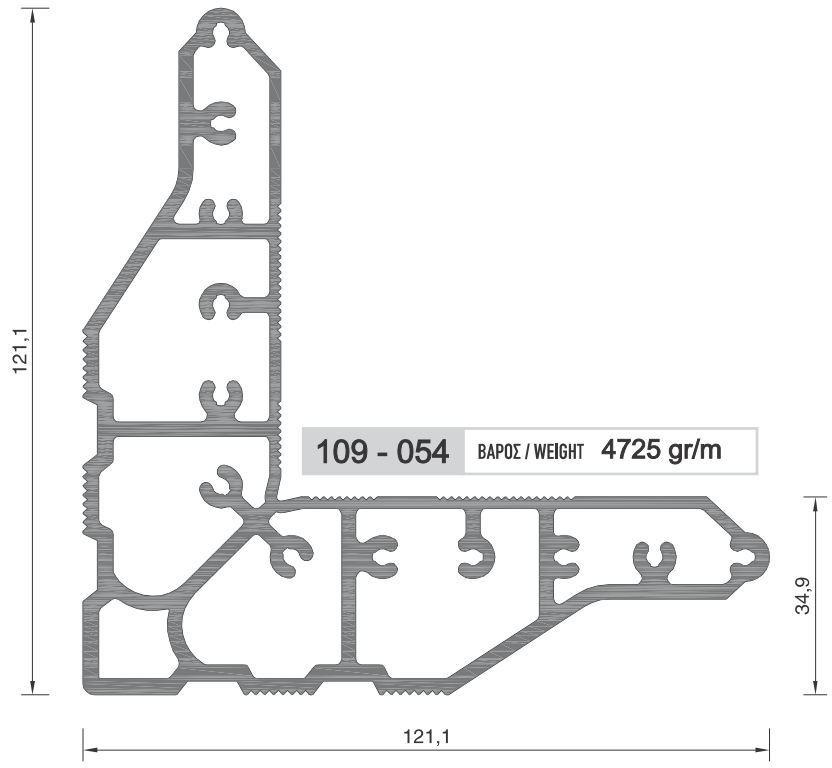

109 - 054 ΒΑΡΟΣ / WEIGHT 4725 gr/m

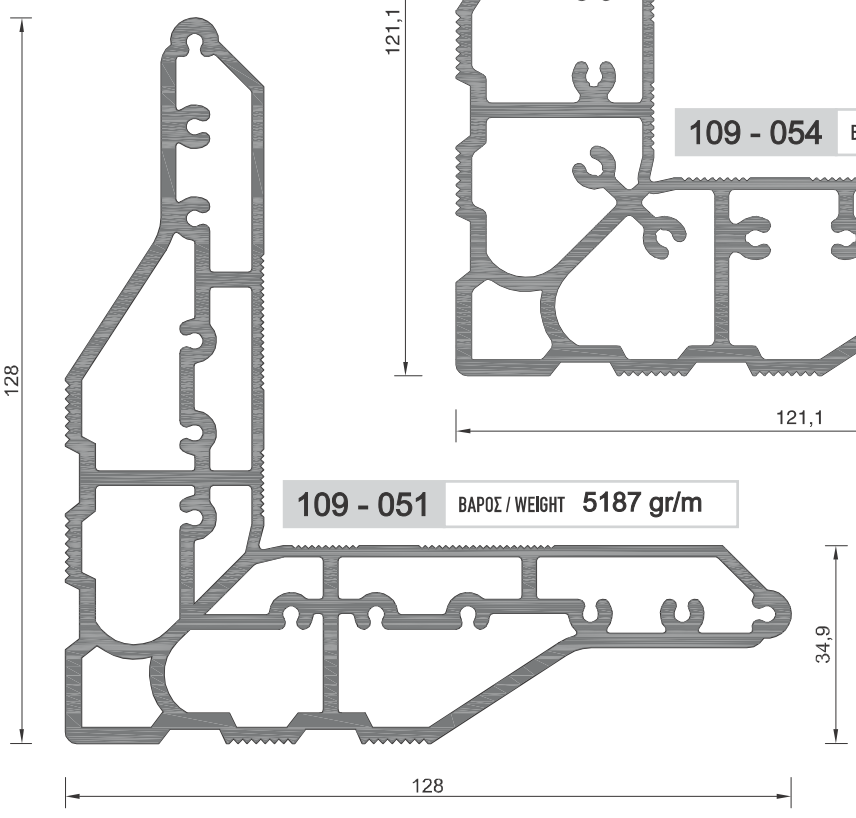

109 - 051 ΒΑΡΟΣ / WEIGHT 5187 gr/m

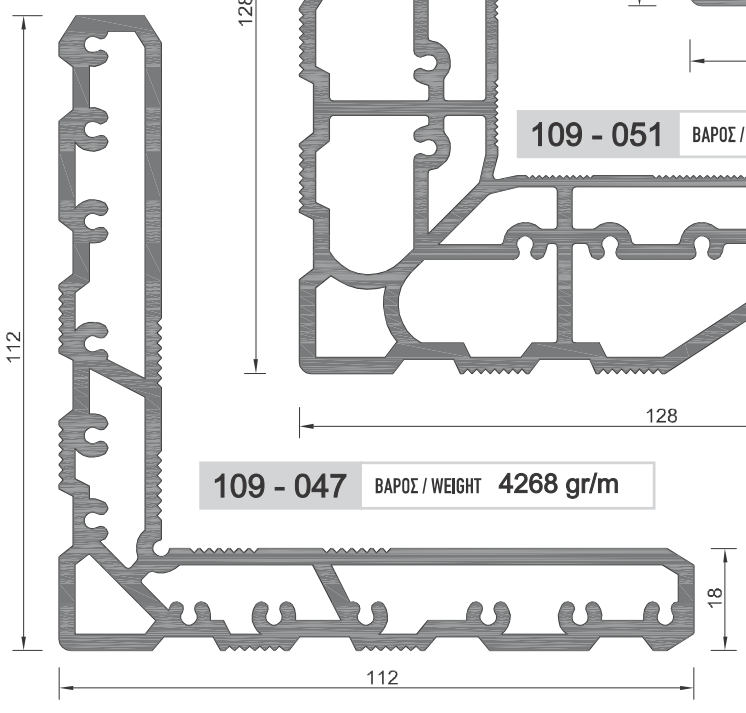

109 - 047 ΒΑΡΟΣ / WEIGHT 4268 gr/m

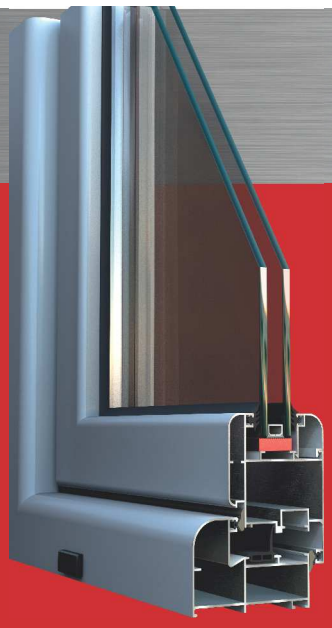

EXALCO
ALUMINIUM SYSTEMS

ALBIO 108

Ανοιγόμενο σύστημα
Opening system

·**Πάχος υαλοπίνακα: 5-24mm**

·Glazing thickness: 5-24mm

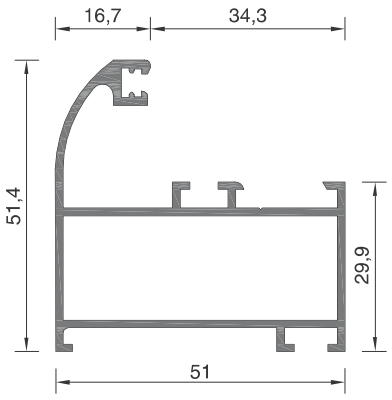

108-002 ΒΑΡΟΣ / WEIGHT **811 gr/m**

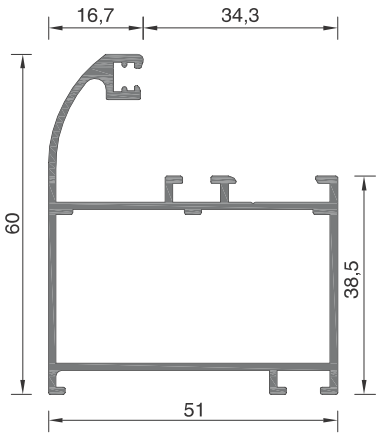

108-052 ΒΑΡΟΣ / WEIGHT **890 gr/m**

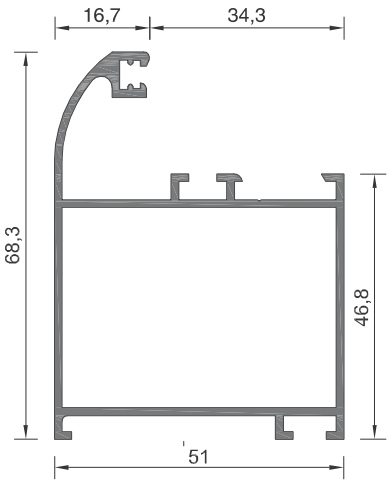

108-030 ΒΑΡΟΣ / WEIGHT **929 gr/m**

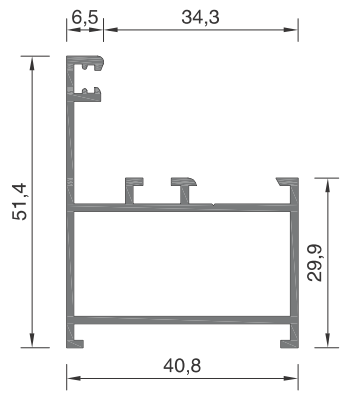

108-005 ΒΑΡΟΣ / WEIGHT **667 gr/m**

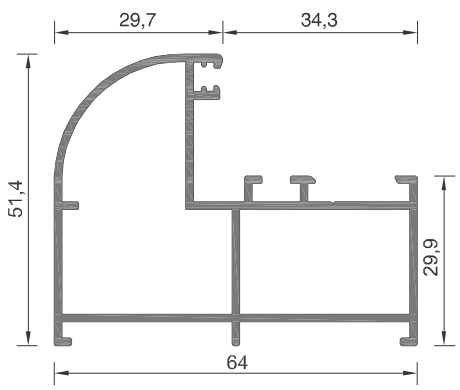

108-031 ΒΑΡΟΣ / WEIGHT **980 gr/m**

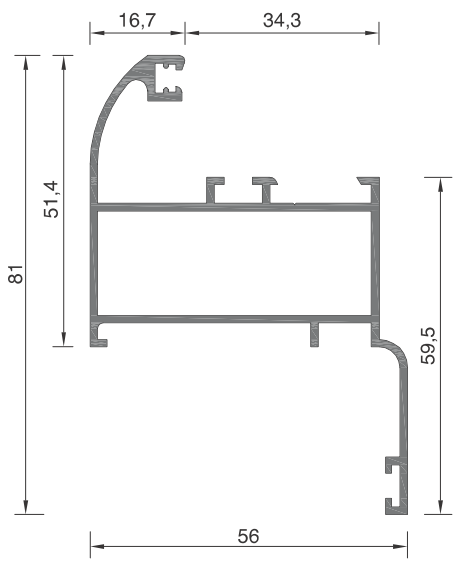

108-025 ΒΑΡΟΣ / WEIGHT **939 gr/m**

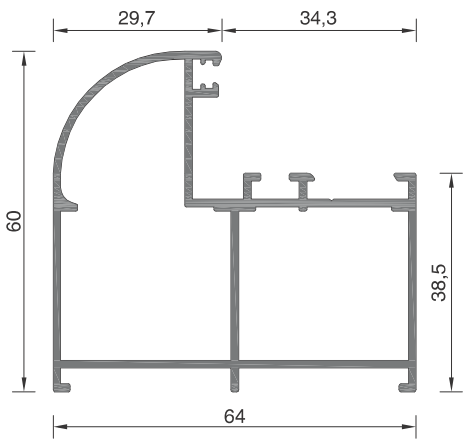

108-059 ΒΑΡΟΣ / WEIGHT **1098 gr/m**

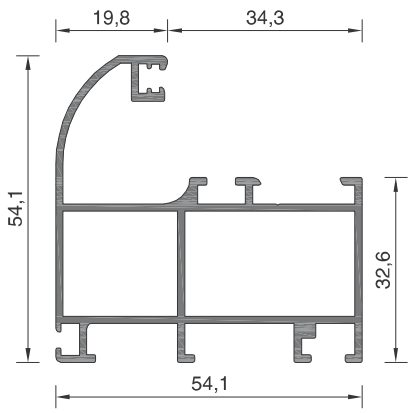

108-049 ΒΑΡΟΣ / WEIGHT **1002 gr/m**

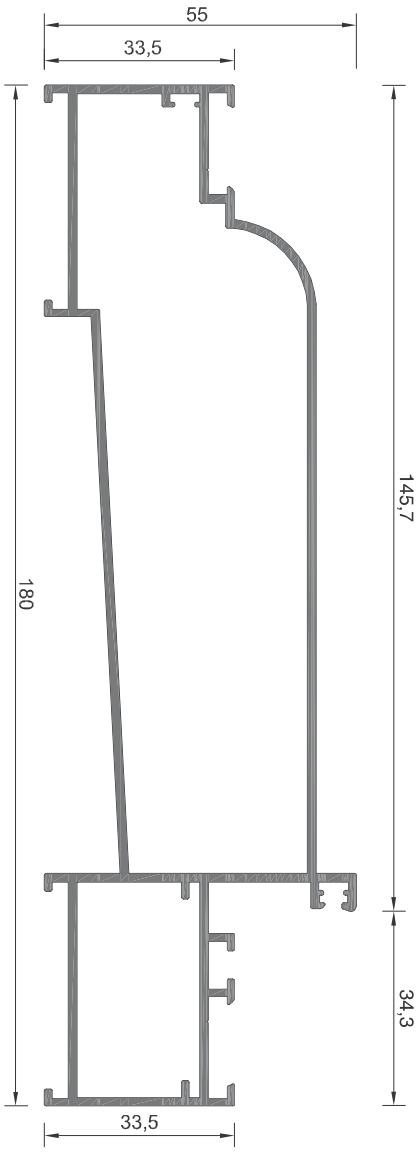

108-044 ΒΑΡΟΣ / WEIGHT **2157 gr/m**

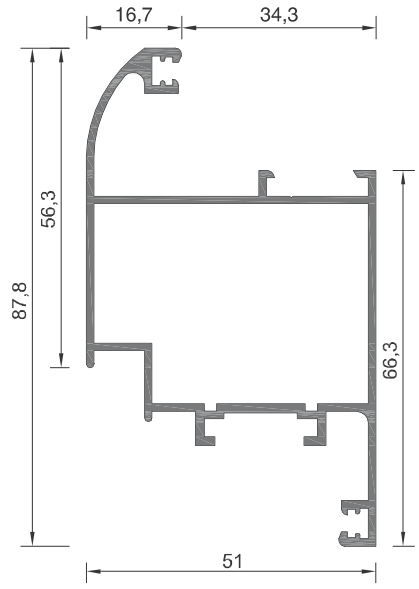

108-010 ΒΑΡΟΣ / WEIGHT **1071 gr/m**

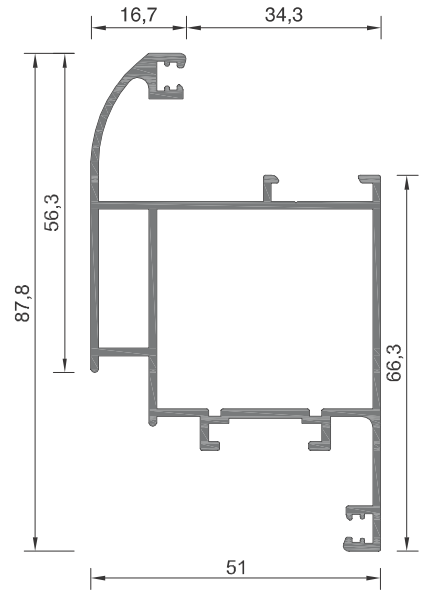

108-036 ΒΑΡΟΣ / WEIGHT **1158 gr/m**

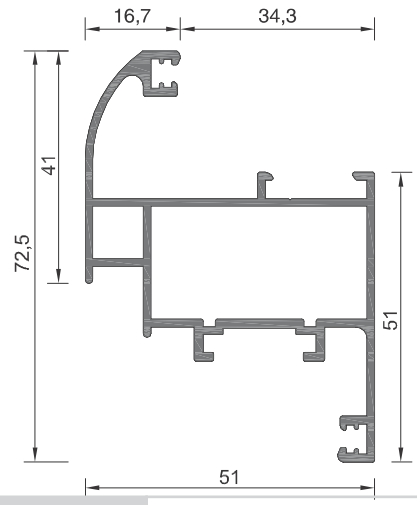

108-037 ΒΑΡΟΣ / WEIGHT **999 gr/m**

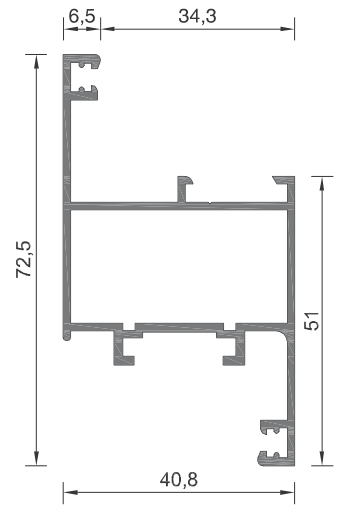

108-017 ΒΑΡΟΣ / WEIGHT **832 gr/m**

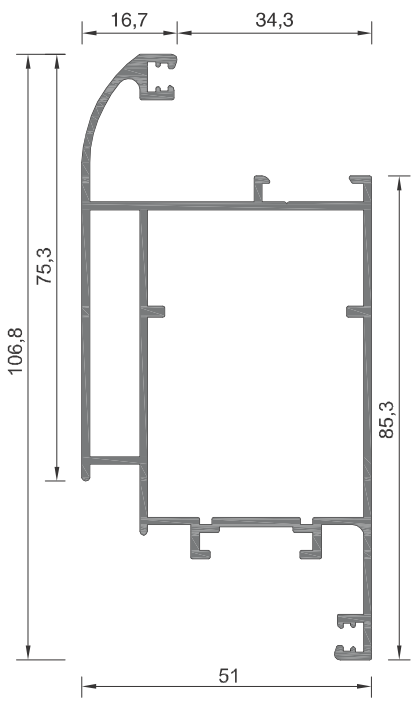

108-038 ΒΑΡΟΣ / WEIGHT **1390 gr/m**

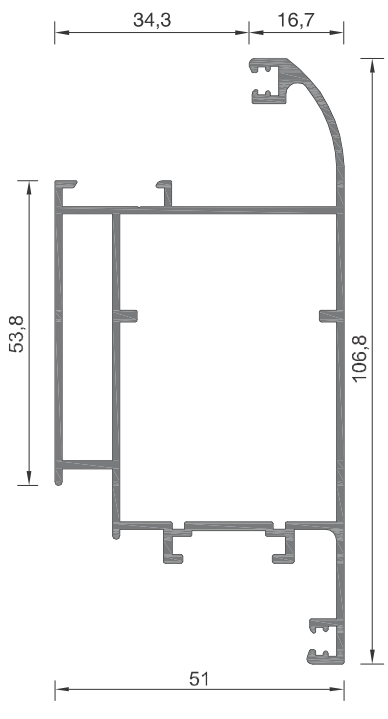

108-039 ΒΑΡΟΣ / WEIGHT **1390 gr/m**

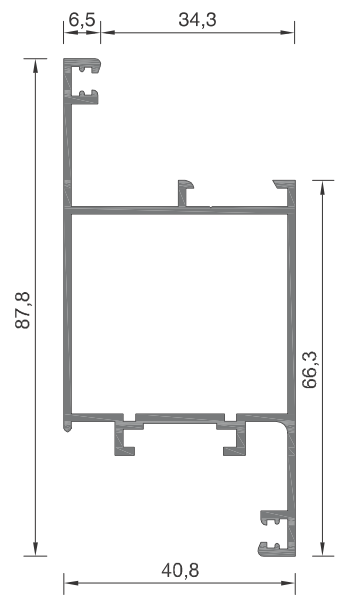

108-016 ΒΑΡΟΣ / WEIGHT **940 gr/m**

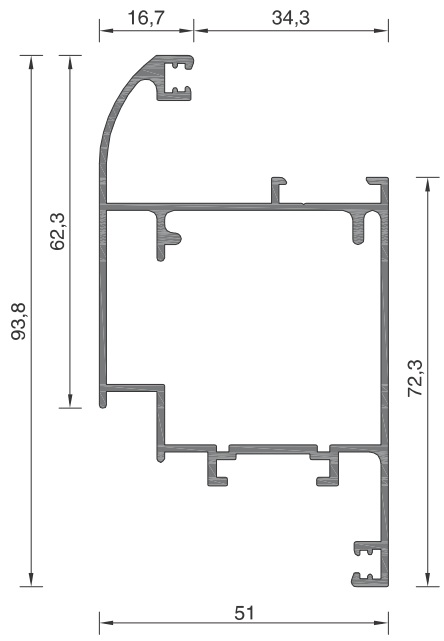

108-068 ΒΑΡΟΣ / WEIGHT 1199 gr/m

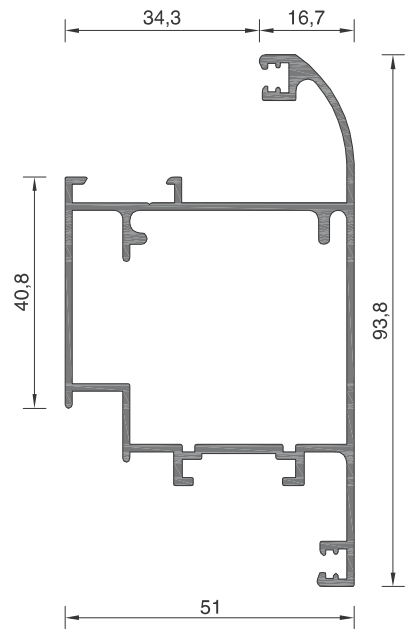

108-069 ΒΑΡΟΣ / WEIGHT 1199 gr/m

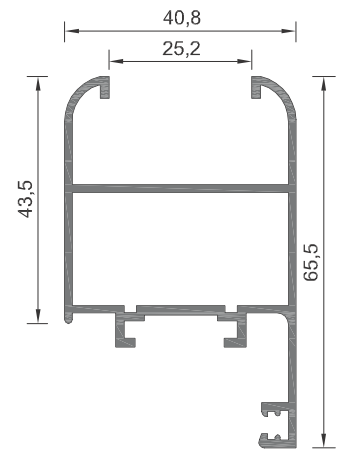

108-009 ΒΑΡΟΣ / WEIGHT 829 gr/m

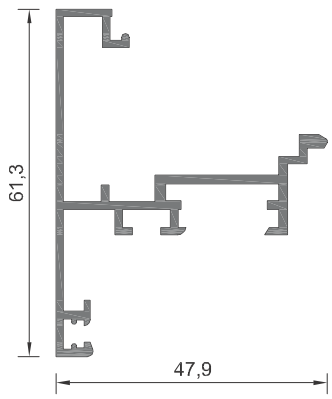

108-012 ΒΑΡΟΣ / WEIGHT 685 gr/m

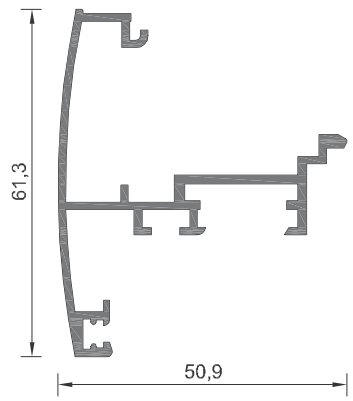

108-013 ΒΑΡΟΣ / WEIGHT 710 gr/m

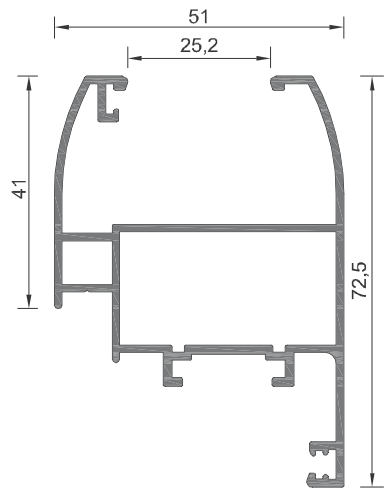

108-045 ΒΑΡΟΣ / WEIGHT 1045 gr/m

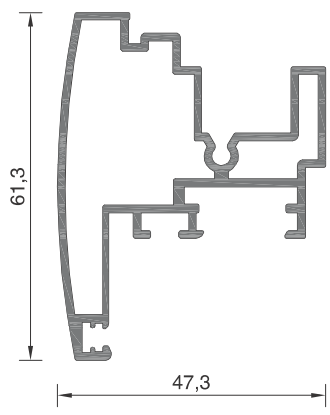

108-070 ΒΑΡΟΣ / WEIGHT 992 gr/m

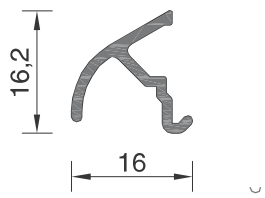

108-057 ΒΑΡΟΣ / WEIGHT 134 gr/m

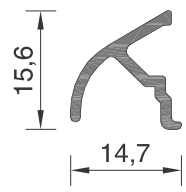

108-057A ΒΑΡΟΣ / WEIGHT 126 gr/m

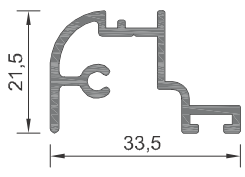

108-055 ΒΑΡΟΣ / WEIGHT 356 gr/m

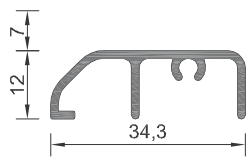

108-056 ΒΑΡΟΣ / WEIGHT 258 gr/m

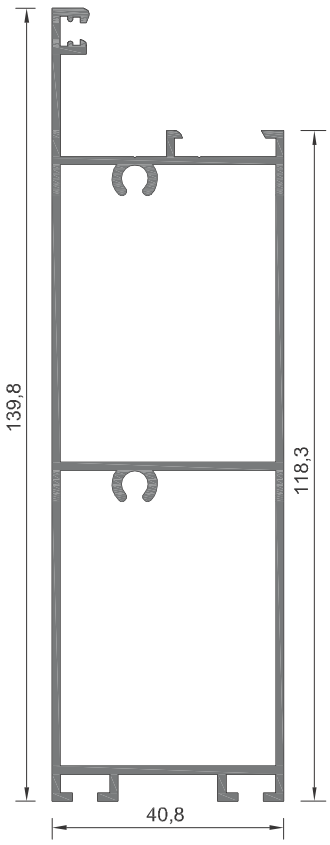

108-020 ΒΑΡΟΣ / WEIGHT 1656 gr/m

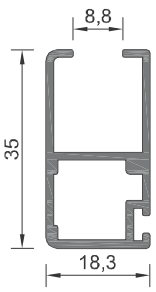

108-060 ΒΑΡΟΣ / WEIGHT 430 gr/m

108-028 ΒΑΡΟΣ / WEIGHT 234 gr/m

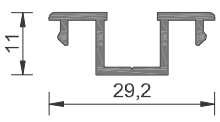

205-014 ΒΑΡΟΣ / WEIGHT 205 gr/m

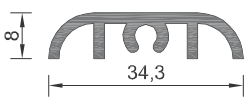

108-029 ΒΑΡΟΣ / WEIGHT 317 gr/m

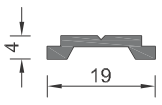

101-063 ΒΑΡΟΣ / WEIGHT 111 gr/m

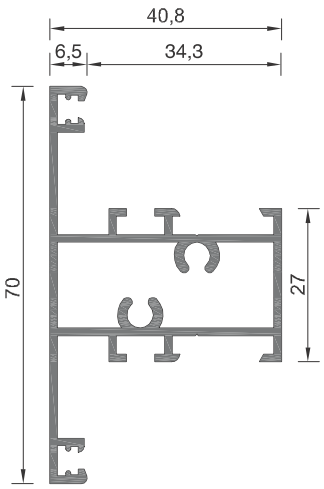

108-018 ΒΑΡΟΣ / WEIGHT 918 gr/m

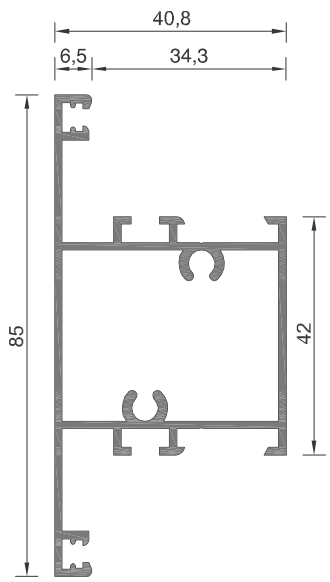

108-019 ΒΑΡΟΣ / WEIGHT 1023 gr/m

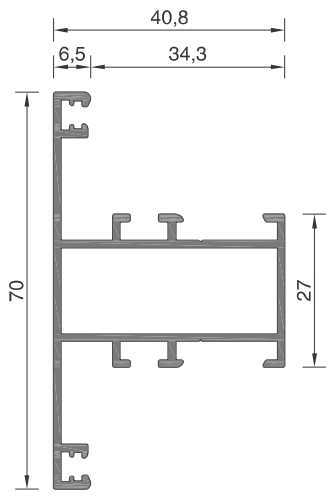

108-053 ΒΑΡΟΣ / WEIGHT 814 gr/m

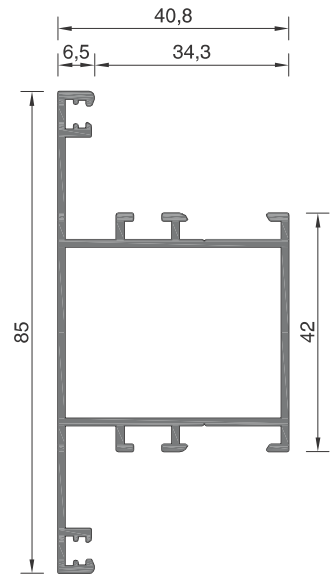

108-054 ΒΑΡΟΣ / WEIGHT 920 gr/m

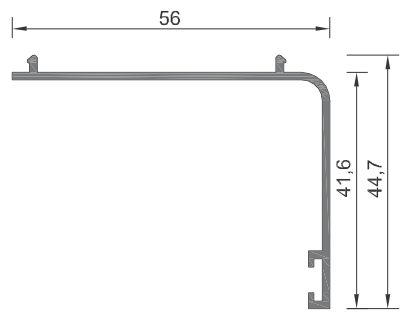

108-021 ΒΑΡΟΣ / WEIGHT 379 gr/m

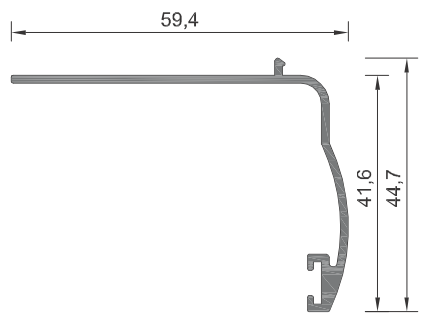

108-033 ΒΑΡΟΣ / WEIGHT 411 gr/m

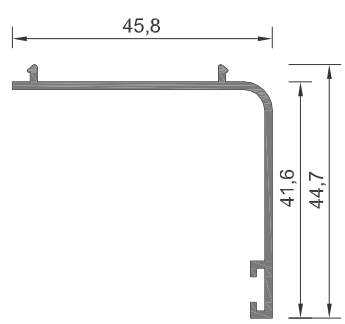

108-023 ΒΑΡΟΣ / WEIGHT 343 gr/m

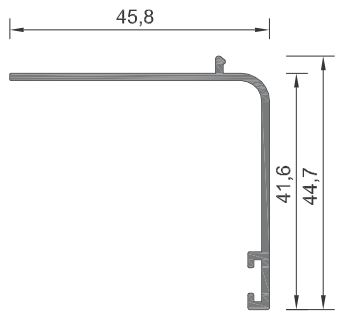

108-034 ΒΑΡΟΣ / WEIGHT 332 gr/m

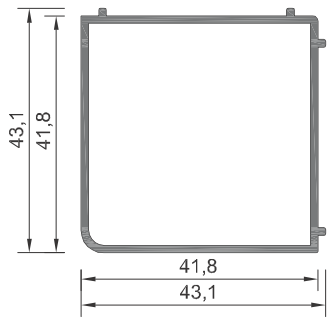

108-040 ΒΑΡΟΣ / WEIGHT 581 gr/m

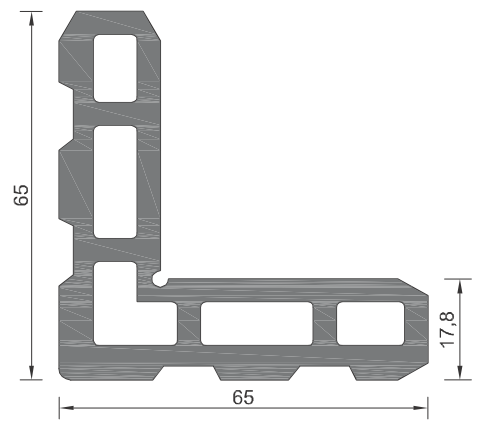

101-071 ΒΑΡΟΣ / WEIGHT 3208 gr/m

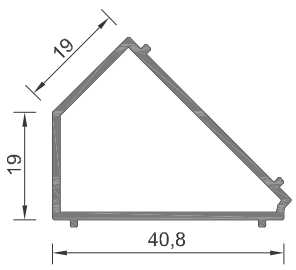

108-042 ΒΑΡΟΣ / WEIGHT 432 gr/m

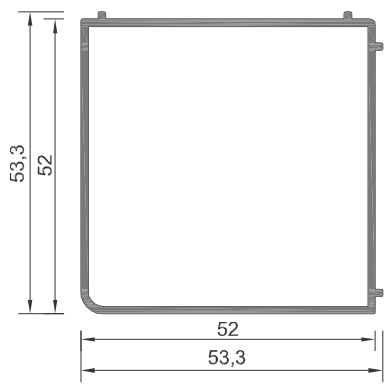

108-041 ΒΑΡΟΣ / WEIGHT 724 gr/m

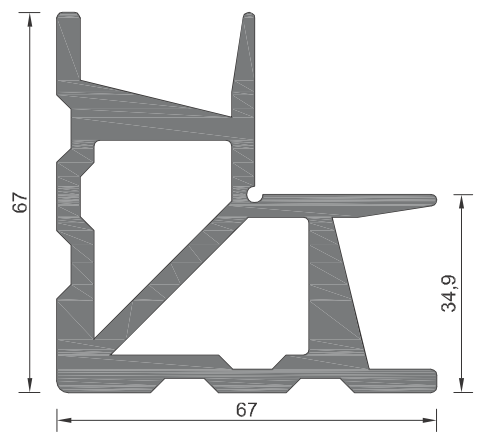

101-072 ΒΑΡΟΣ / WEIGHT 3613 gr/m

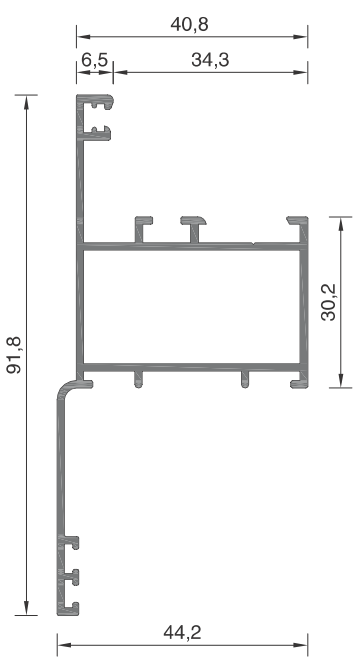

108-063 ΒΑΡΟΣ / WEIGHT 871 gr/m

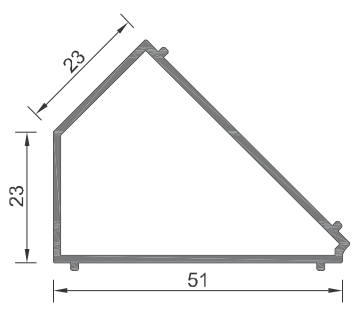

108-043 ΒΑΡΟΣ / WEIGHT 534 gr/m

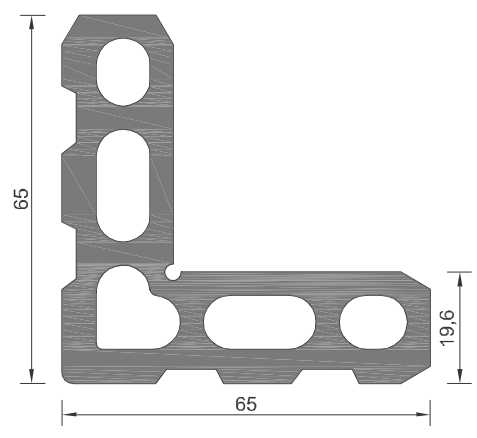

101-075 ΒΑΡΟΣ / WEIGHT 3541 gr/m

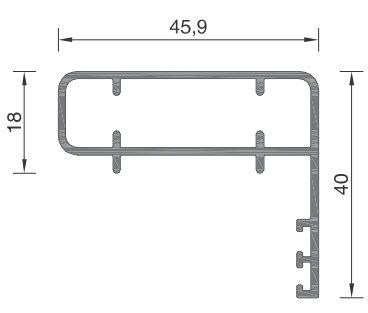

108-064 ΒΑΡΟΣ / WEIGHT 580 gr/m

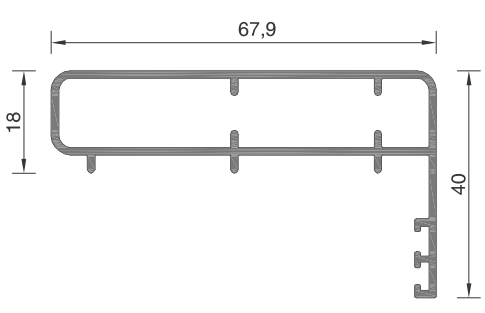

108-065 ΒΑΡΟΣ / WEIGHT 745 gr/m

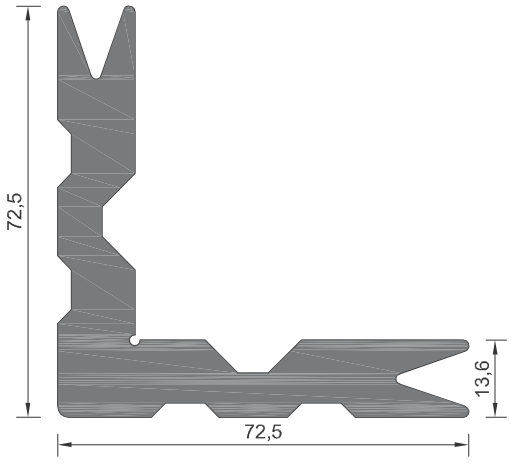

109-031 ΒΑΡΟΣ / WEIGHT 3803 gr/m

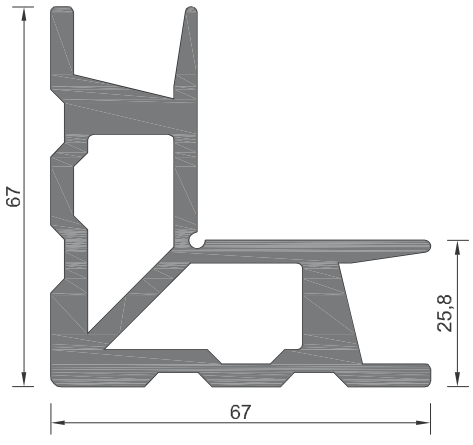

109-030 ΒΑΡΟΣ / WEIGHT 3397 gr/m

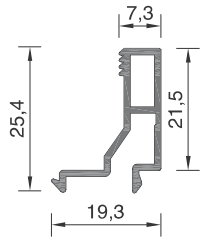

108-026B ΒΑΡΟΣ / WEIGHT 225 gr/m

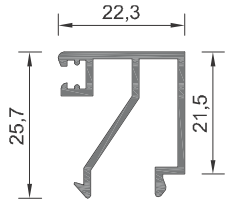

108-027 ΒΑΡΟΣ / WEIGHT 304 gr/m

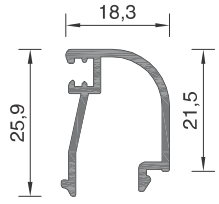

101-076A ΒΑΡΟΣ / WEIGHT 267 gr/m

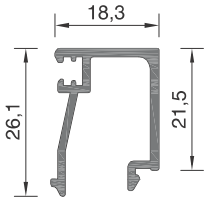

101-079A ΒΑΡΟΣ / WEIGHT 301 gr/m

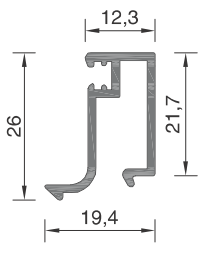

101-080 ΒΑΡΟΣ / WEIGHT 283 gr/m

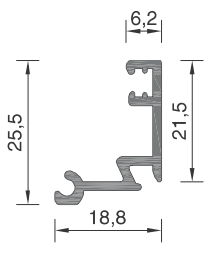

101-081 ΒΑΡΟΣ / WEIGHT 251 gr/m

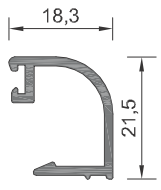

101-116 ΒΑΡΟΣ / WEIGHT 232 gr/m

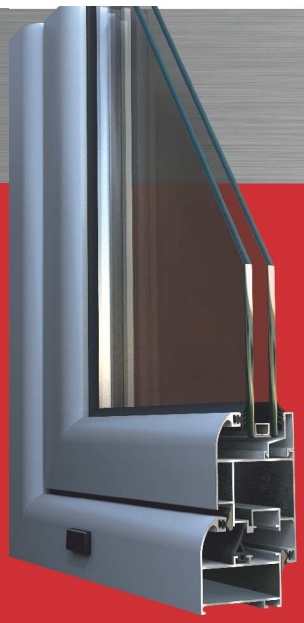

ALBIO 108C

Ανοιγόμενο σύστημα με περιμετρικό μηχανισμό πολλαπλών κλειδωμάτων
Opening system with peripheral multiple locking mechanism

·Πάχος υαλοπίνακα: 5-24mm

·Glazing thickness: 5-24mm

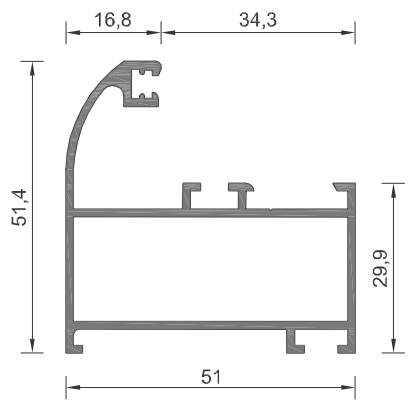

108-002 ΒΑΡΟΣ / WEIGHT 811 gr/m

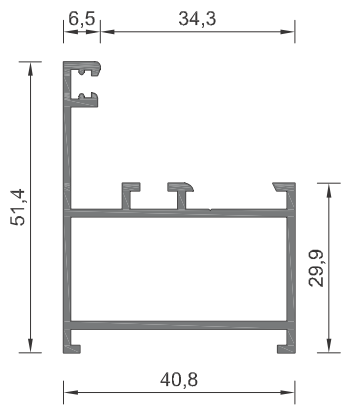

108-005 ΒΑΡΟΣ / WEIGHT 667 gr/m

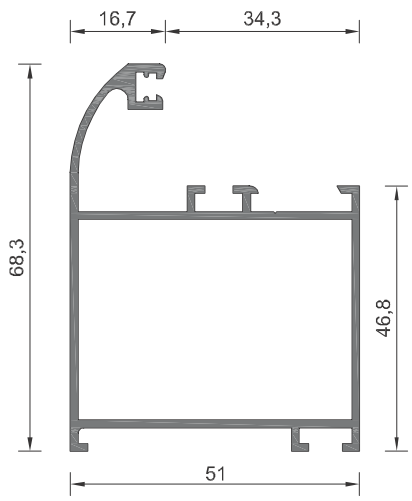

108-030 ΒΑΡΟΣ / WEIGHT 929 gr/m

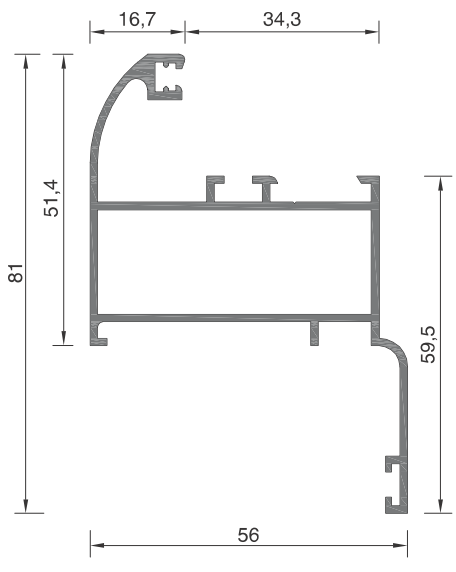

108-025 ΒΑΡΟΣ / WEIGHT 939 gr/m

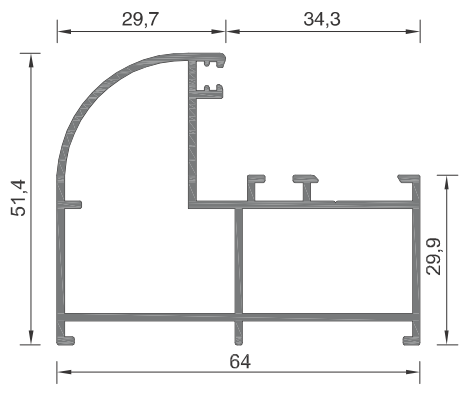

108-031 ΒΑΡΟΣ / WEIGHT 980 gr/m

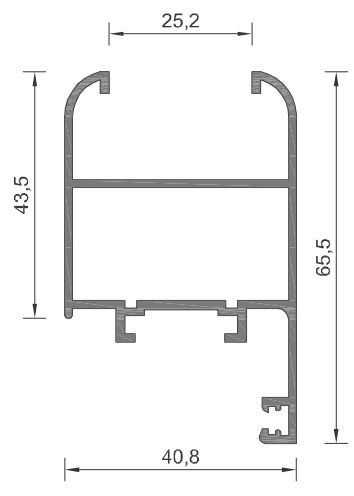

108-009 ΒΑΡΟΣ / WEIGHT 829 gr/m

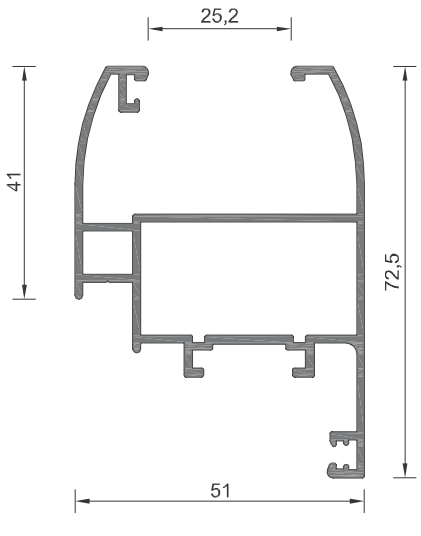

108-045 ΒΑΡΟΣ / WEIGHT 1045 gr/m

EXALCO ALUMINIUM SYSTEMS

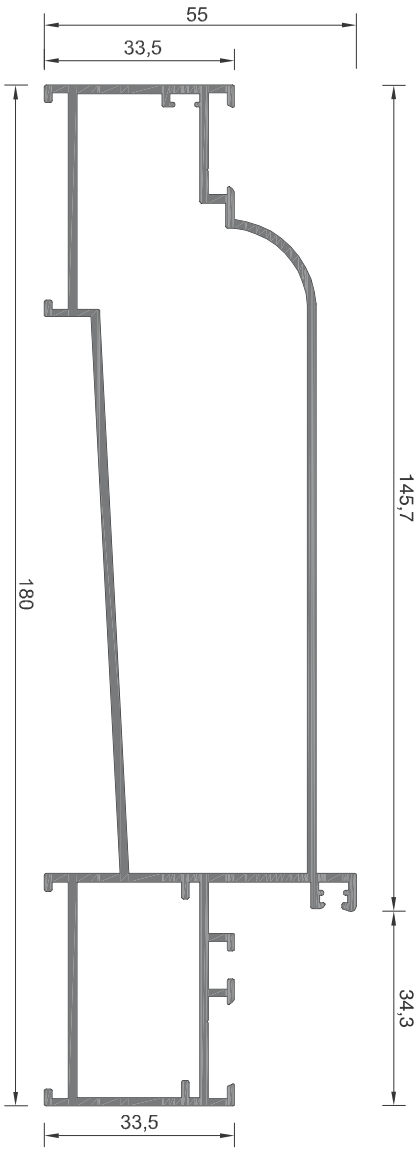

108-044 ΒΑΡΟΣ / WEIGHT 2157 gr/m

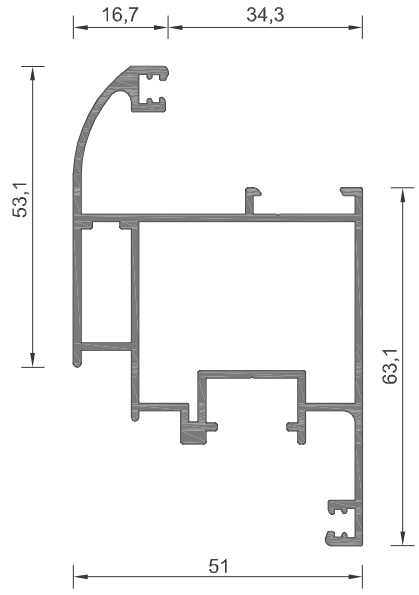

108-046 ΒΑΡΟΣ / WEIGHT 1180 gr/m

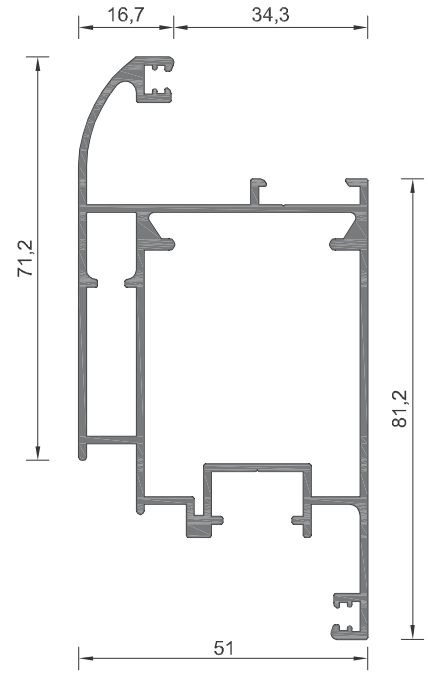

108-066 ΒΑΡΟΣ / WEIGHT 1471 gr/m

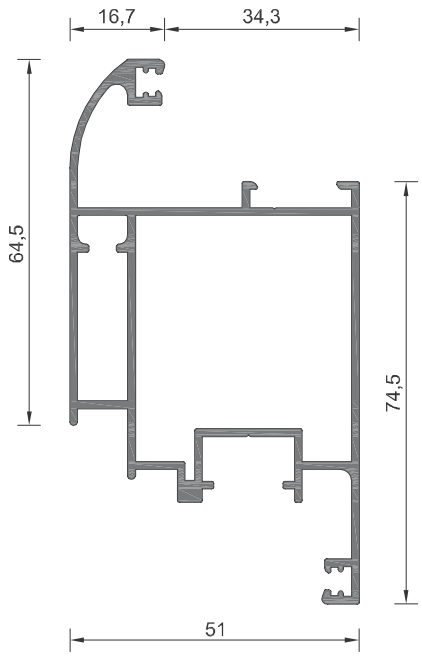

108-047 ΒΑΡΟΣ / WEIGHT 1303 gr/m

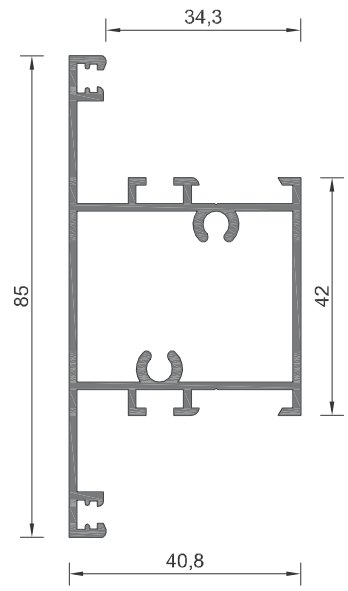

108-019 ΒΑΡΟΣ / WEIGHT 1023 gr/m

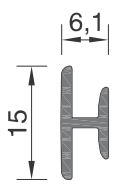

101-166 ΒΑΡΟΣ / WEIGHT 99 gr/m

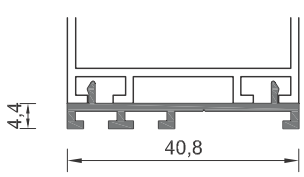

108-028 ΒΑΡΟΣ / WEIGHT 234 gr/m

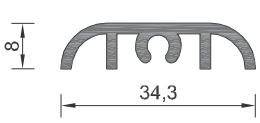

108-029 ΒΑΡΟΣ / WEIGHT 317 gr/m

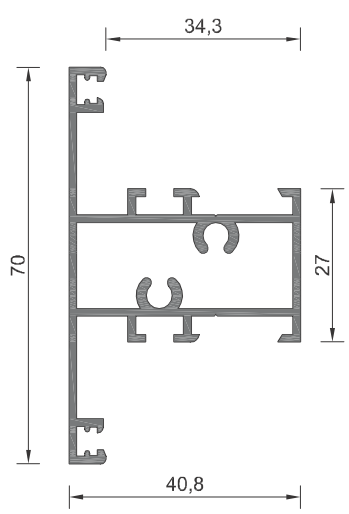

108-018 ΒΑΡΟΣ / WEIGHT 918 gr/m

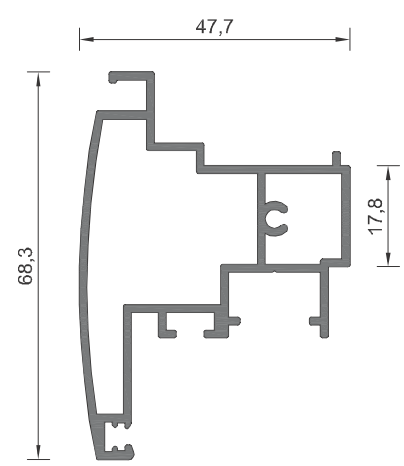

108-048 ΒΑΡΟΣ / WEIGHT 1012 gr/m

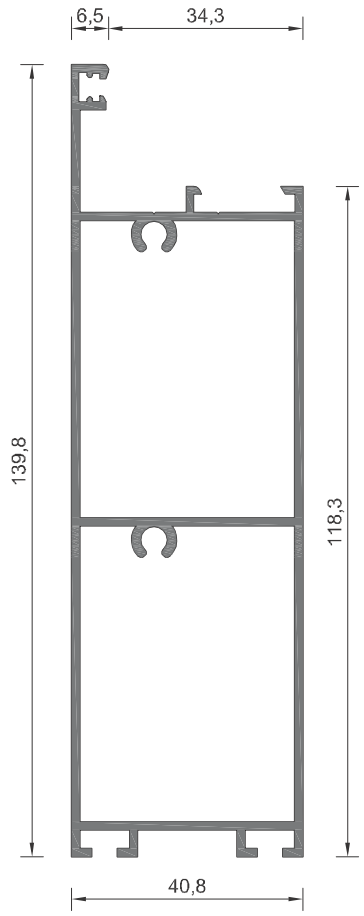

108-020 ΒΑΡΟΣ / WEIGHT 1656 gr/m

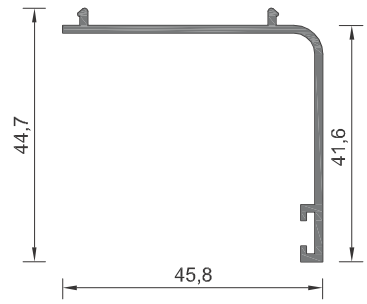

108-023 ΒΑΡΟΣ / WEIGHT 343 gr/m

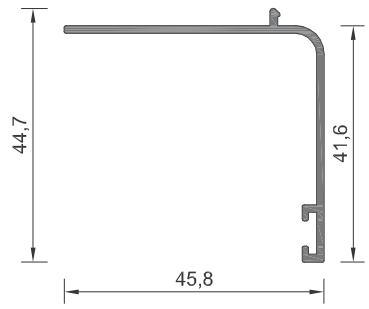

108-034 ΒΑΡΟΣ / WEIGHT 332 gr/m

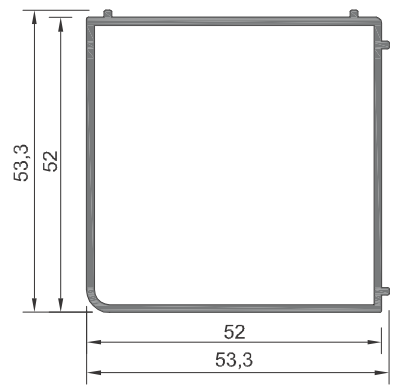

108-041 ΒΑΡΟΣ / WEIGHT 724 gr/m

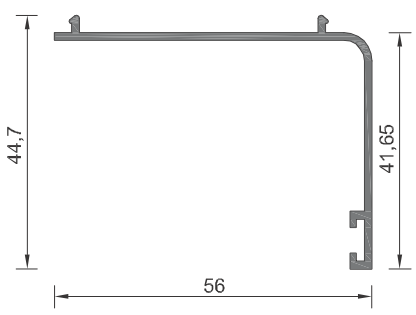

108-021 ΒΑΡΟΣ / WEIGHT 379 gr/m

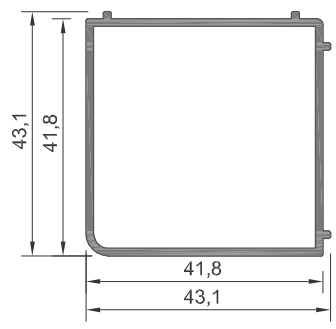

108-040 ΒΑΡΟΣ / WEIGHT 581 gr/m

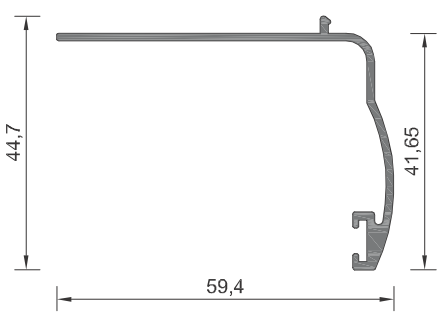

108-033 ΒΑΡΟΣ / WEIGHT 411 gr/m

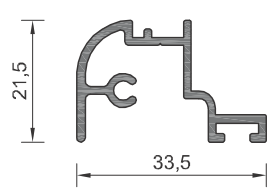

108-055 ΒΑΡΟΣ / WEIGHT 356 gr/m

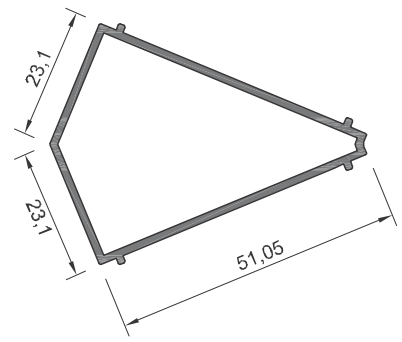

108-043 ΒΑΡΟΣ / WEIGHT 534 gr/m

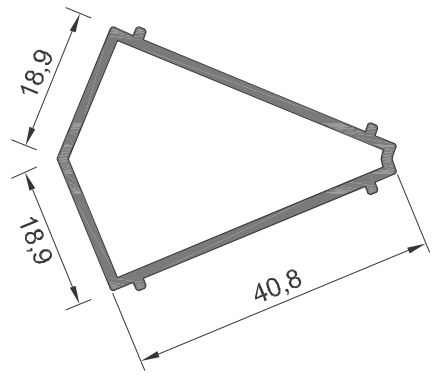

108-042 ΒΑΡΟΣ / WEIGHT 432 gr/m

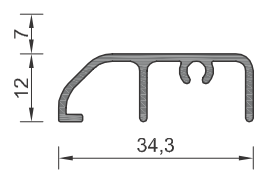

108-056 ΒΑΡΟΣ / WEIGHT 258 gr/m

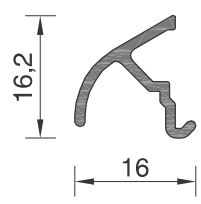

108-057 ΒΑΡΟΣ / WEIGHT 134 gr/m

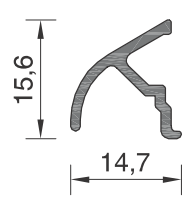

108-057A ΒΑΡΟΣ / WEIGHT 126 gr/m

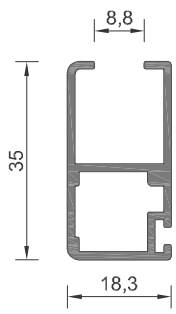

108-060	ΒΑΡΟΣ / WEIGHT	430 gr/m

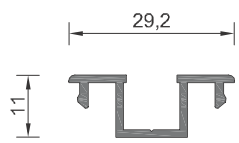

205-014	ΒΑΡΟΣ / WEIGHT	205 gr/m

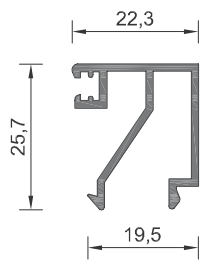

108-027	ΒΑΡΟΣ / WEIGHT	304 gr/m

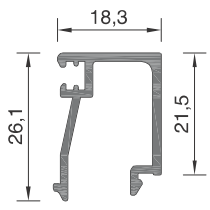

101-079A	ΒΑΡΟΣ / WEIGHT	301 gr/m

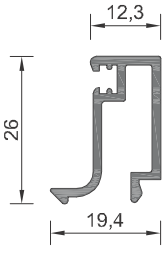

101-080	ΒΑΡΟΣ / WEIGHT	283 gr/m

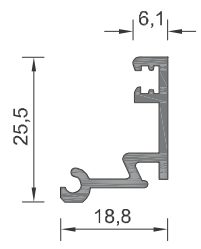

101-081	ΒΑΡΟΣ / WEIGHT	251 gr/m

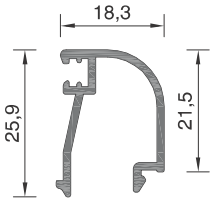

101-076A	ΒΑΡΟΣ / WEIGHT	267 gr/m

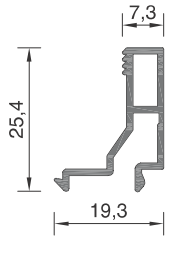

108-026B	ΒΑΡΟΣ / WEIGHT	224 gr/m

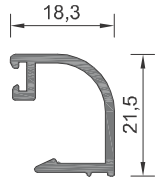

101-116	ΒΑΡΟΣ / WEIGHT	232 gr/m

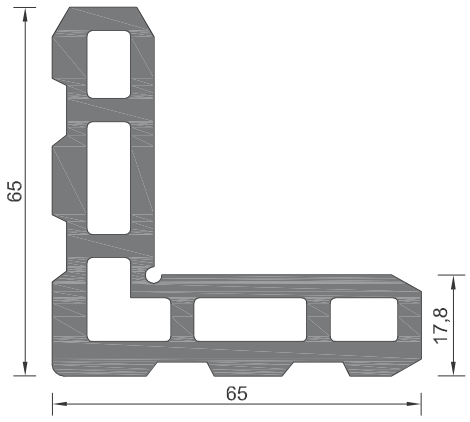

101-071	ΒΑΡΟΣ / WEIGHT 3208 gr/m

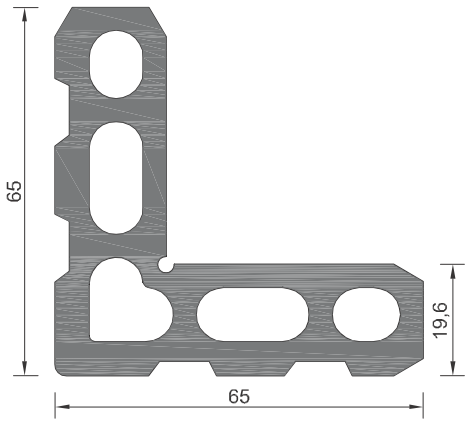

101-075	ΒΑΡΟΣ / WEIGHT 3541 gr/m

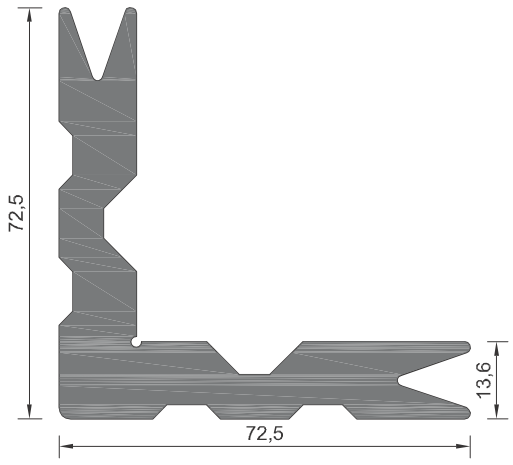

109-031	ΒΑΡΟΣ / WEIGHT 3803 gr/m

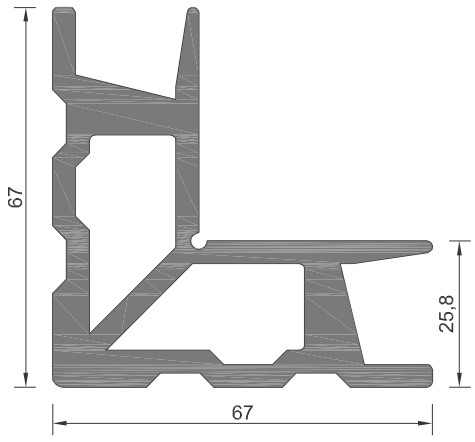

109-030	ΒΑΡΟΣ / WEIGHT 3397 gr/m

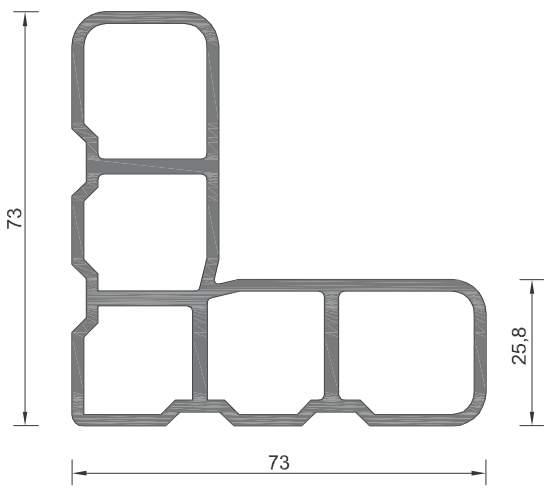

109 - 061	ΒΑΡΟΣ / WEIGHT 2051 gr/m

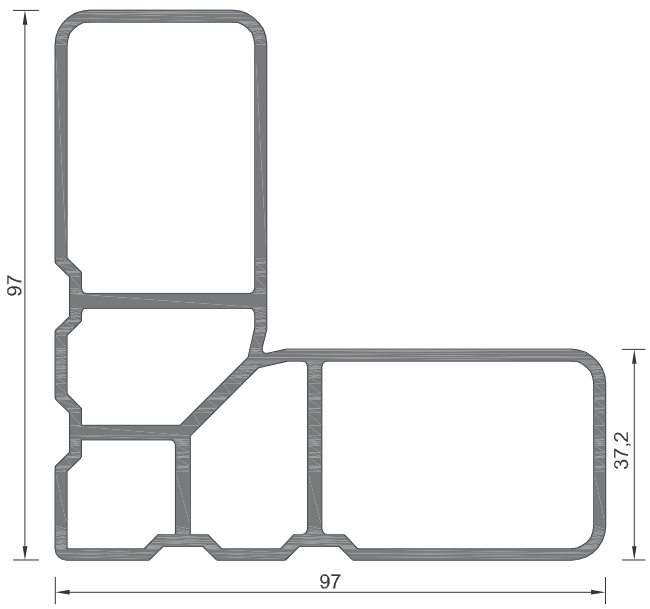

108 - 050	ΒΑΡΟΣ / WEIGHT 2832 gr/m

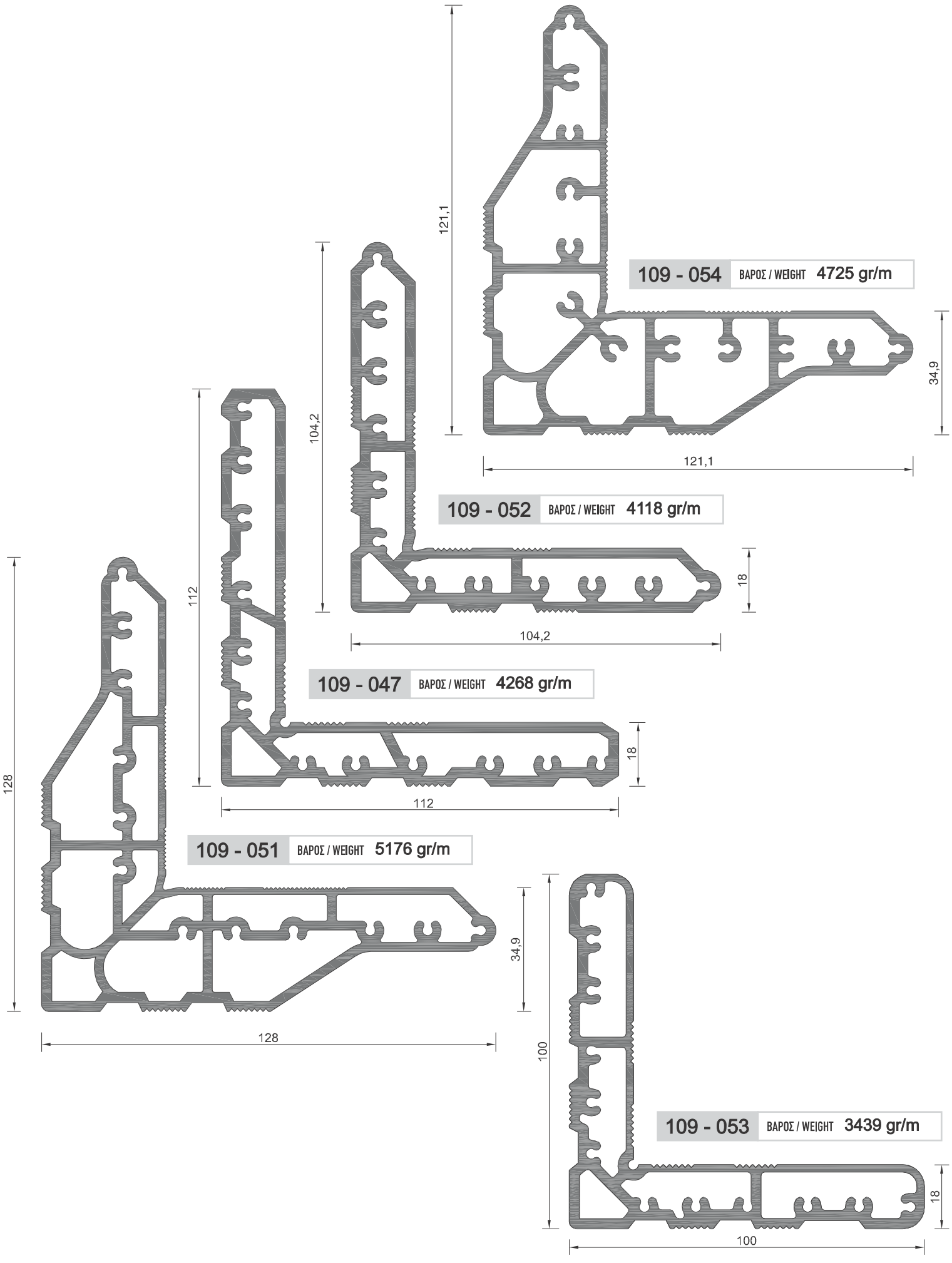
121,1
34,9
121,1
109 - 054 ΒΑΡΟΣ / WEIGHT 4725 gr/m
104,2
18
104,2
109 - 052 ΒΑΡΟΣ / WEIGHT 4118 gr/m
112
18
112
109 - 047 ΒΑΡΟΣ / WEIGHT 4268 gr/m
128
34,9
128
109 - 051 ΒΑΡΟΣ / WEIGHT 5176 gr/m
100
18
100
109 - 053 ΒΑΡΟΣ / WEIGHT 3439 gr/m

ALBIO 109

Ανοιγόμενο σύστημα με θερμοδιακοπή
Thermal break opening system

·Πλάτος πολυαμιδίου: 24mm
·Πάχος υαλοπίνακα: 17-45mm
·Συντελεστής θερμοπερατότητας Uf: 2.2 – 2.8 W/(m2K)

·Polyamide width: 24mm
·Glazing thickness: 17-45mm
·Thermal transmittance coefficient Uf: 2.2 – 2.8 W/(m2K)

ΚΑΜΠΥΛΑ ΠΡΟΦΙΛ / CURVED PROFILES

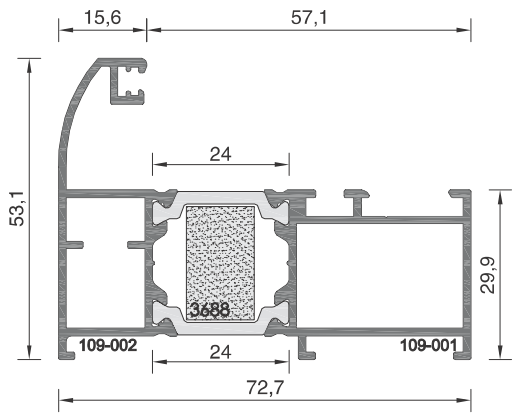

109-02 ΒΑΡΟΣ / WEIGHT **1293 gr/m**

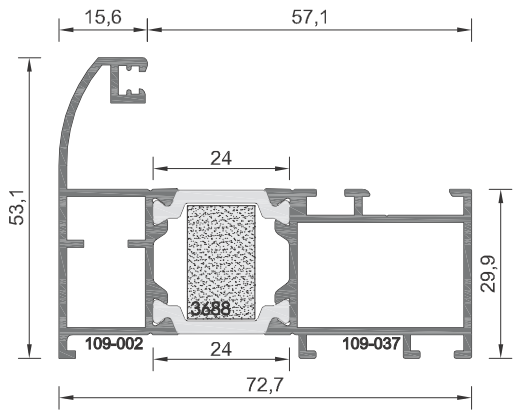

109-44 ΒΑΡΟΣ / WEIGHT **1314 gr/m**

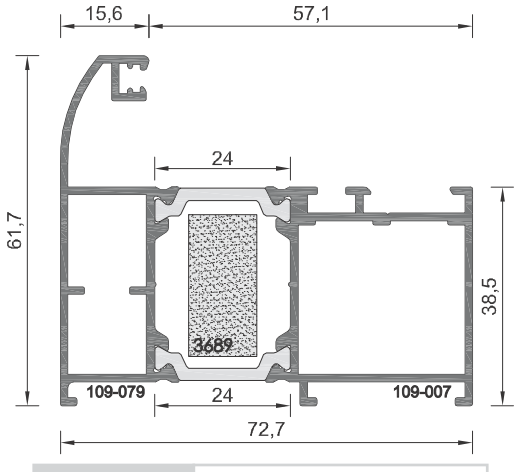

109-79 ΒΑΡΟΣ / WEIGHT **1438 gr/m**

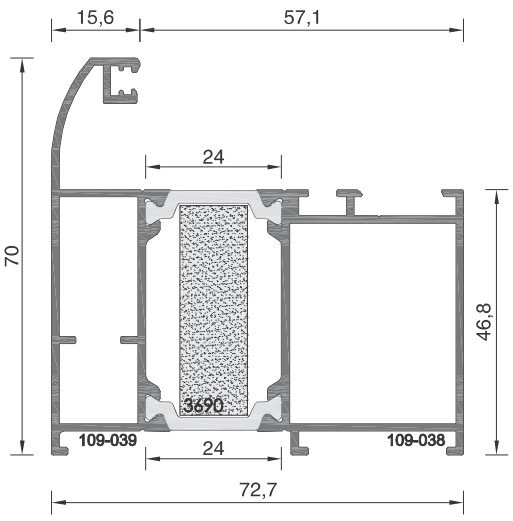

109-39 ΒΑΡΟΣ / WEIGHT **1539 gr/m**

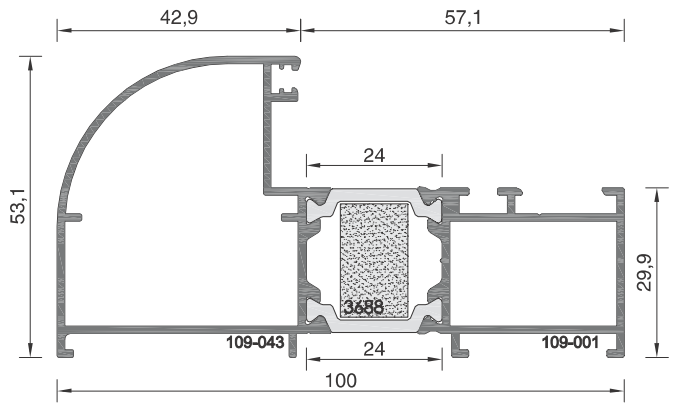

109-43 ΒΑΡΟΣ / WEIGHT **1504 gr/m**

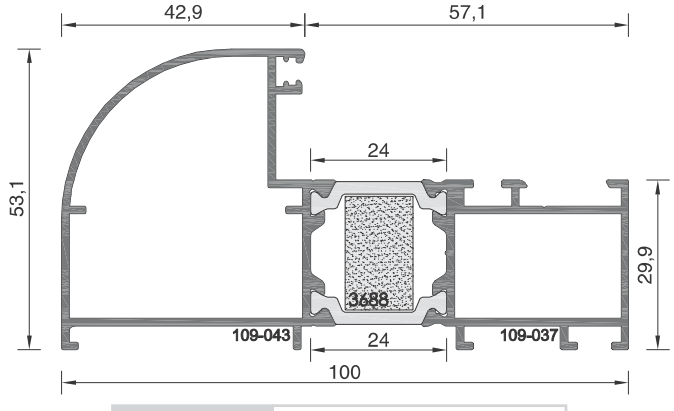

109-51 ΒΑΡΟΣ / WEIGHT **1524 gr/m**

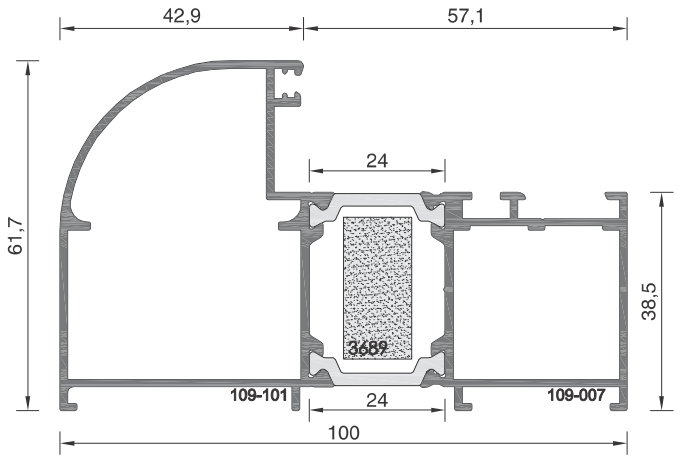

109-201 ΒΑΡΟΣ / WEIGHT **1672 gr/m**

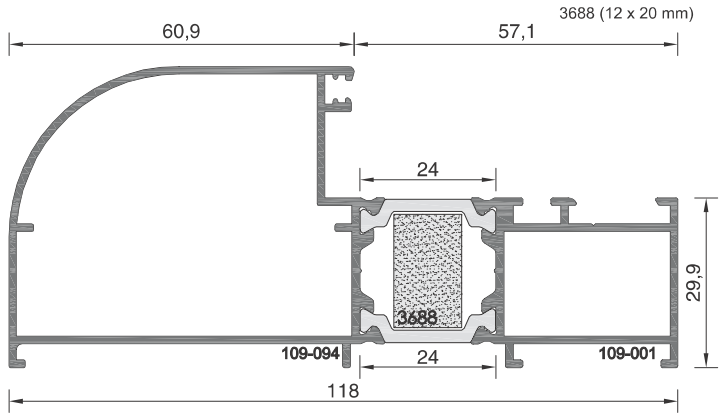

109-94 ΒΑΡΟΣ / WEIGHT **1625 gr/m**

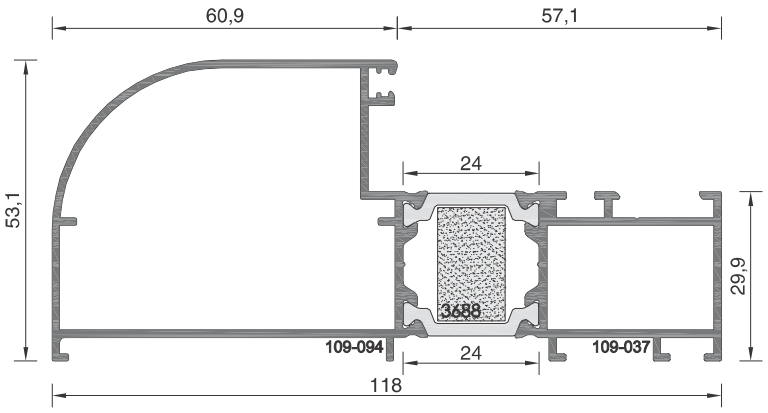

109-99 ΒΑΡΟΣ / WEIGHT **1645 gr/m**

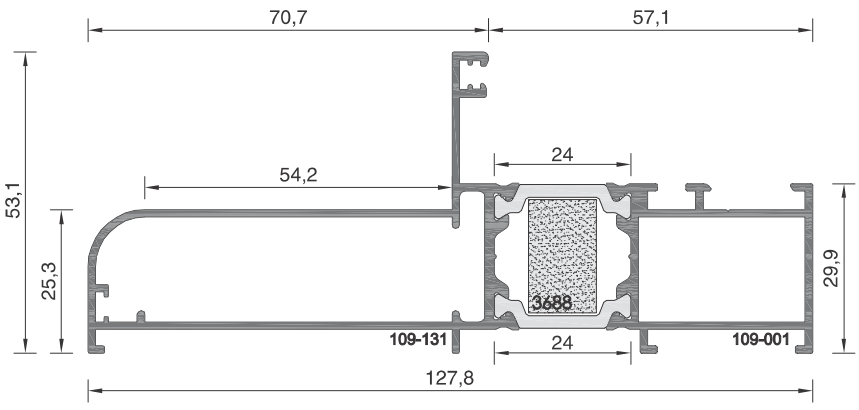

109-218 ΒΑΡΟΣ / WEIGHT **1674 gr/m**

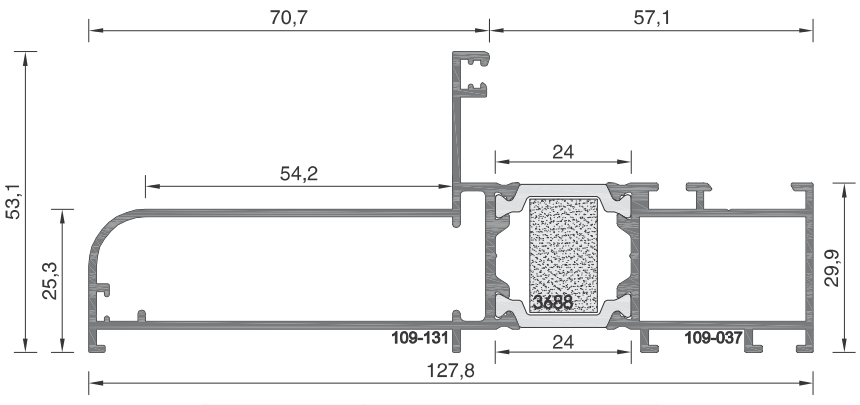

109-219 ΒΑΡΟΣ / WEIGHT **1694 gr/m**

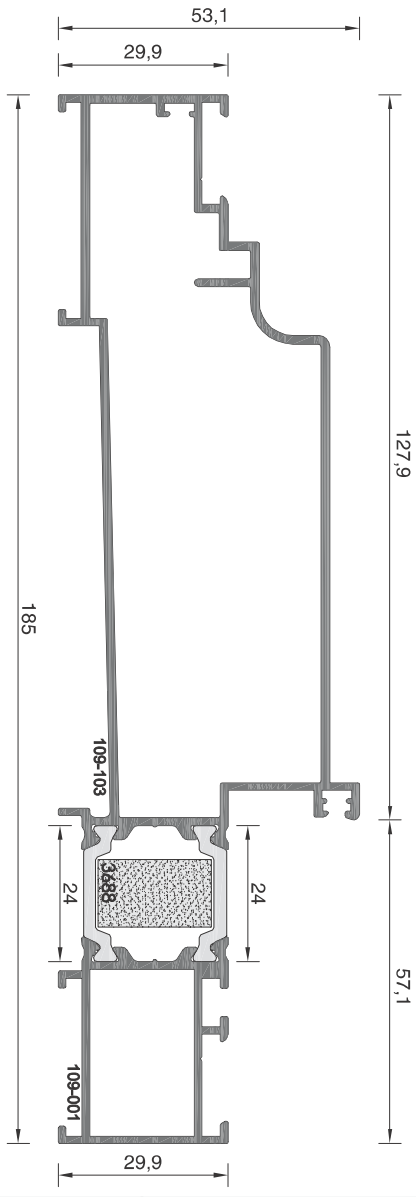

109-207 ΒΑΡΟΣ / WEIGHT **2345 gr/m**

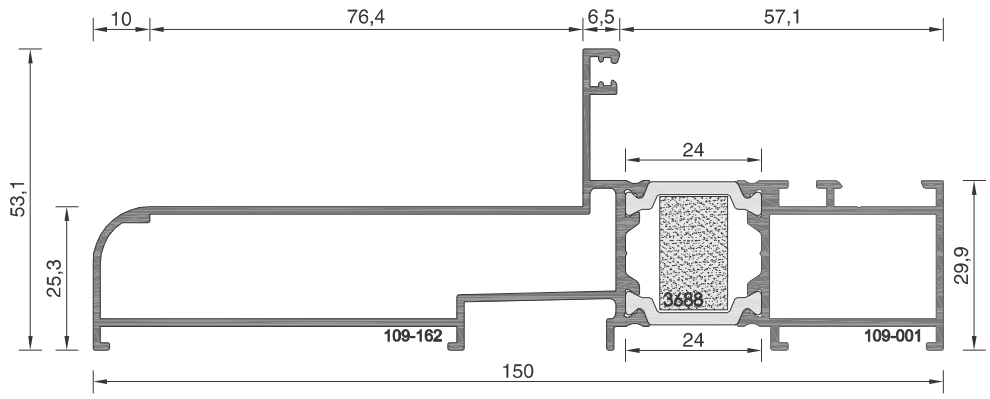

109-230 ΒΑΡΟΣ / WEIGHT **1852 gr/m**

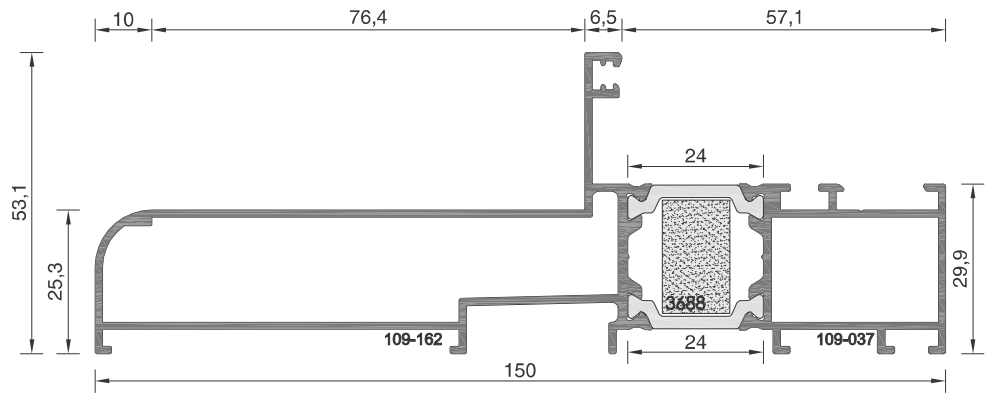

109-231 ΒΑΡΟΣ / WEIGHT **1872 gr/m**

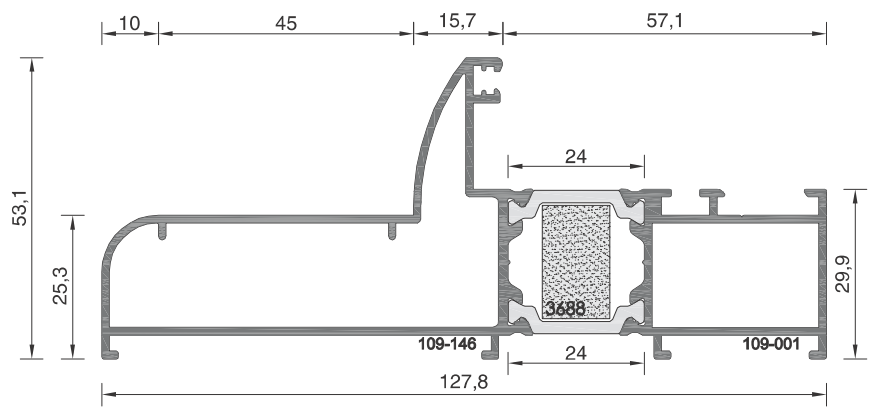

109-227 ΒΑΡΟΣ / WEIGHT **1742 gr/m**

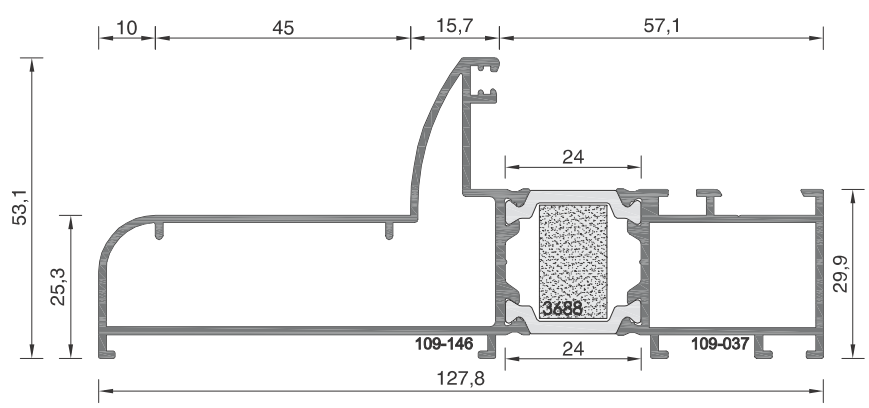

109-228 ΒΑΡΟΣ / WEIGHT **1762 gr/m**

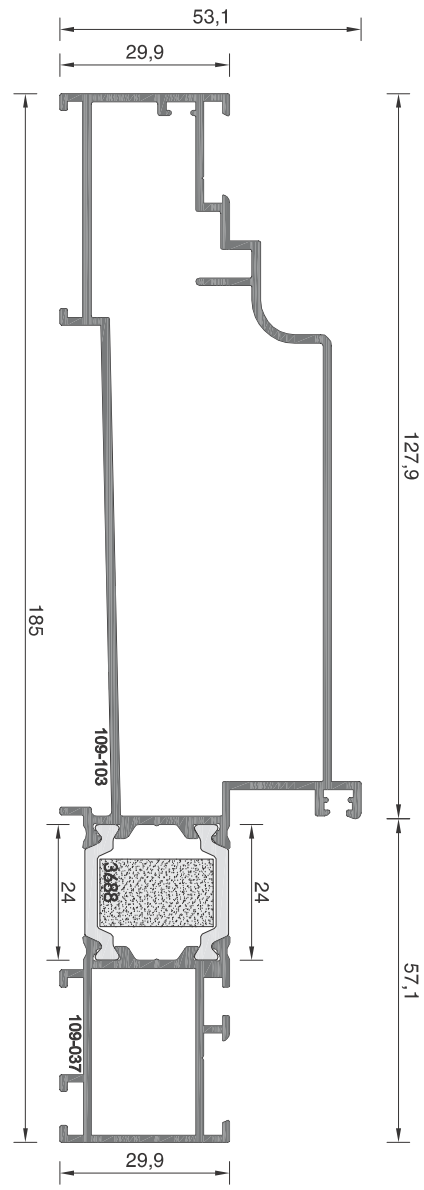

109-208 ΒΑΡΟΣ / WEIGHT **2365 gr/m**

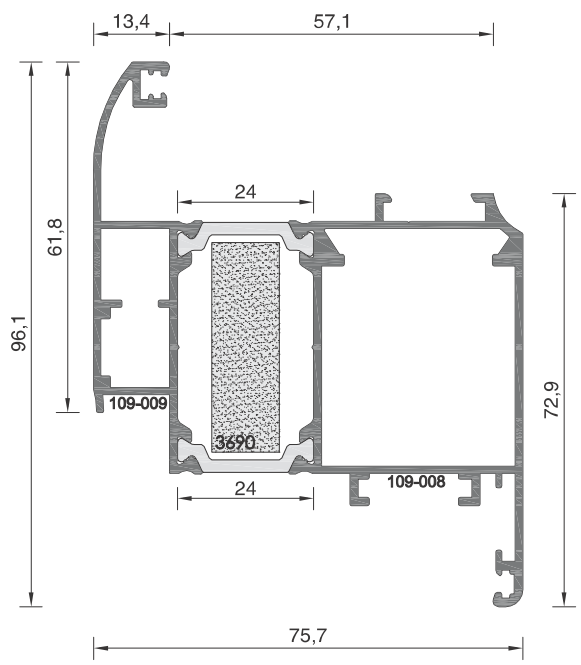

109-09 ΒΑΡΟΣ / WEIGHT **1799 gr/m**

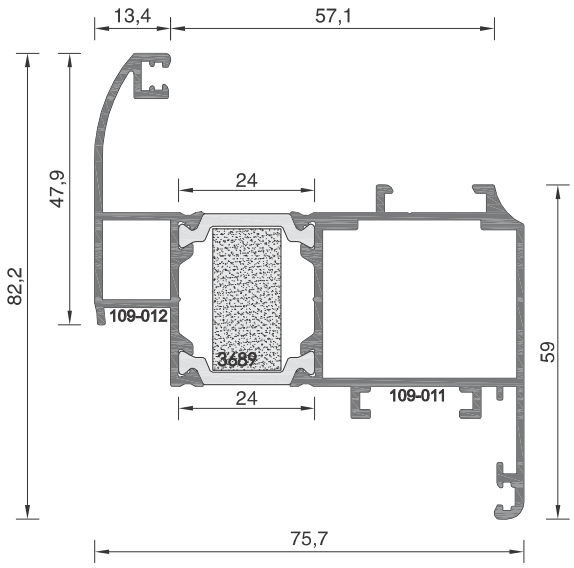

109-12 ΒΑΡΟΣ / WEIGHT **1527 gr/m**

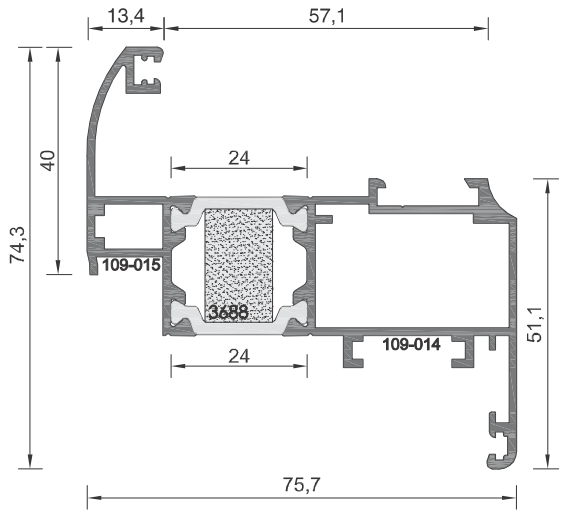

109-15 ΒΑΡΟΣ / WEIGHT **1434 gr/m**

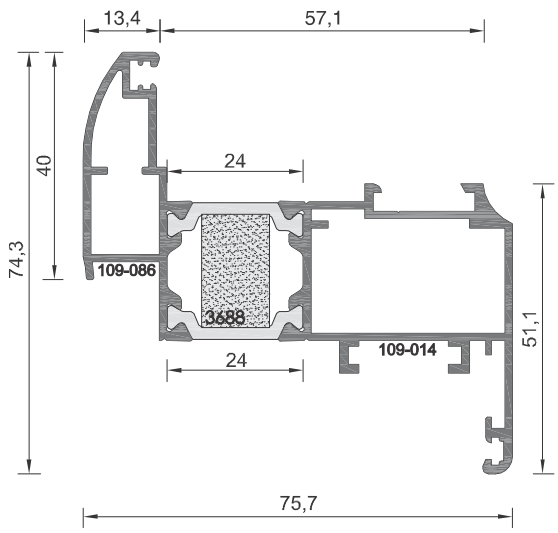

109-86 ΒΑΡΟΣ / WEIGHT **1454 gr/m**

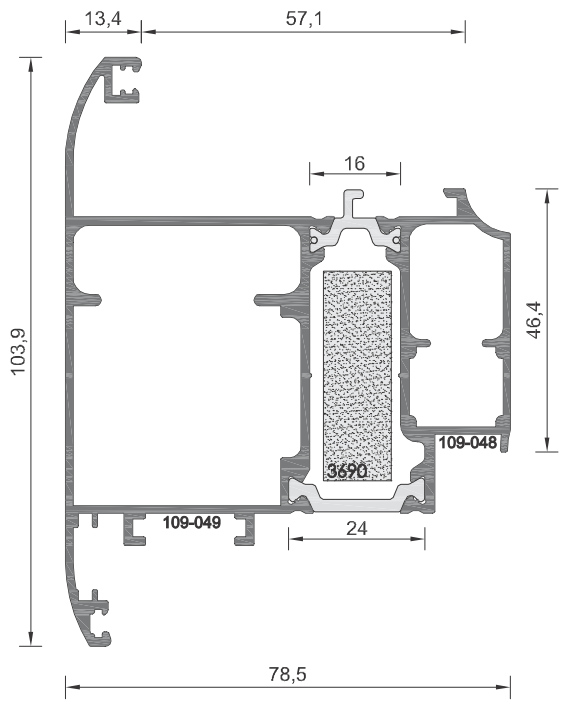

109-49 ΒΑΡΟΣ / WEIGHT **2115 gr/m**

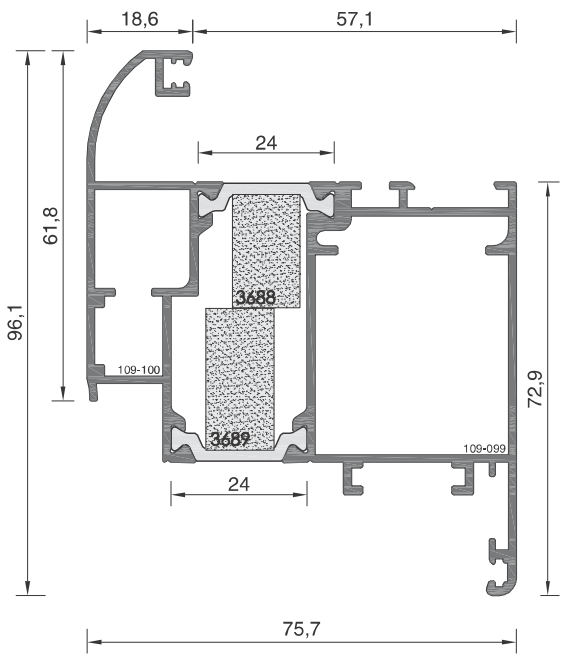

109-200 ΒΑΡΟΣ / WEIGHT **1886 gr/m**

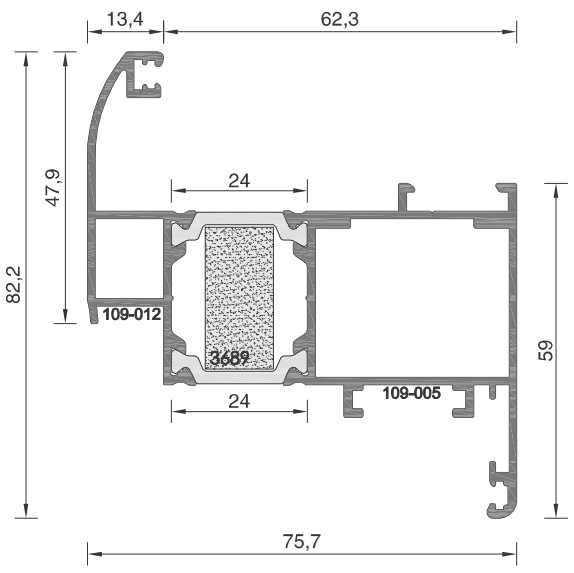

109-223 ΒΑΡΟΣ / WEIGHT **1525 gr/m**

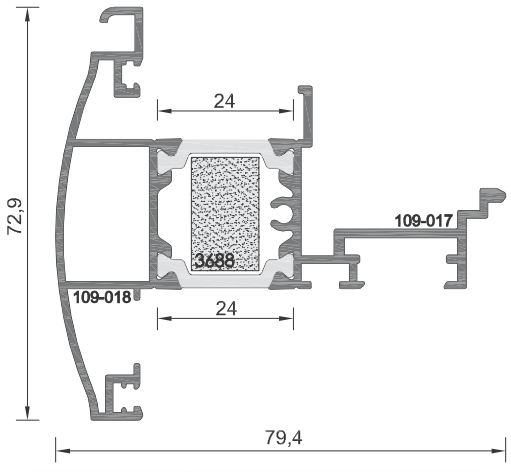

109-18 ΒΑΡΟΣ / WEIGHT **1416 gr/m**

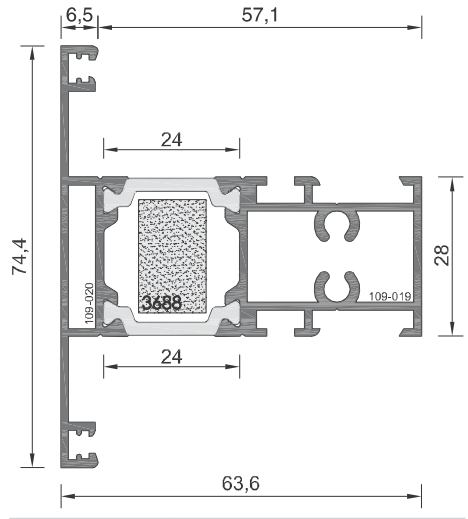

109-20 ΒΑΡΟΣ / WEIGHT **1434 gr/m**

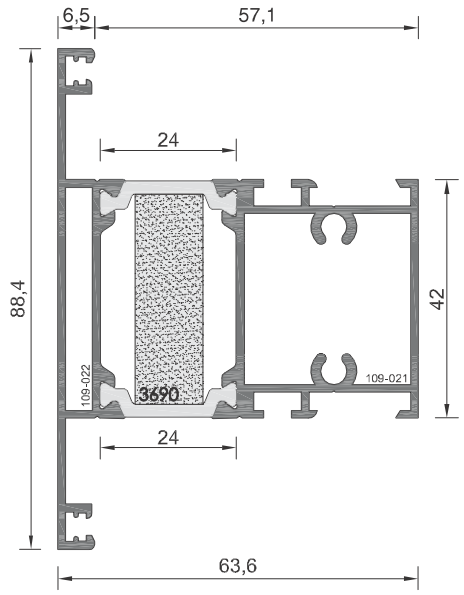

109-22 ΒΑΡΟΣ / WEIGHT **1649 gr/m**

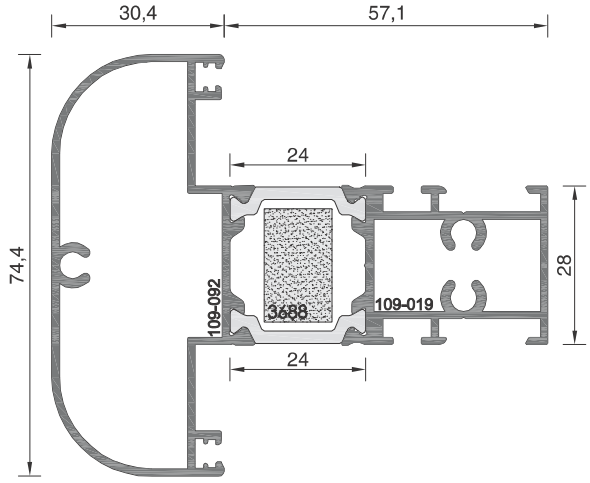

109-92 ΒΑΡΟΣ / WEIGHT **1771 gr/m**

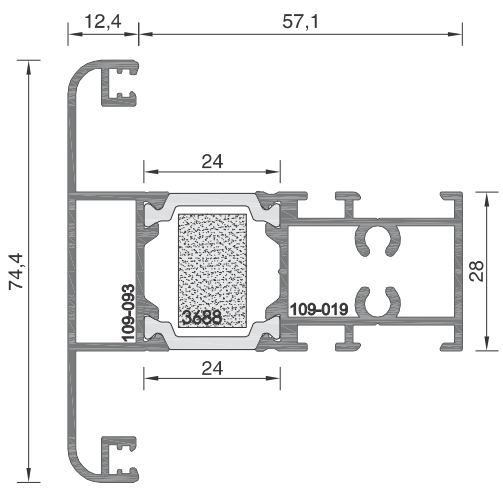

109-93 ΒΑΡΟΣ / WEIGHT **1553 gr/m**

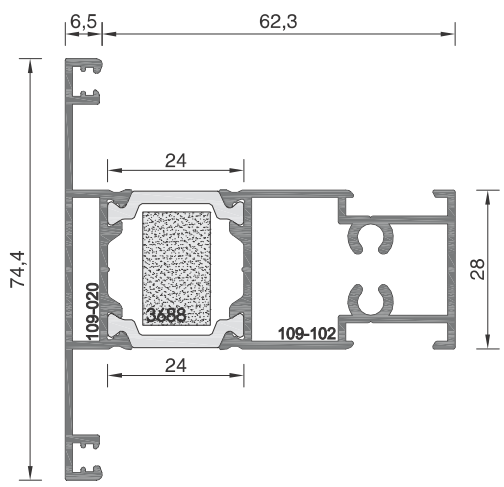

109-205 ΒΑΡΟΣ / WEIGHT **1407 gr/m**

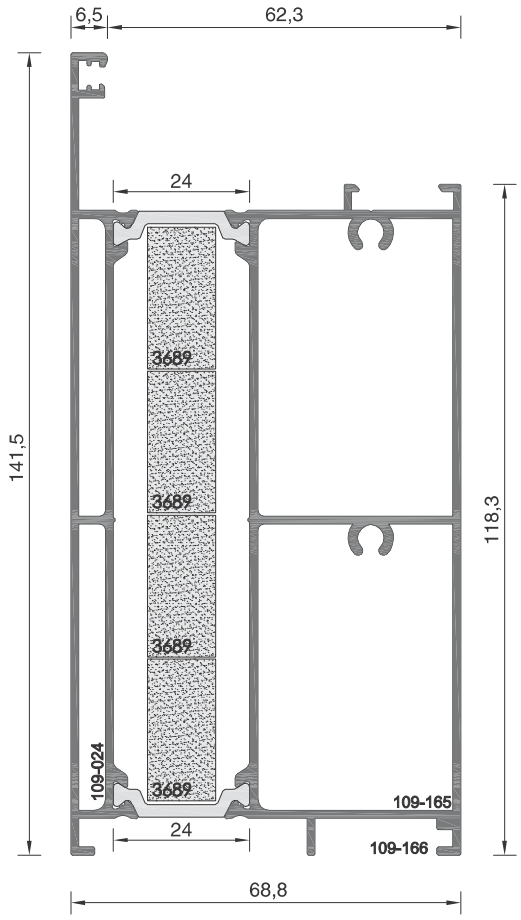

109-232 ΒΑΡΟΣ / WEIGHT **2821 gr/m**

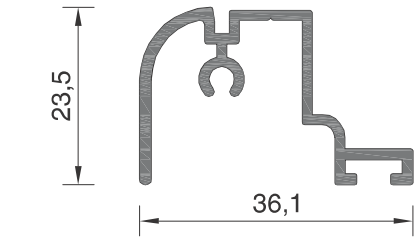

109-071 ΒΑΡΟΣ / WEIGHT **379 gr/m**

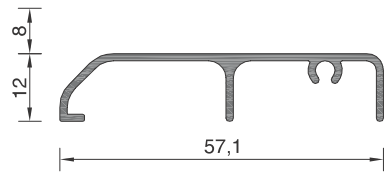

109-072 ΒΑΡΟΣ / WEIGHT **345 gr/m**

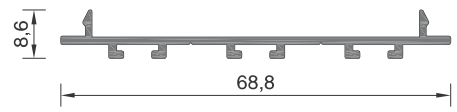

109-166 ΒΑΡΟΣ / WEIGHT **353 gr/m**

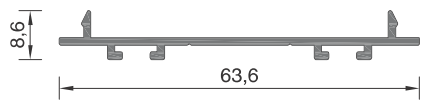

109-172 ΒΑΡΟΣ / WEIGHT **308 gr/m**

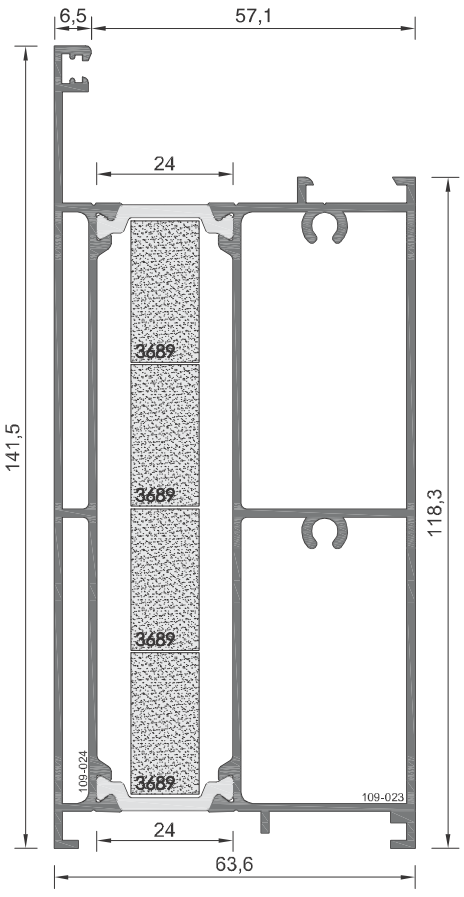

109-24 ΒΑΡΟΣ / WEIGHT **2729 gr/m**

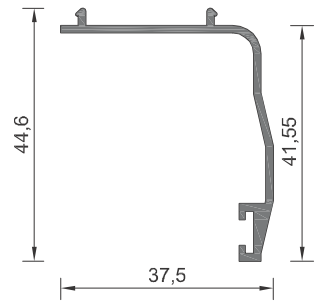

109-025 ΒΑΡΟΣ / WEIGHT **331 gr/m**

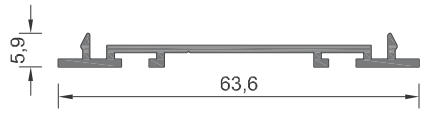

109-029 ΒΑΡΟΣ / WEIGHT **305 gr/m**

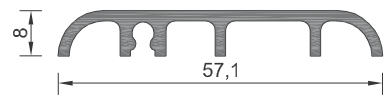

109-028 ΒΑΡΟΣ / WEIGHT **456 gr/m**

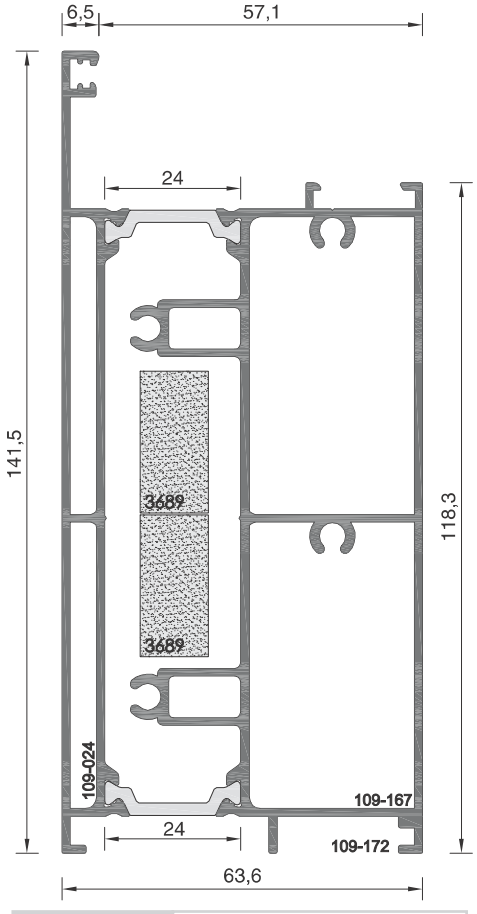

109-233 ΒΑΡΟΣ / WEIGHT **3132 gr/m**

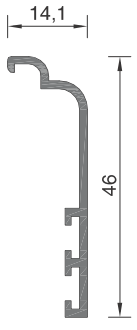

101-070 ΒΑΡΟΣ / WEIGHT **254 gr/m**

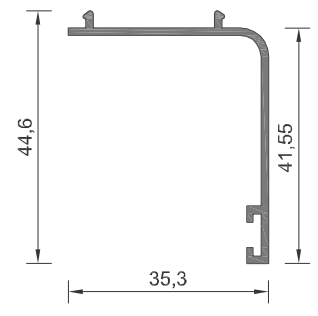

109-026 ΒΑΡΟΣ / WEIGHT **306 gr/m**

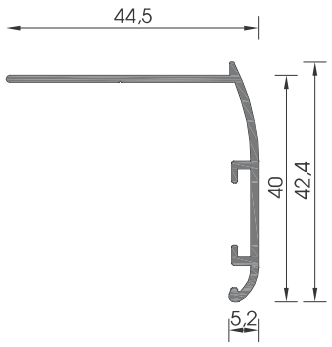

109-147	ΒΑΡΟΣ / WEIGHT 338 gr/m

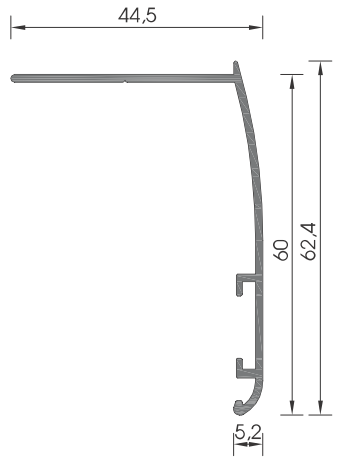

109-138	ΒΑΡΟΣ / WEIGHT 403 gr/m

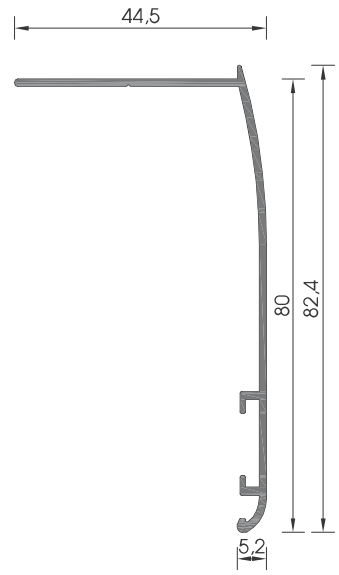

109-139	ΒΑΡΟΣ / WEIGHT 473 gr/m

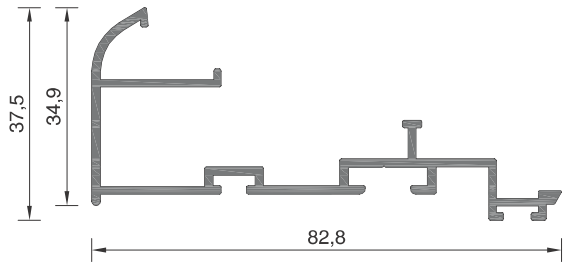

109-050	ΒΑΡΟΣ / WEIGHT 742 gr/m

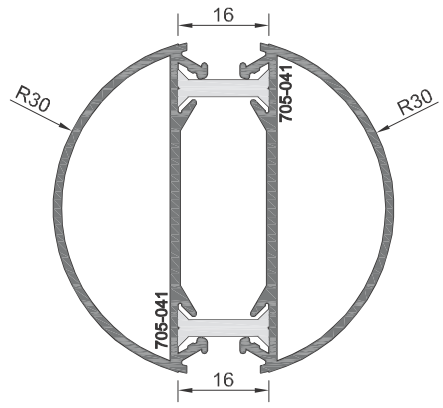

7075	ΒΑΡΟΣ / WEIGHT 1217 gr/m

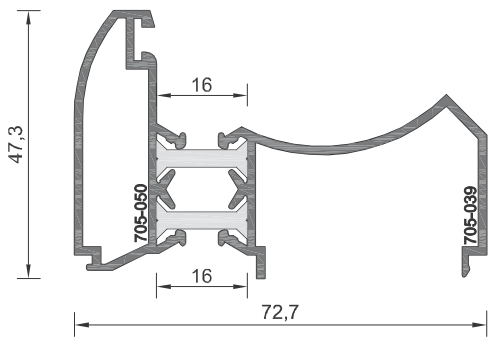

7079	ΒΑΡΟΣ / WEIGHT 1109 gr/m

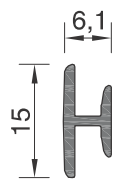

101-166	ΒΑΡΟΣ / WEIGHT 99 gr/m

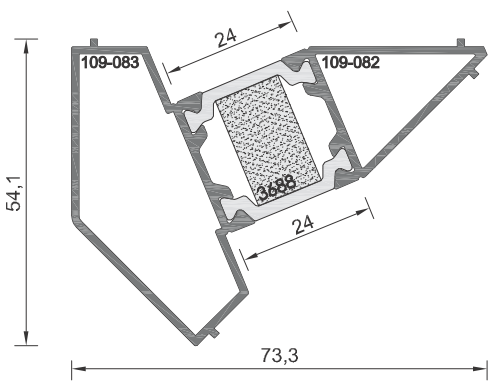

109-83	ΒΑΡΟΣ / WEIGHT 1113 gr/m

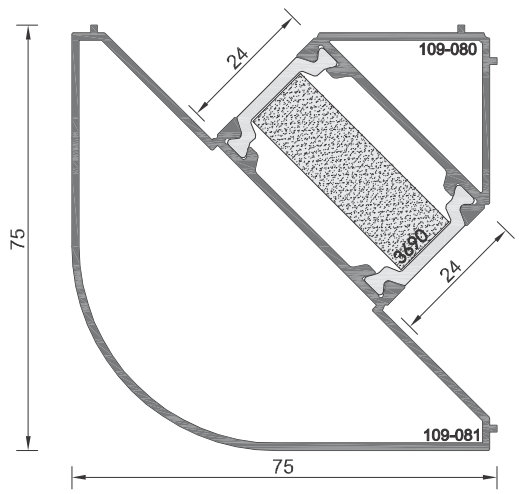

109-81	ΒΑΡΟΣ / WEIGHT 1539 gr/m

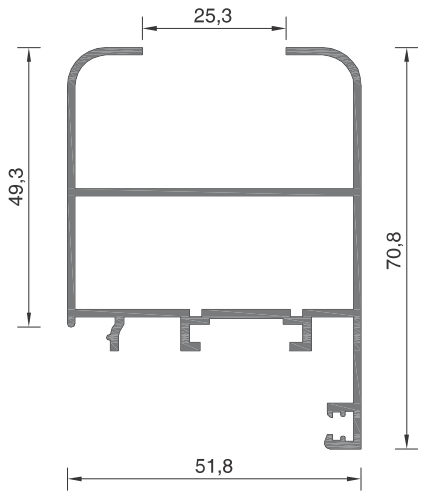

101-026B ΒΑΡΟΣ / WEIGHT 990 gr/m

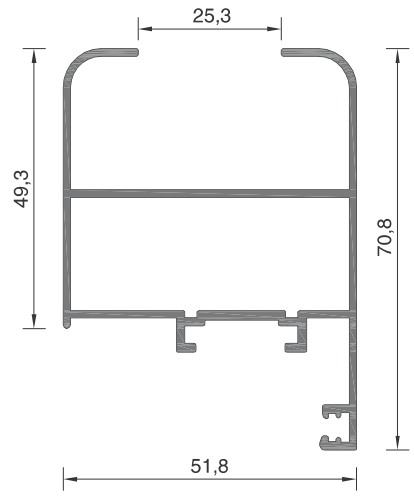

101-026C ΒΑΡΟΣ / WEIGHT 963 gr/m

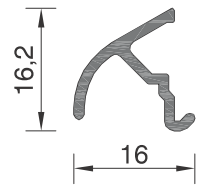

108-057 ΒΑΡΟΣ / WEIGHT 134 gr/m

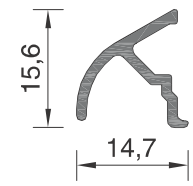

108-057A ΒΑΡΟΣ / WEIGHT 126 gr/m

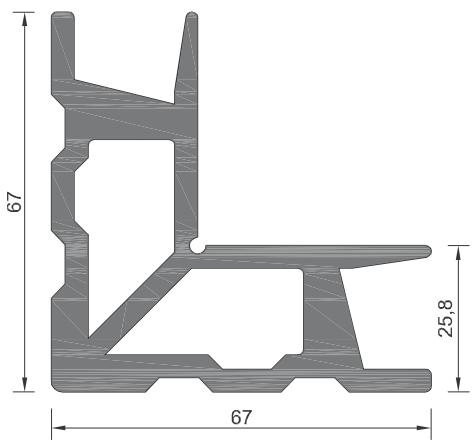

109-030 ΒΑΡΟΣ / WEIGHT 3397 gr/m

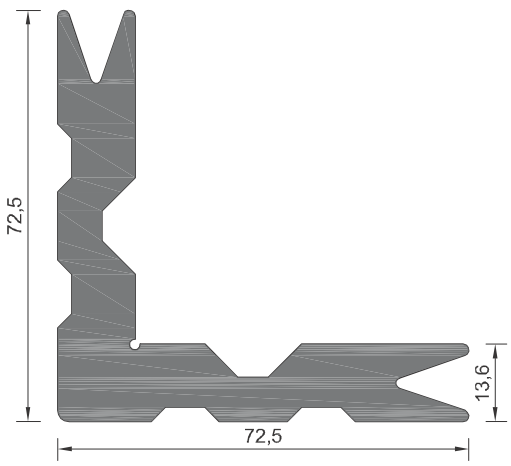

109-031 ΒΑΡΟΣ / WEIGHT 3803 gr/m

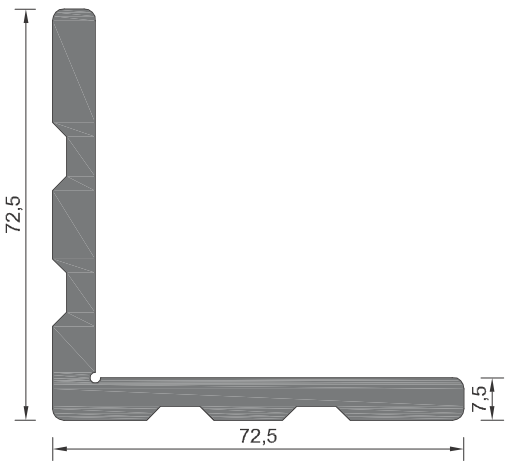

109-032 ΒΑΡΟΣ / WEIGHT 2510 gr/m

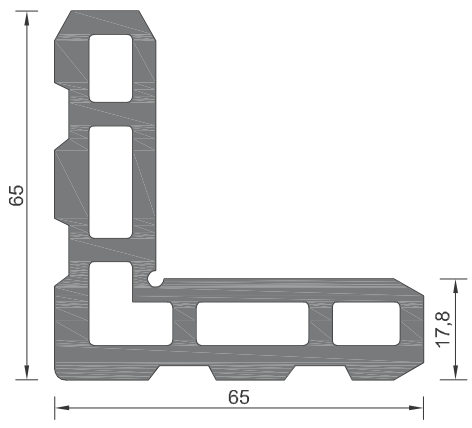

101-071 ΒΑΡΟΣ / WEIGHT 3208 gr/m

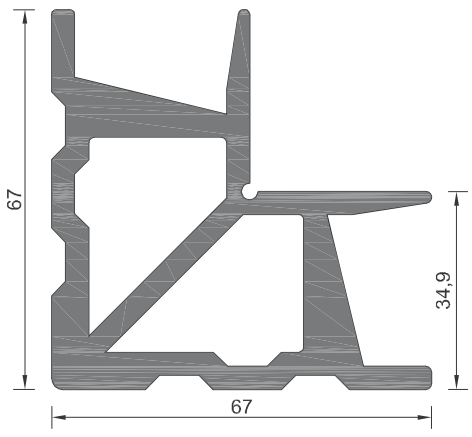

101-072 ΒΑΡΟΣ / WEIGHT 3613 gr/m

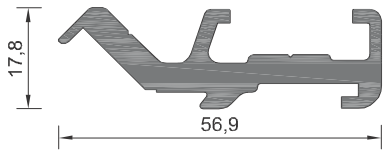

109-033 ΒΑΡΟΣ / WEIGHT 1054 gr/m

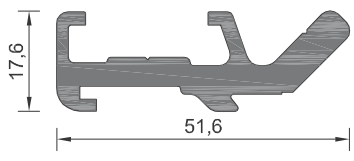

109-034 ΒΑΡΟΣ / WEIGHT 1045 gr/m

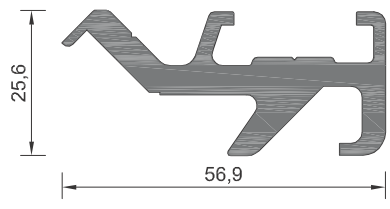

109-035 ΒΑΡΟΣ / WEIGHT 1337 gr/m

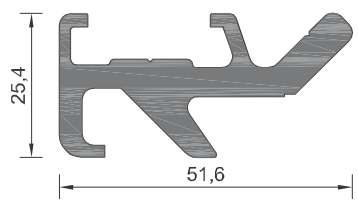

109-036 ΒΑΡΟΣ / WEIGHT 1327 gr/m

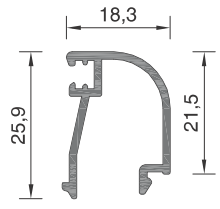

101-076A	ΒΑΡΟΣ / WEIGHT	267 gr/m

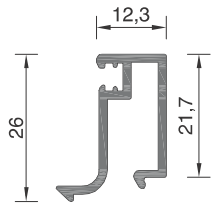

101-080	ΒΑΡΟΣ / WEIGHT	283 gr/m

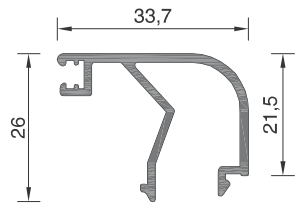

101-077A	ΒΑΡΟΣ / WEIGHT	373 gr/m

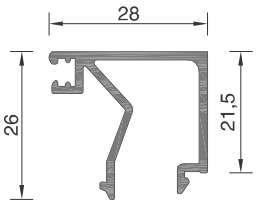

101-082A	ΒΑΡΟΣ / WEIGHT	367 gr/m

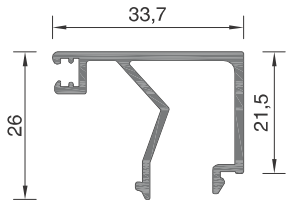

101-078A	ΒΑΡΟΣ / WEIGHT	391 gr/m

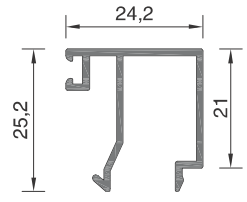

101-083	ΒΑΡΟΣ / WEIGHT	278 gr/m

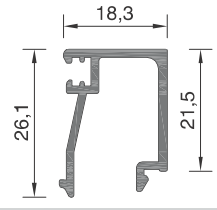

101-079A	ΒΑΡΟΣ / WEIGHT	301 gr/m

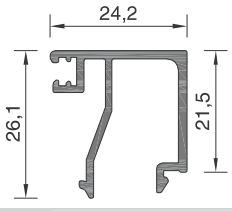

101-083A	ΒΑΡΟΣ / WEIGHT	338 gr/m

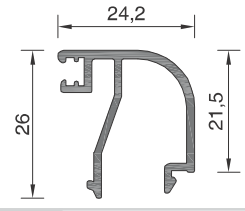

101-165	ΒΑΡΟΣ / WEIGHT	323 gr/m

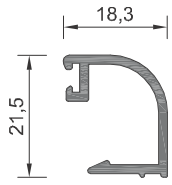

101-116	ΒΑΡΟΣ / WEIGHT	232 gr/m

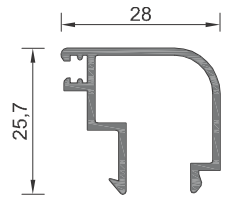

623341	ΒΑΡΟΣ / WEIGHT	298 gr/m

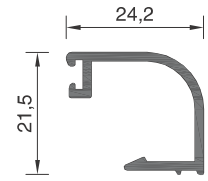

101-167	ΒΑΡΟΣ / WEIGHT	256 gr/m

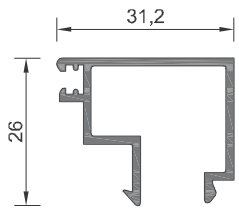

623325A	ΒΑΡΟΣ / WEIGHT	350 gr/m

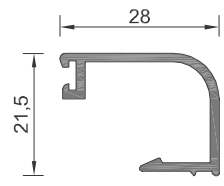

101-119	ΒΑΡΟΣ / WEIGHT	274 gr/m

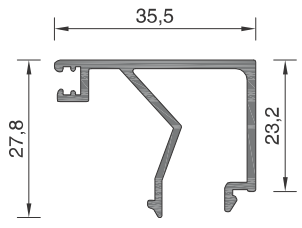

109-155	ΒΑΡΟΣ / WEIGHT	413 gr/m

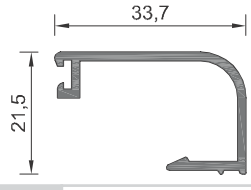

101-120	ΒΑΡΟΣ / WEIGHT	297 gr/m

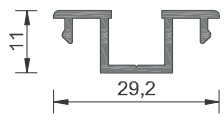

205-014	ΒΑΡΟΣ / WEIGHT	205 gr/m

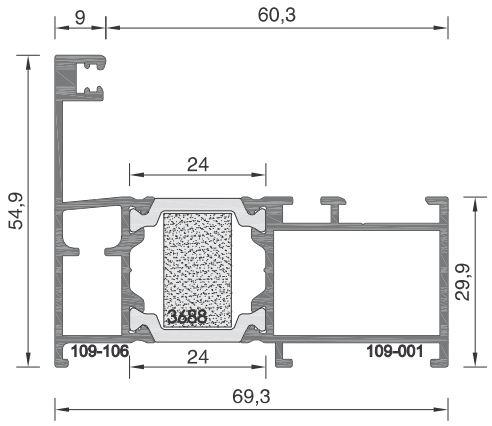

109-301 ΒΑΡΟΣ / WEIGHT **1295 gr/m**

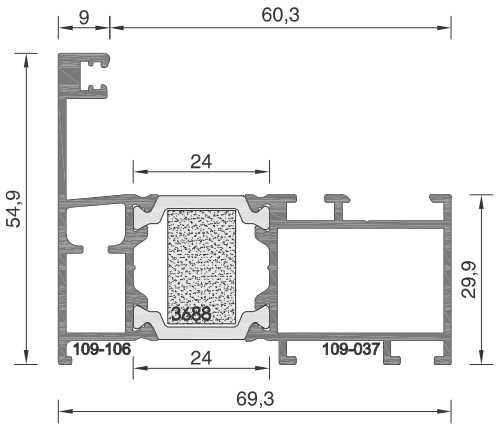

109-302 ΒΑΡΟΣ / WEIGHT **1315 gr/m**

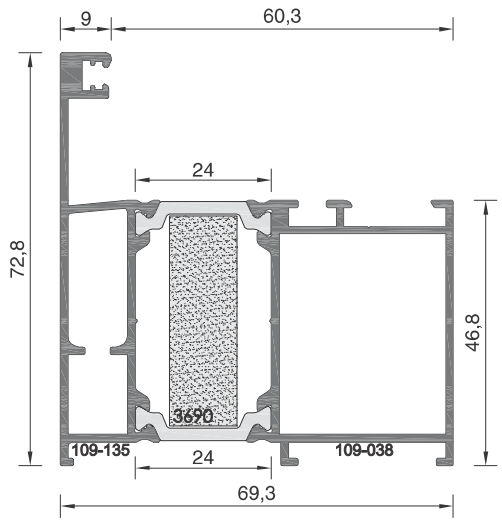

109-320 ΒΑΡΟΣ / WEIGHT **1554 gr/m**

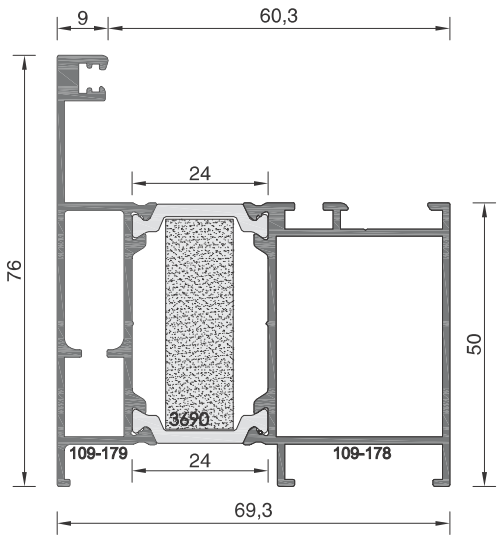

109-337 ΒΑΡΟΣ / WEIGHT **1578 gr/m**

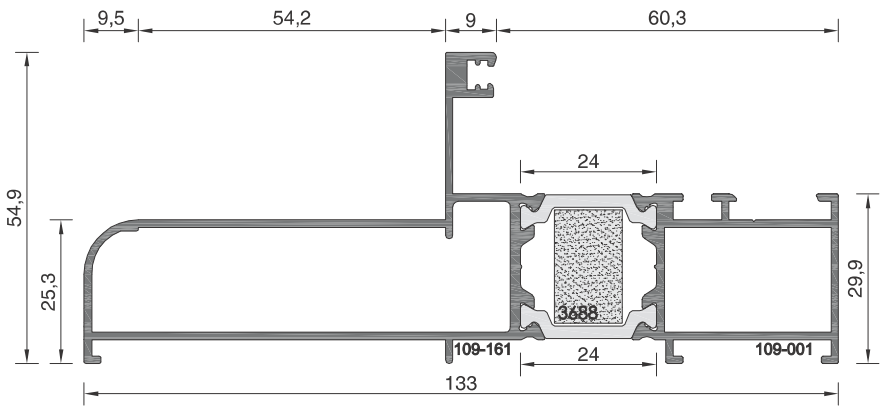

109-330 ΒΑΡΟΣ / WEIGHT **1748 gr/m**

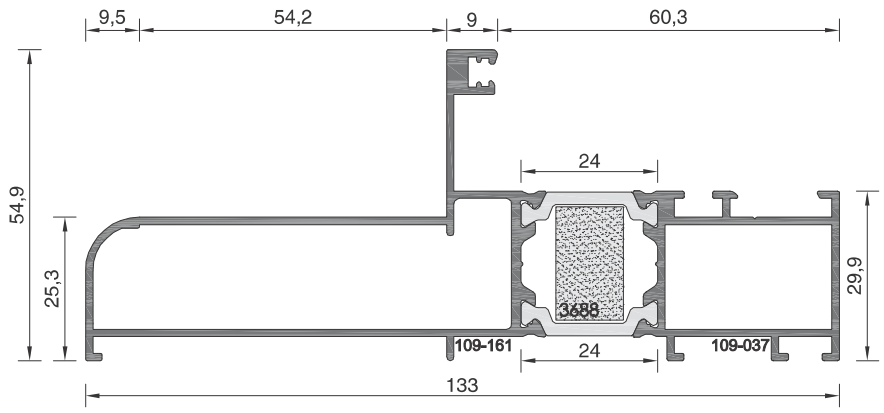

109-331 ΒΑΡΟΣ / WEIGHT **1769 gr/m**

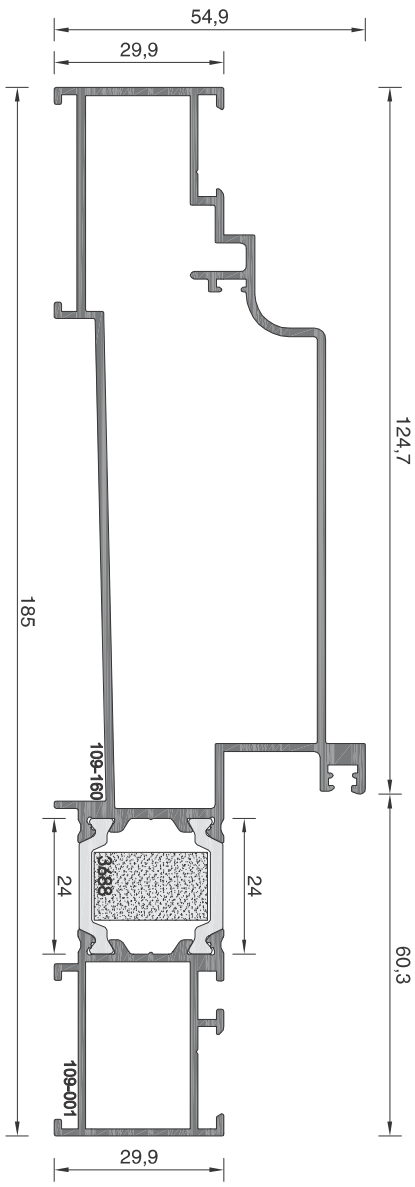

109-328 ΒΑΡΟΣ / WEIGHT 2447 gr/m

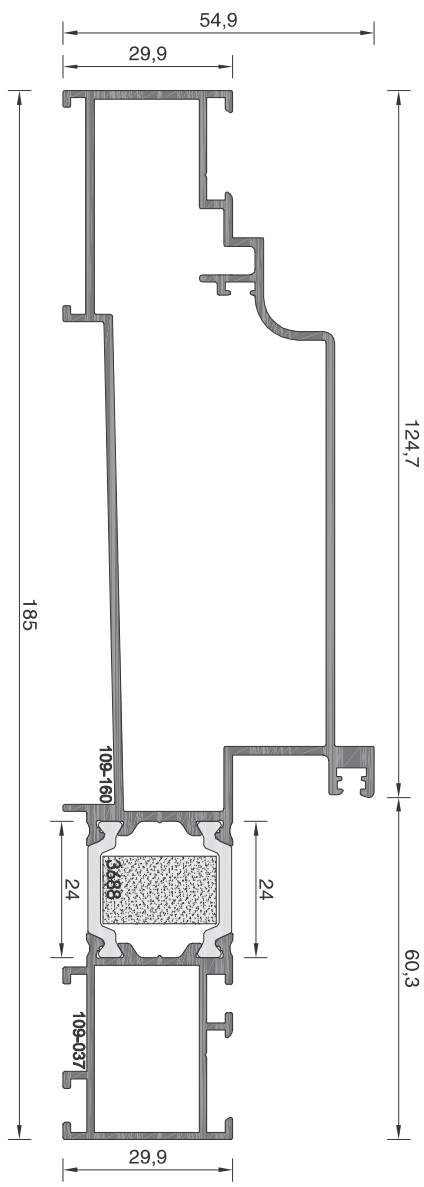

109-329 ΒΑΡΟΣ / WEIGHT 2468 gr/m

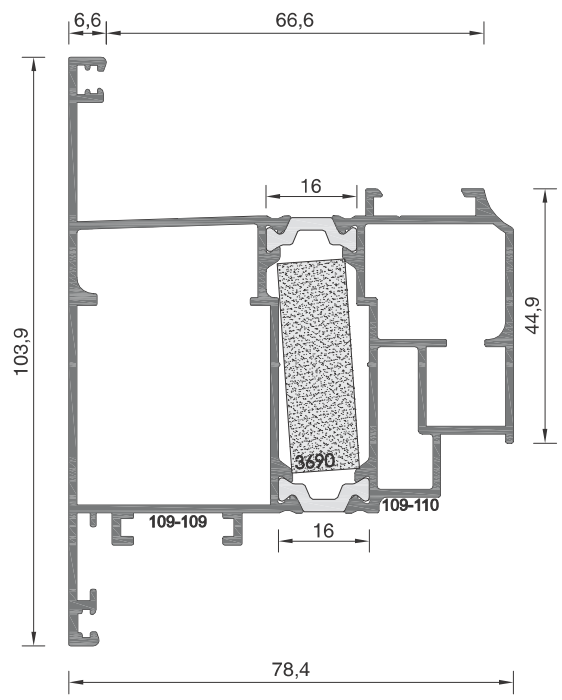

109-307 ΒΑΡΟΣ / WEIGHT 2021 gr/m

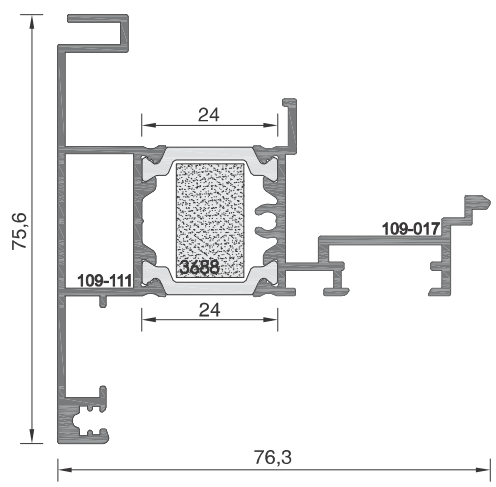

109-308 ΒΑΡΟΣ / WEIGHT 1395 gr/m

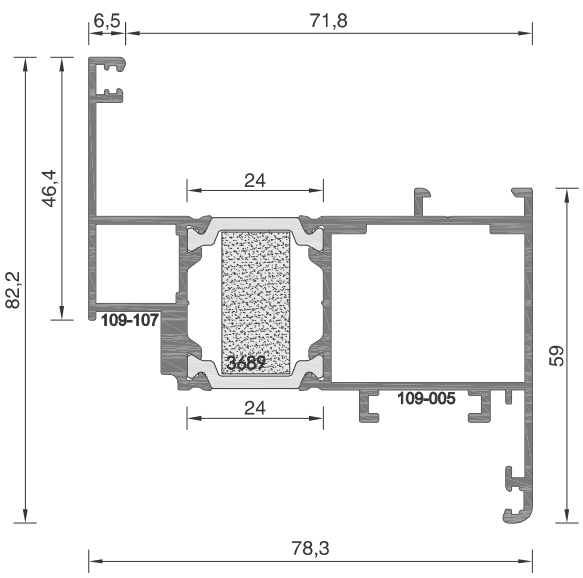

109-318 ΒΑΡΟΣ / WEIGHT 1612 gr/m

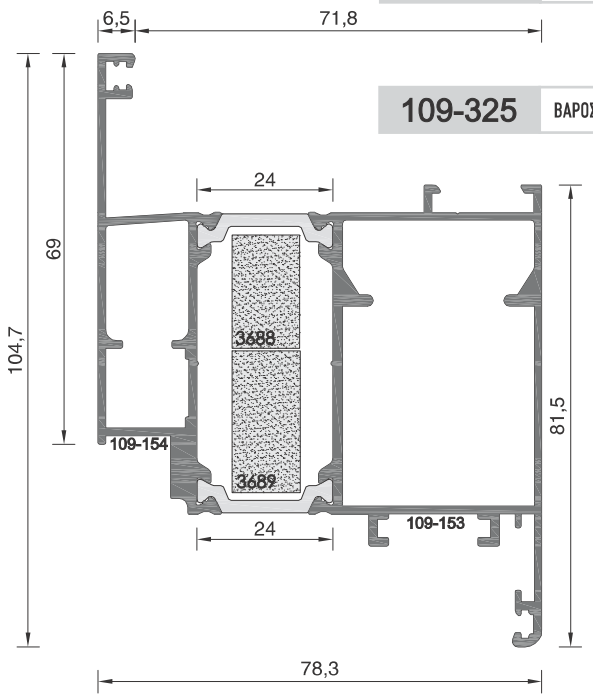

109-325 ΒΑΡΟΣ / WEIGHT 2046 gr/m

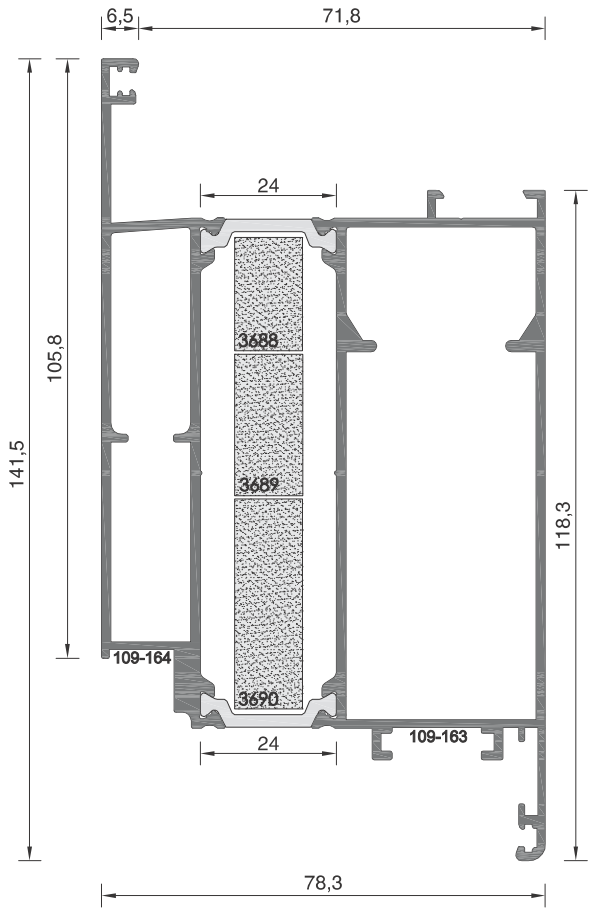

109-332 ΒΑΡΟΣ / WEIGHT 2852 gr/m

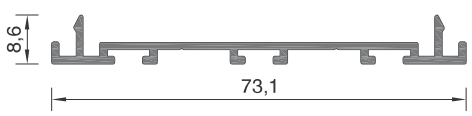

109-169 ΒΑΡΟΣ / WEIGHT 400 gr/m

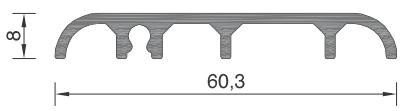

109-171 ΒΑΡΟΣ / WEIGHT 496 gr/m

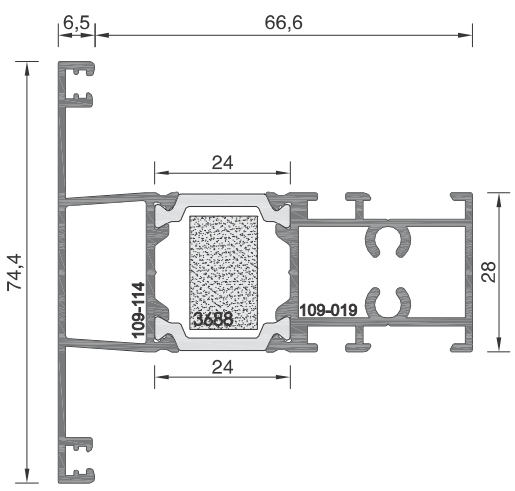

109-311 ΒΑΡΟΣ / WEIGHT 1502 gr/m

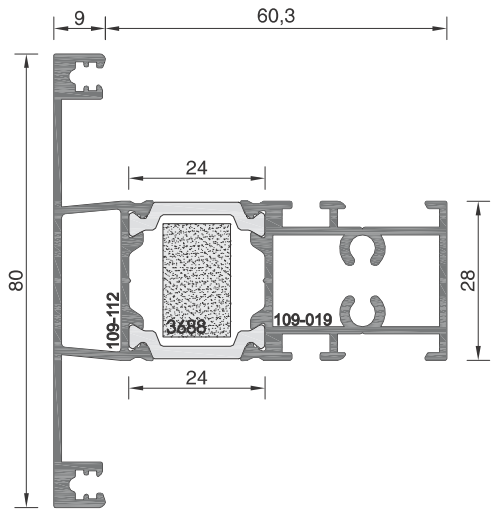

109-309 ΒΑΡΟΣ / WEIGHT 1589 gr/m

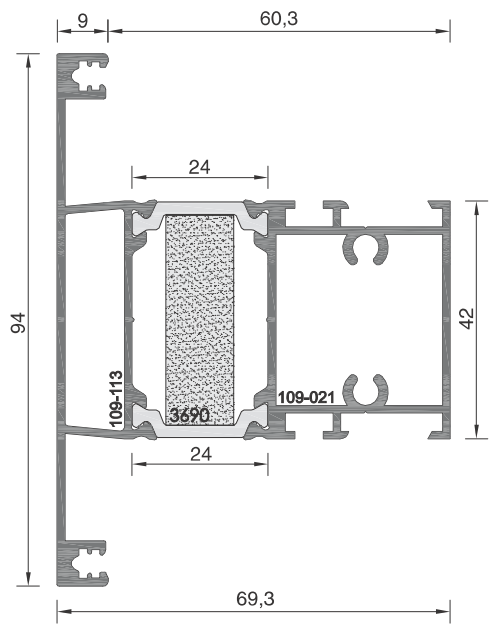

109-310 ΒΑΡΟΣ / WEIGHT 1798 gr/m

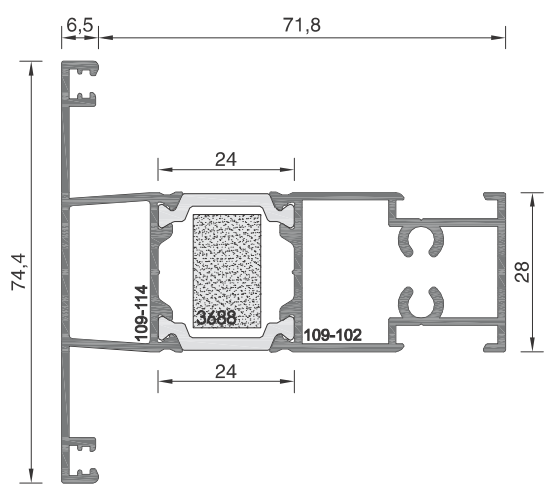

109-319 ΒΑΡΟΣ / WEIGHT 1475 gr/m

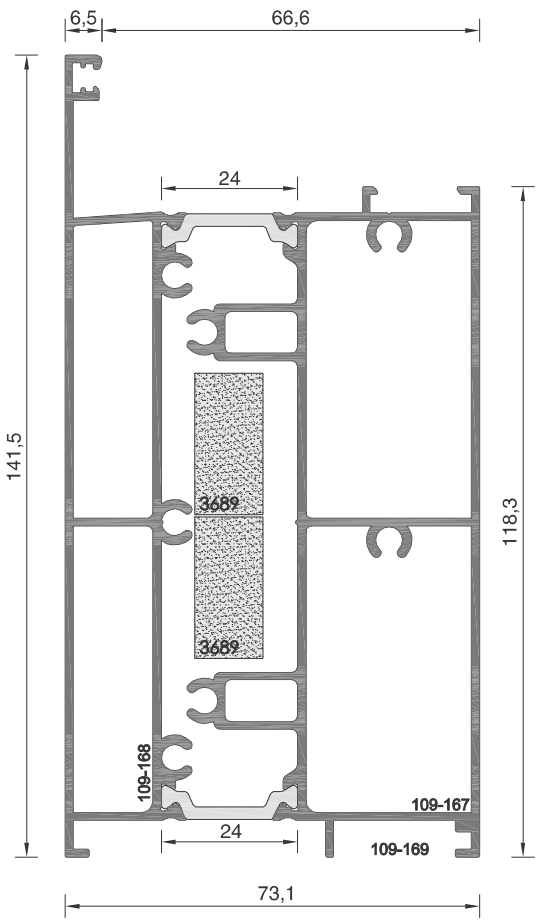

109-333 ΒΑΡΟΣ / WEIGHT **3403 gr/m**

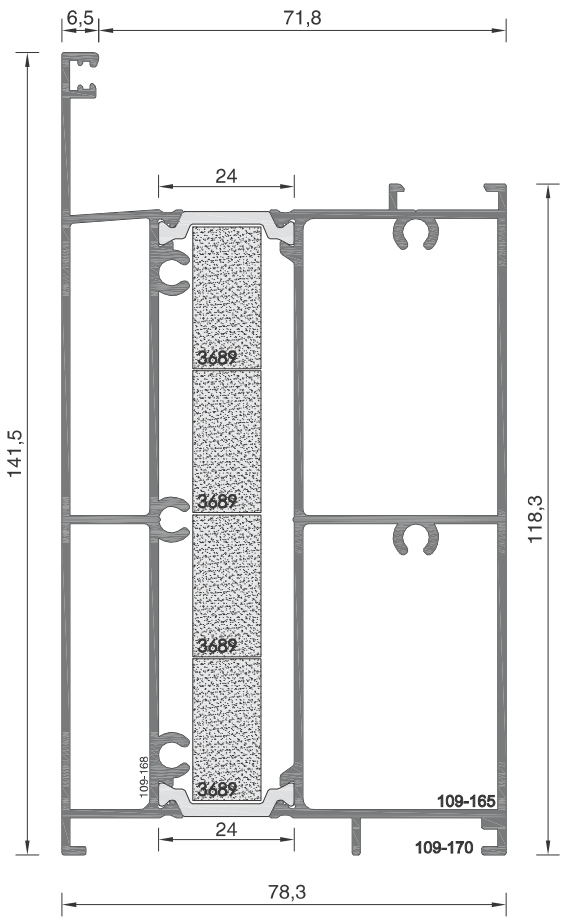

109-334 ΒΑΡΟΣ / WEIGHT **3093 gr/m**

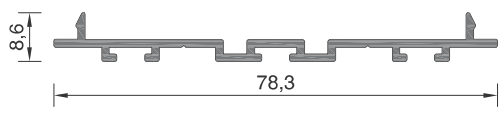

109-170 ΒΑΡΟΣ / WEIGHT **403 gr/m**

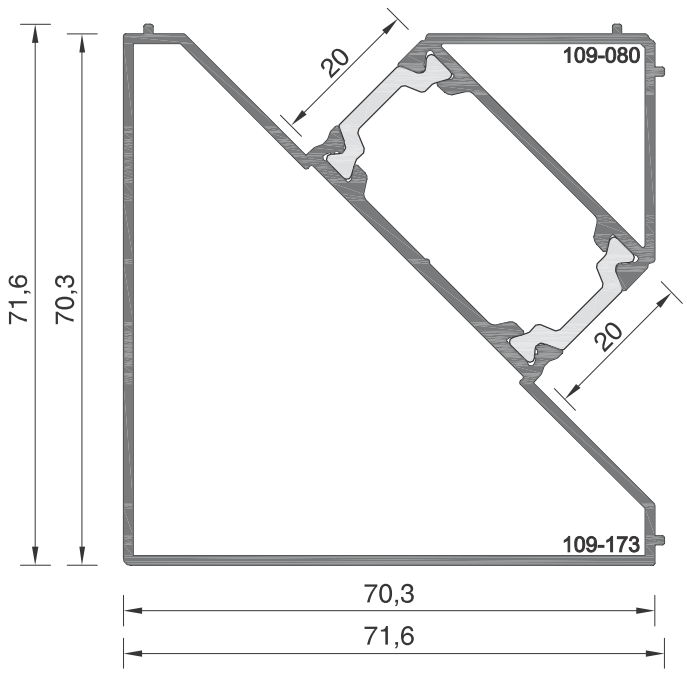

109-335 ΒΑΡΟΣ / WEIGHT **1568 gr/m**

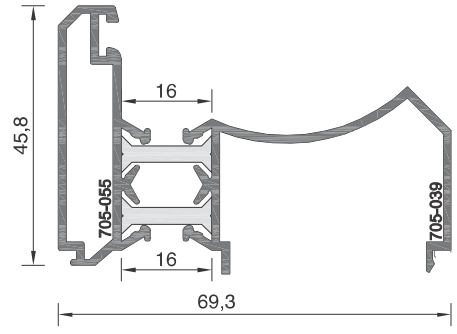

7083 ΒΑΡΟΣ / WEIGHT **1098 gr/m**

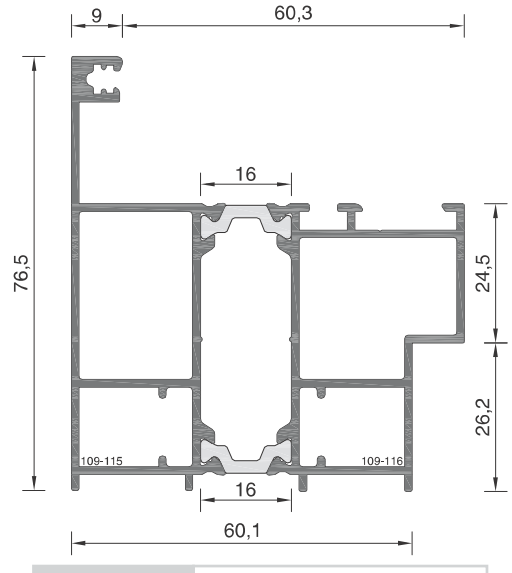

109-312 ΒΑΡΟΣ / WEIGHT **1715 gr/m**

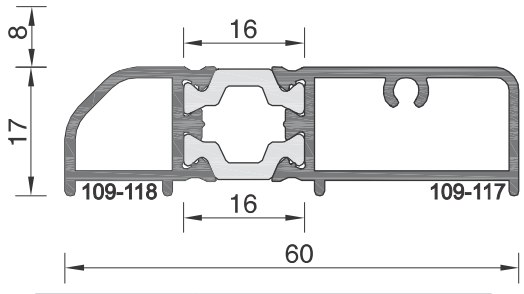

109-313	ΒΑΡΟΣ / WEIGHT 756 gr/m

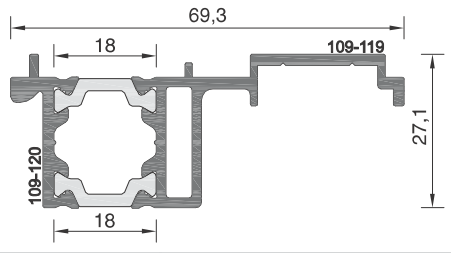

109-314	ΒΑΡΟΣ / WEIGHT 969 gr/m

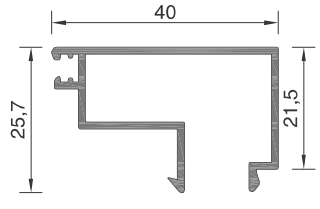

705-051	ΒΑΡΟΣ / WEIGHT 386 gr/m

ALBIO 109C

Ανοιγόμενο σύστημα με θερμοδιακοπή
Thermal break opening system

·Πλάτος πολυαμιδίου: 24mm
·Πάχος υαλοπίνακα: 17-45mm
·Συντελεστής θερμοπερατότητας Uf: 2.2 – 2.8 W/(m2K)

·Polyamide width: 24mm
·Glazing thickness: 17-45mm
·Thermal transmittance coefficient Uf: 2.2 – 2.8 W/(m2K)

ΚΑΜΠΥΛΑ ΠΡΟΦΙΛ / CURVED PROFILES

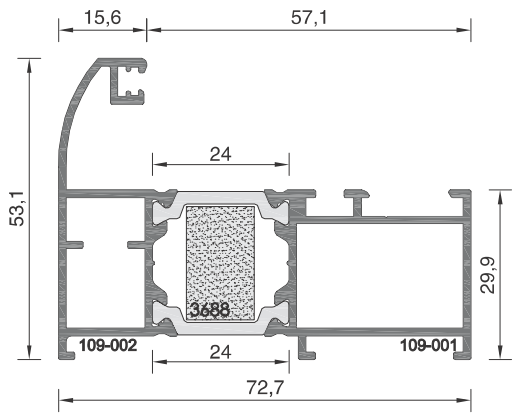

109-02 ΒΑΡΟΣ / WEIGHT **1293 gr/m**

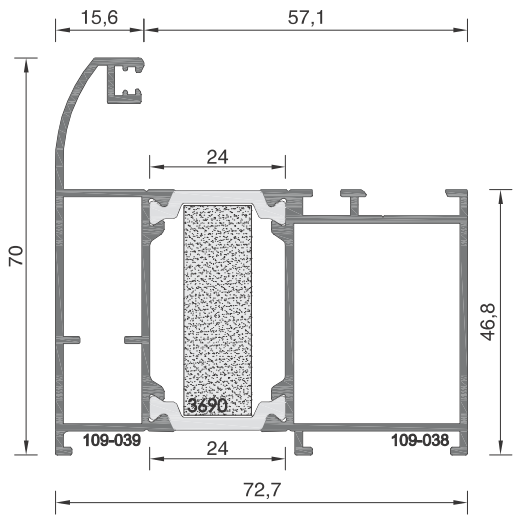

109-39 ΒΑΡΟΣ / WEIGHT **1539 gr/m**

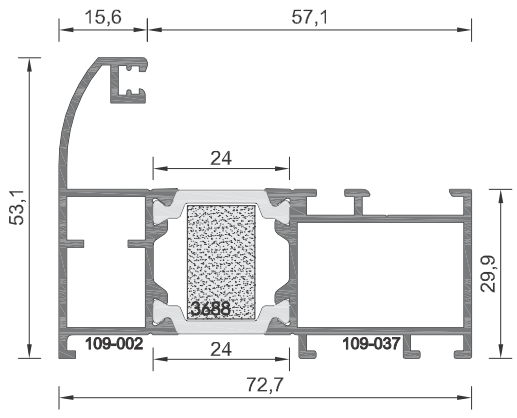

109-44 ΒΑΡΟΣ / WEIGHT **1314 gr/m**

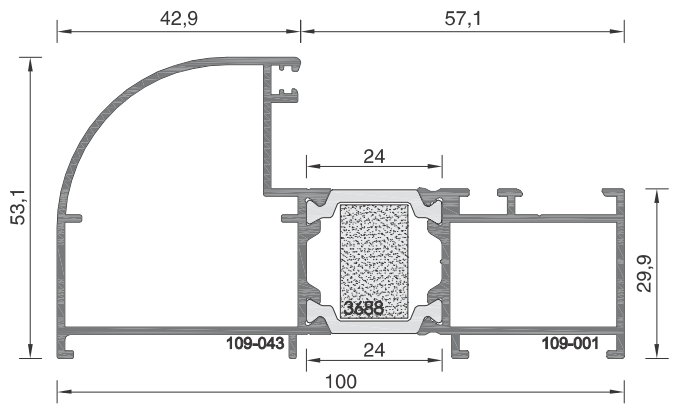

109-43 ΒΑΡΟΣ / WEIGHT **1504 gr/m**

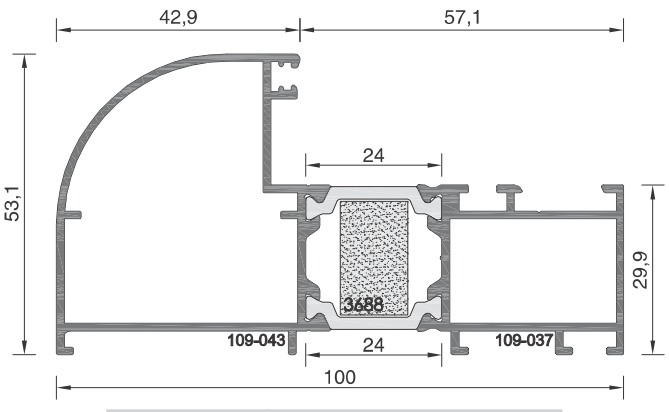

109-51 ΒΑΡΟΣ / WEIGHT **1524 gr/m**

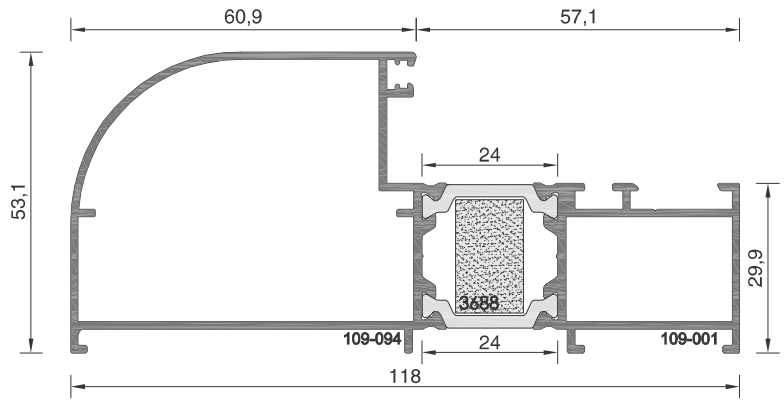

109-94 ΒΑΡΟΣ / WEIGHT **1625 gr/m**

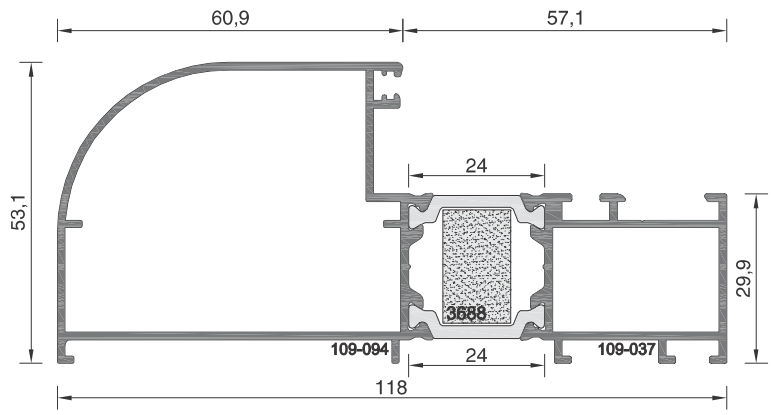

109-99 ΒΑΡΟΣ / WEIGHT **1645 gr/m**

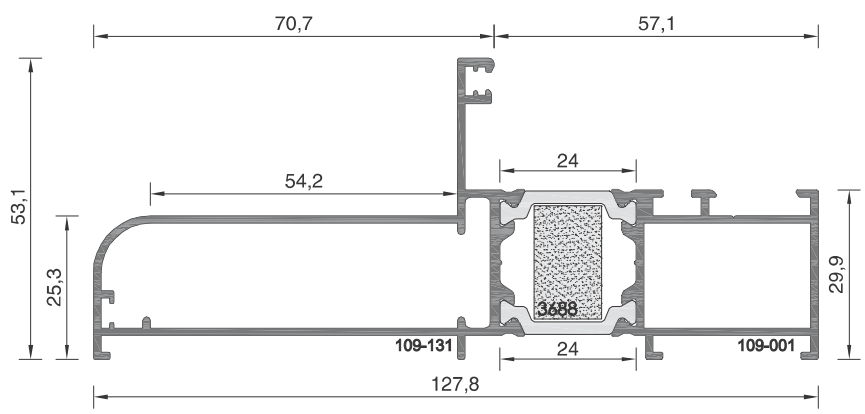

109-218 ΒΑΡΟΣ / WEIGHT **1674 gr/m**

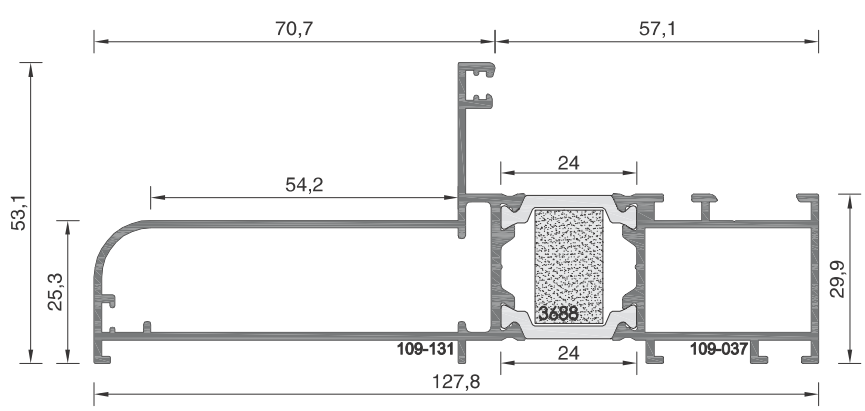

109-219 ΒΑΡΟΣ / WEIGHT **1694 gr/m**

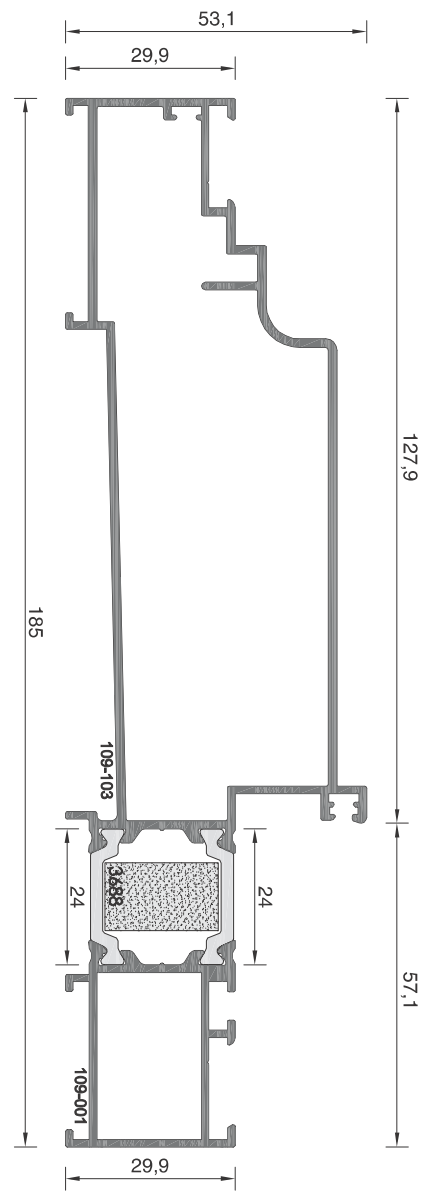

109-207 ΒΑΡΟΣ / WEIGHT **2345 gr/m**

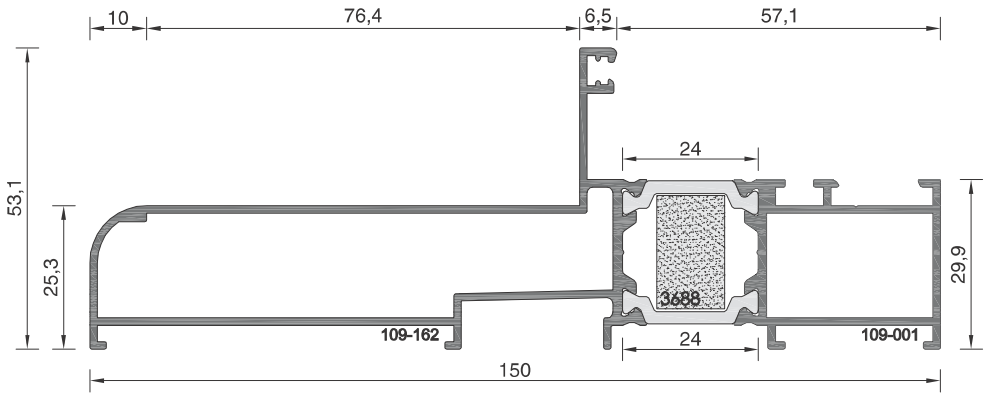

109-230 ΒΑΡΟΣ / WEIGHT **1852 gr/m**

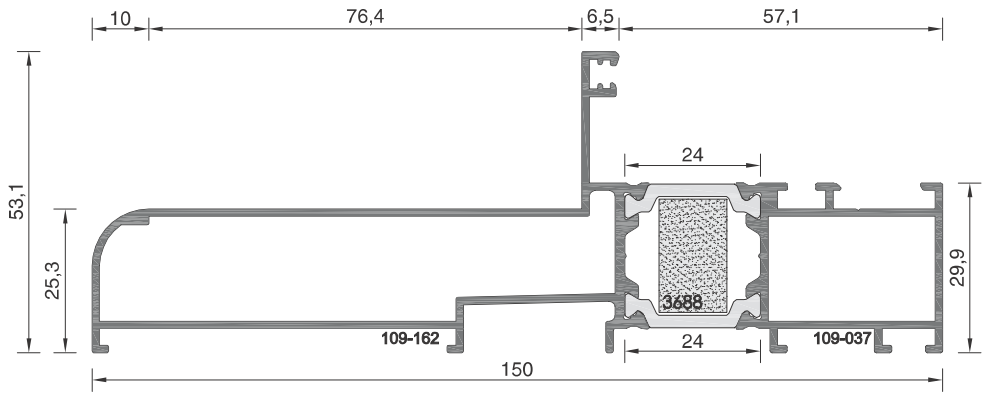

109-231 ΒΑΡΟΣ / WEIGHT **1872 gr/m**

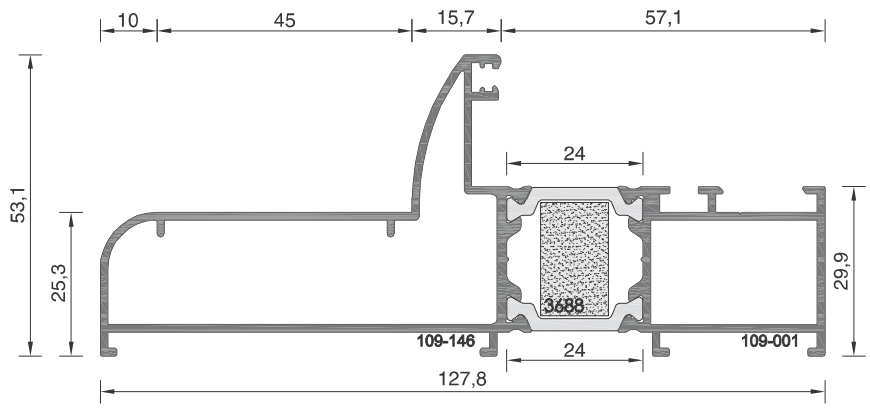

109-227 ΒΑΡΟΣ / WEIGHT **1742 gr/m**

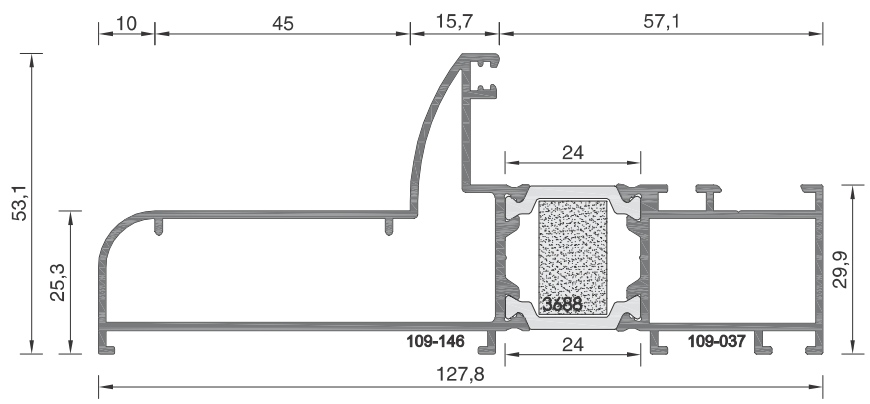

109-228 ΒΑΡΟΣ / WEIGHT **1762 gr/m**

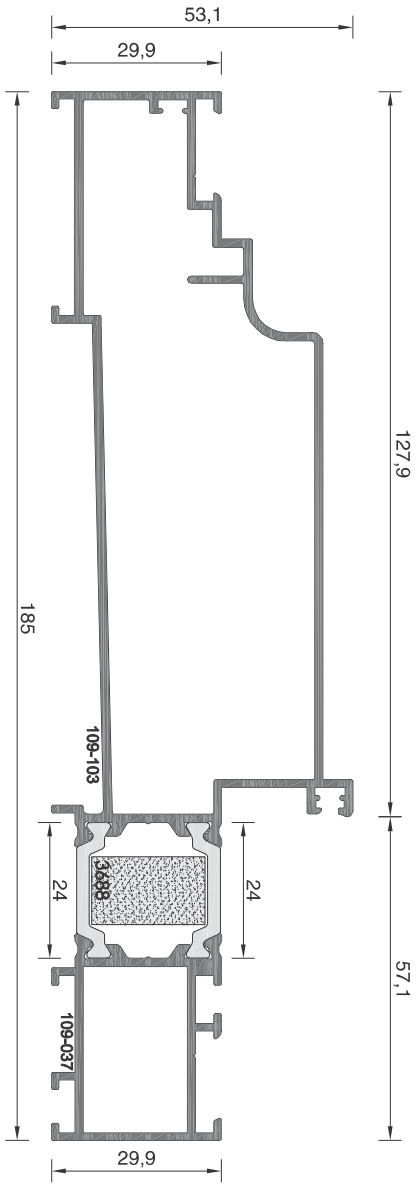

109-208 ΒΑΡΟΣ / WEIGHT **2365 gr/m**

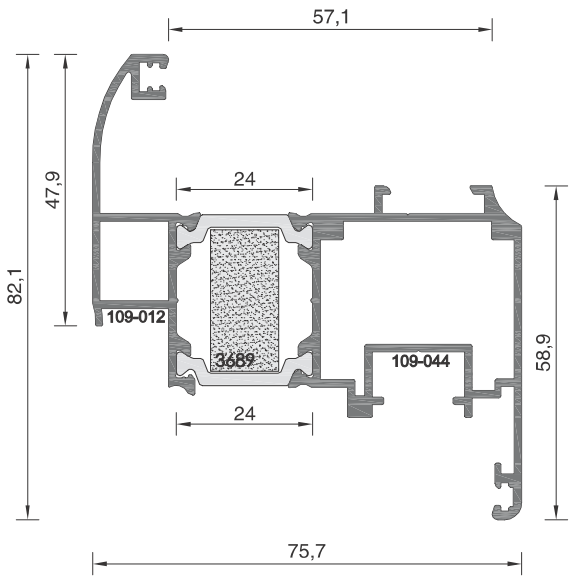

109-52 ΒΑΡΟΣ / WEIGHT **1591 gr/m**

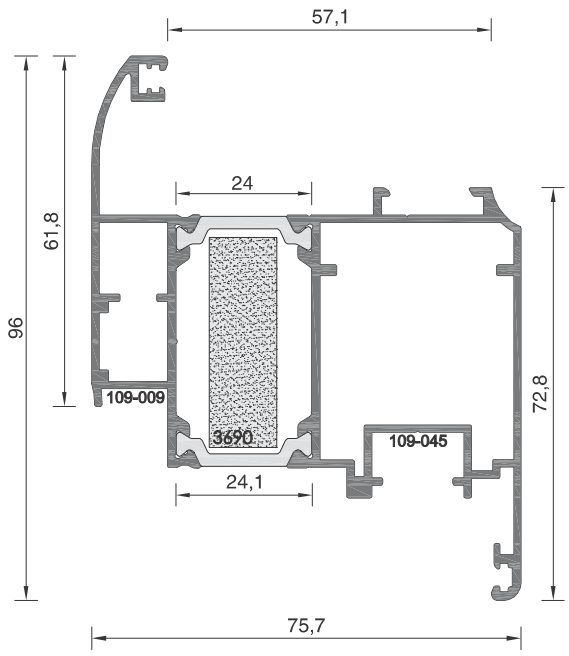

109-53 ΒΑΡΟΣ / WEIGHT **1809 gr/m**

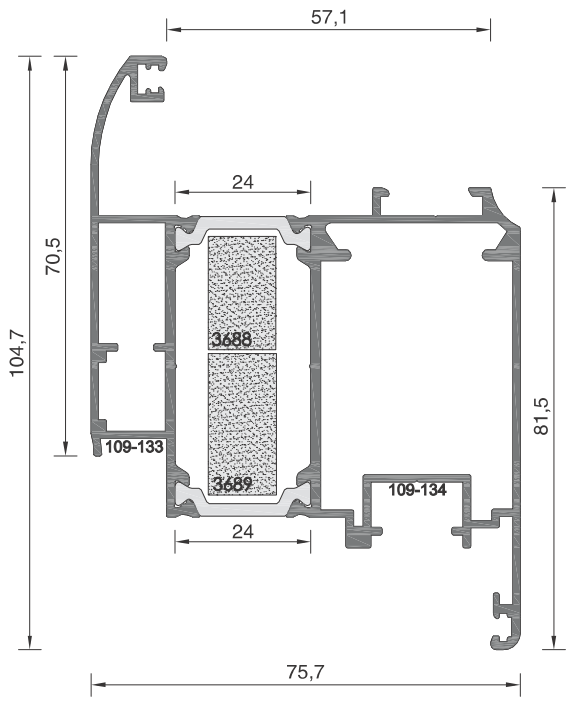

109-224 ΒΑΡΟΣ / WEIGHT **2056 gr/m**

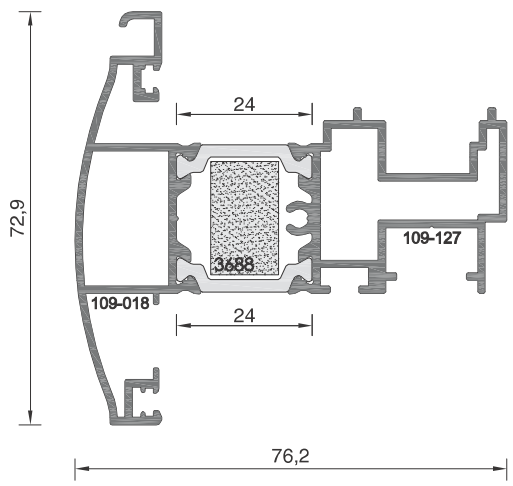

109-217 ΒΑΡΟΣ / WEIGHT **1604 gr/m**

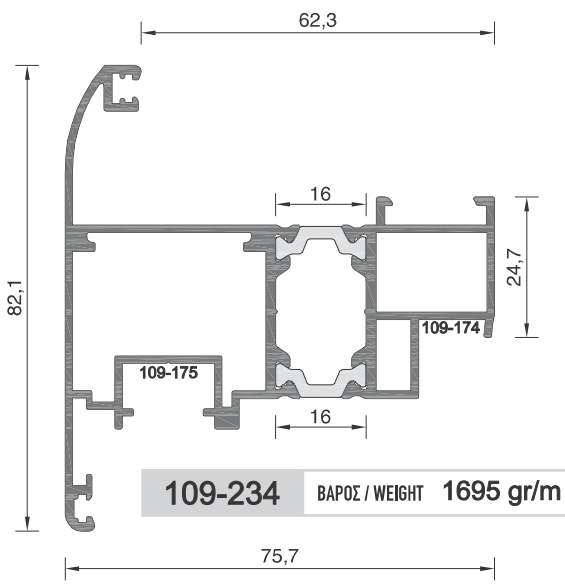

109-234 ΒΑΡΟΣ / WEIGHT **1695 gr/m**

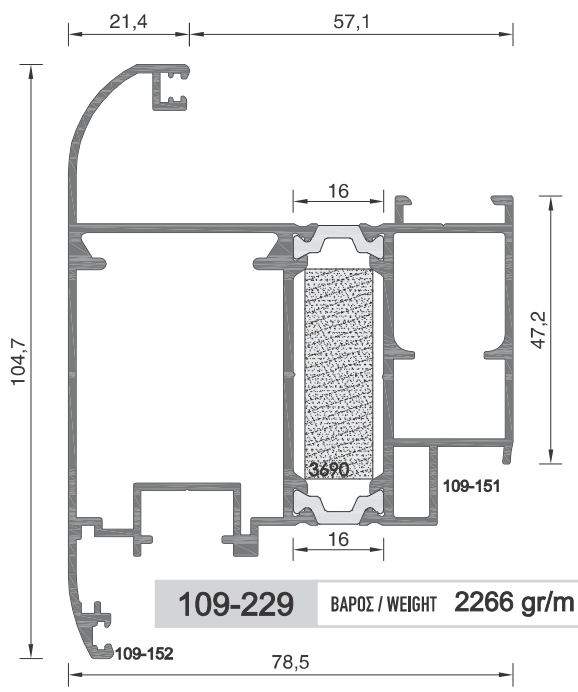

109-229 ΒΑΡΟΣ / WEIGHT **2266 gr/m**

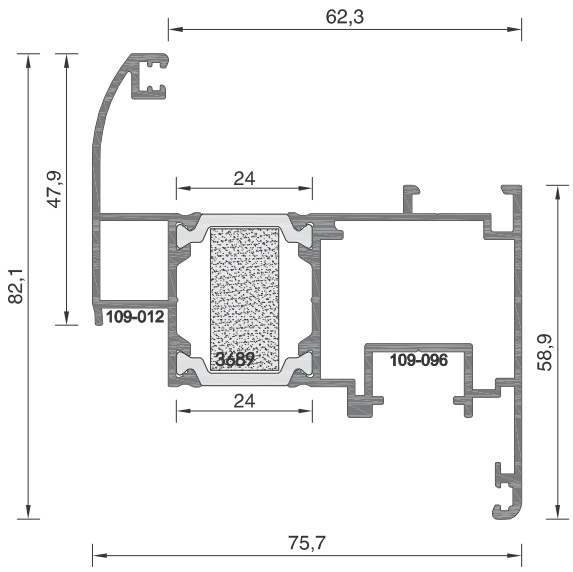

109-96	ΒΑΡΟΣ / WEIGHT 1559 gr/m

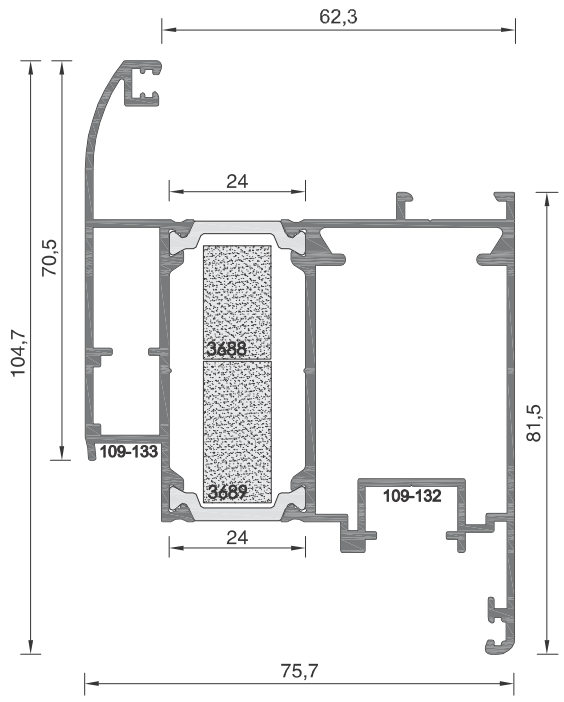

109-220	ΒΑΡΟΣ / WEIGHT 2050 gr/m

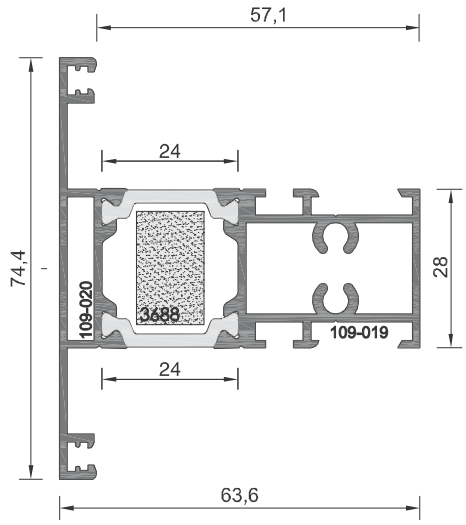

109-20	ΒΑΡΟΣ / WEIGHT 1434 gr/m

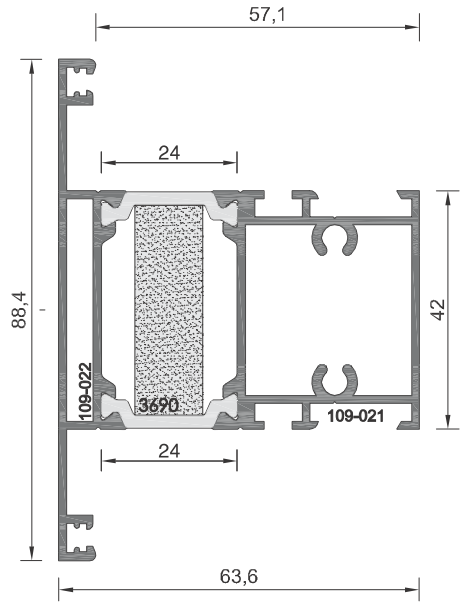

109-22	ΒΑΡΟΣ / WEIGHT 1649 gr/m

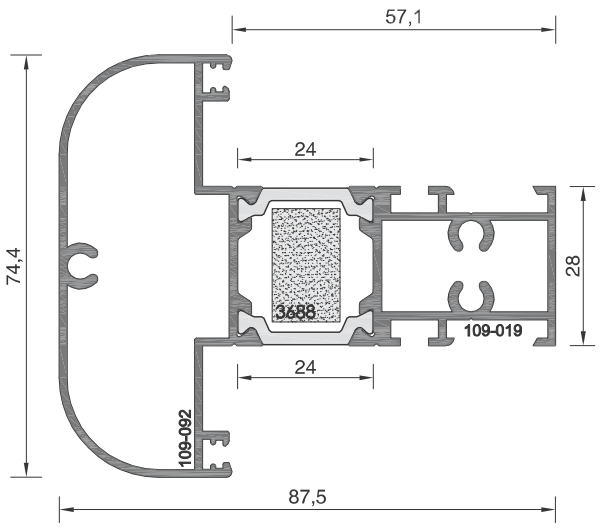

109-92	ΒΑΡΟΣ / WEIGHT 1771 gr/m

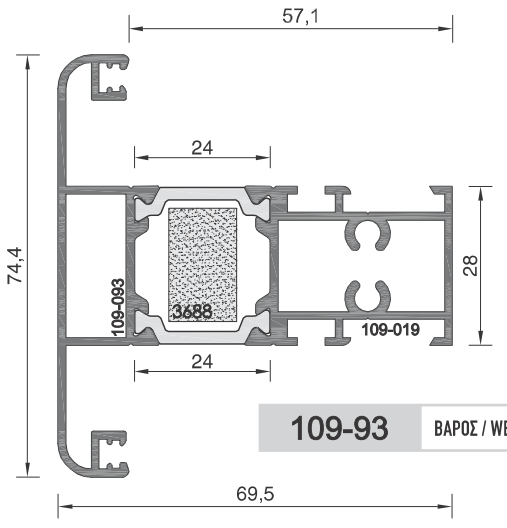

109-93	ΒΑΡΟΣ / WEIGHT 1553 gr/m

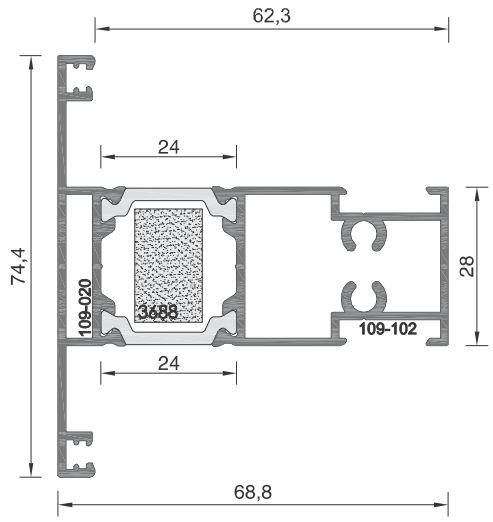

109-205 ΒΑΡΟΣ / WEIGHT **1407 gr/m**

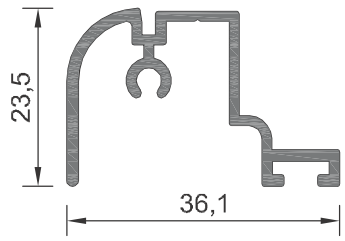

109-071 ΒΑΡΟΣ / WEIGHT **379 gr/m**

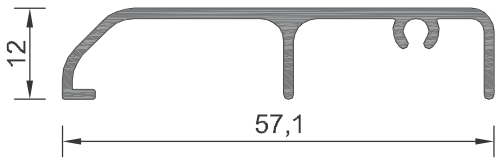

109-072 ΒΑΡΟΣ / WEIGHT **345 gr/m**

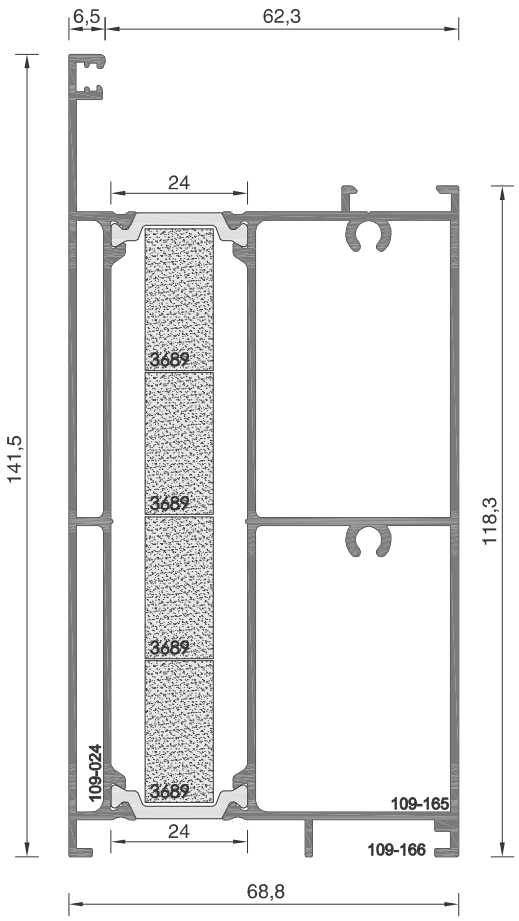

109-232 ΒΑΡΟΣ / WEIGHT **2821 gr/m**

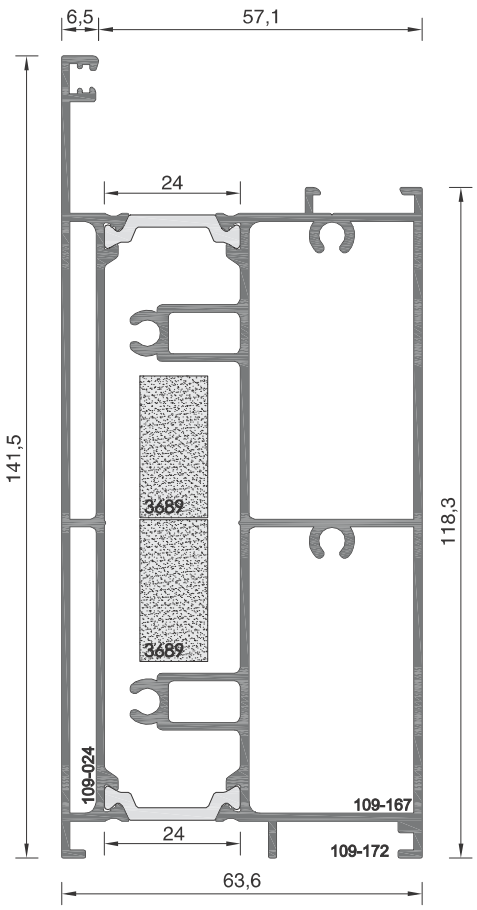

109-233 ΒΑΡΟΣ / WEIGHT **3132 gr/m**

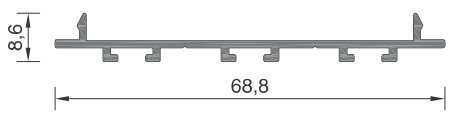

109-166 ΒΑΡΟΣ / WEIGHT **353 gr/m**

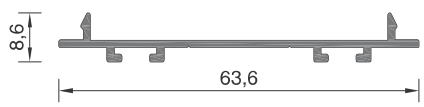

109-172 ΒΑΡΟΣ / WEIGHT **308 gr/m**

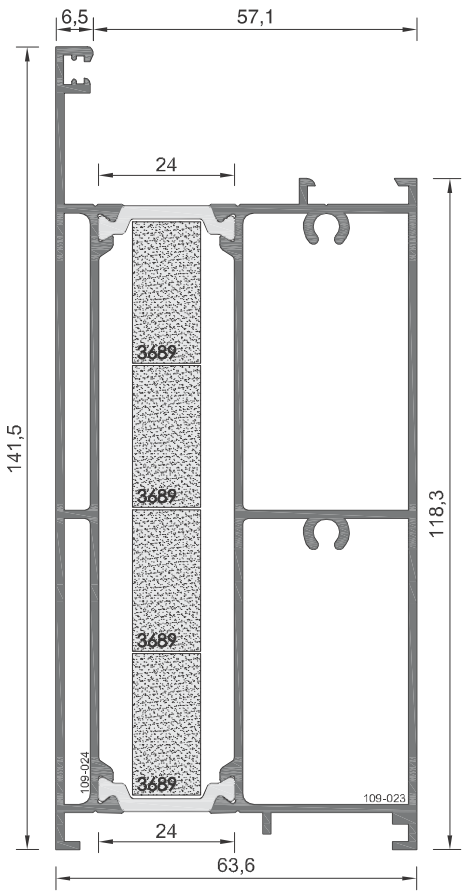

109-24 ΒΑΡΟΣ / WEIGHT **2729 gr/m**

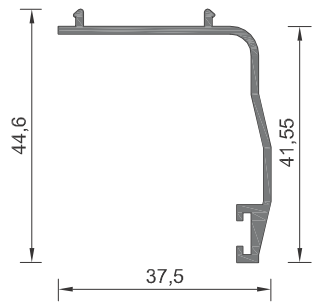

109-025 ΒΑΡΟΣ / WEIGHT **331 gr/m**

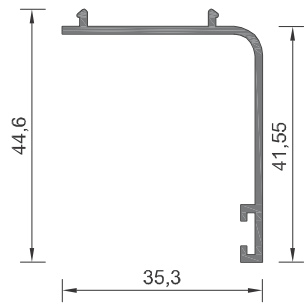

109-026 ΒΑΡΟΣ / WEIGHT **306 gr/m**

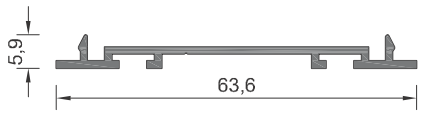

109-029 ΒΑΡΟΣ / WEIGHT **305 gr/m**

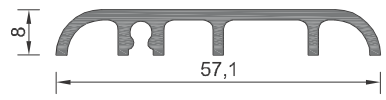

109-028 ΒΑΡΟΣ / WEIGHT **456 gr/m**

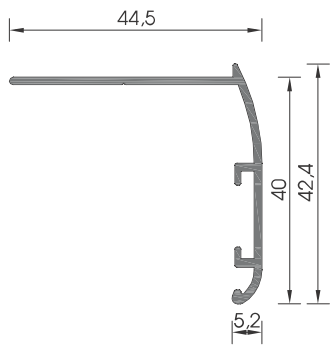

109-147 ΒΑΡΟΣ / WEIGHT **338 gr/m**

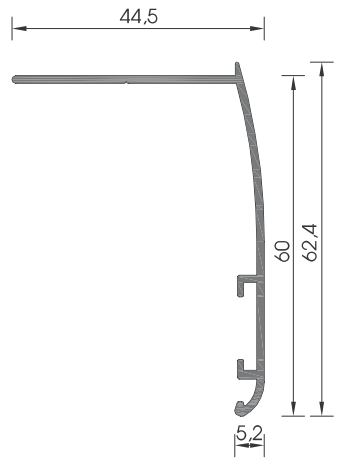

109-138 ΒΑΡΟΣ / WEIGHT **403 gr/m**

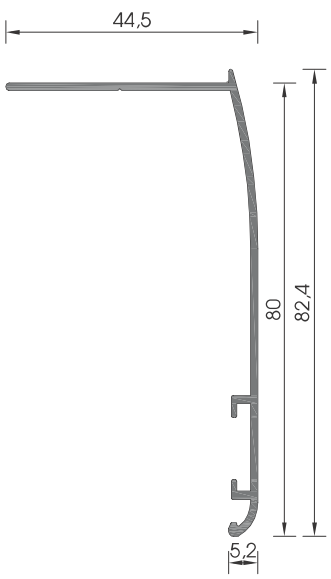

109-139 ΒΑΡΟΣ / WEIGHT **473 gr/m**

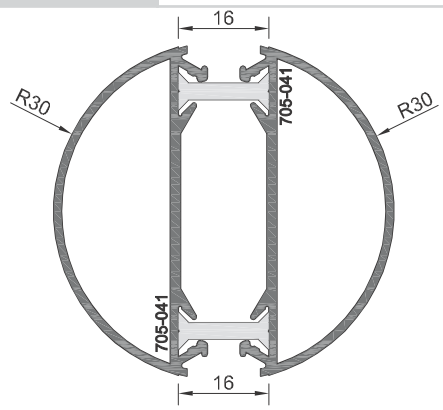

7075 ΒΑΡΟΣ / WEIGHT **1217 gr/m**

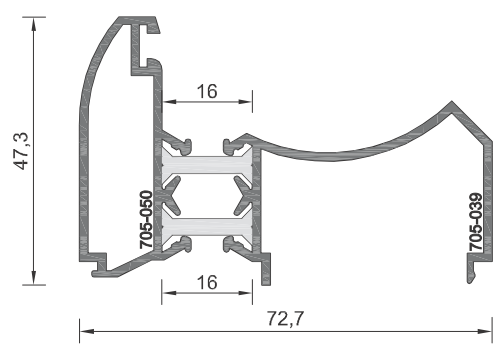

7079 ΒΑΡΟΣ / WEIGHT **1109 gr/m**

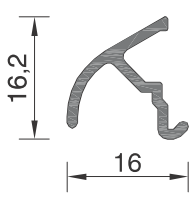

108-057 ΒΑΡΟΣ / WEIGHT **134 gr/m**

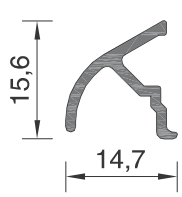

108-057A ΒΑΡΟΣ / WEIGHT **126 gr/m**

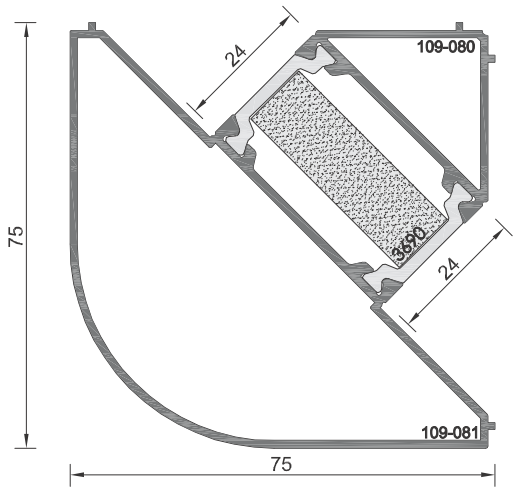

109-81 ΒΑΡΟΣ / WEIGHT **1539 gr/m**

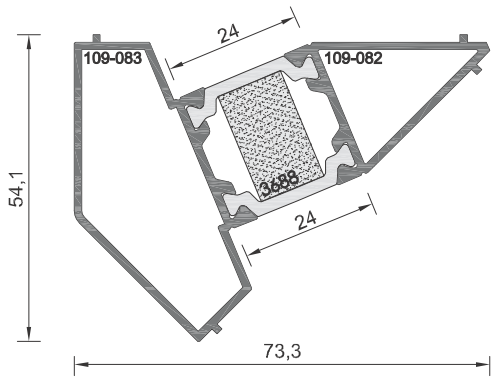

109-83 ΒΑΡΟΣ / WEIGHT **1113 gr/m**

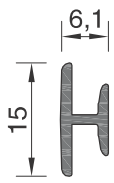

101-166 ΒΑΡΟΣ / WEIGHT **99 gr/m**

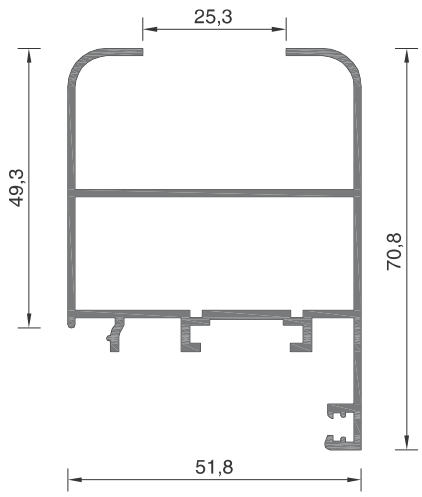

101-026B ΒΑΡΟΣ / WEIGHT **990 gr/m**

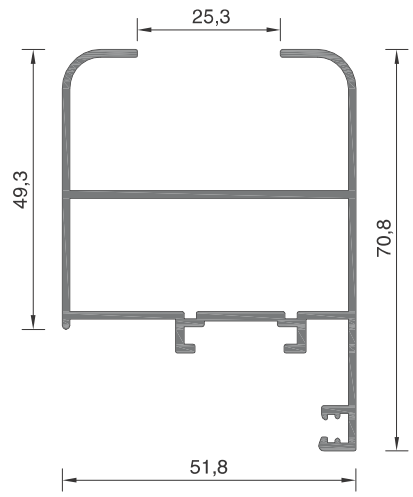

101-026C ΒΑΡΟΣ / WEIGHT **963 gr/m**

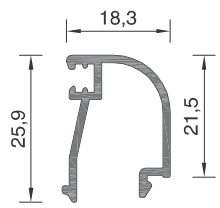

101-076A ΒΑΡΟΣ / WEIGHT **267 gr/m**

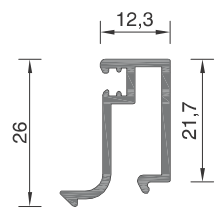

101-080 ΒΑΡΟΣ / WEIGHT **283 gr/m**

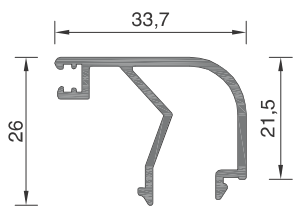

101-077A ΒΑΡΟΣ / WEIGHT **373 gr/m**

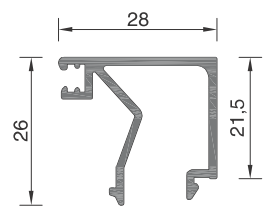

101-082A ΒΑΡΟΣ / WEIGHT **367 gr/m**

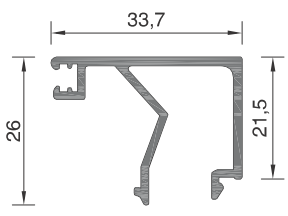

101-078A ΒΑΡΟΣ / WEIGHT **391 gr/m**

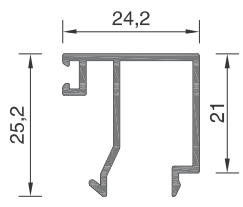

101-083 ΒΑΡΟΣ / WEIGHT **278 gr/m**

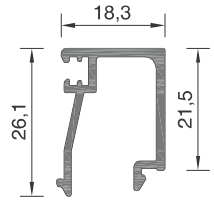

101-079A ΒΑΡΟΣ / WEIGHT **301 gr/m**

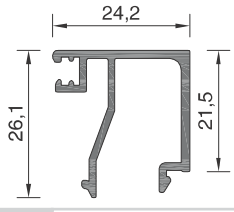

101-083A ΒΑΡΟΣ / WEIGHT **338 gr/m**

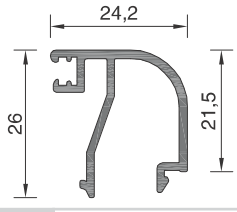

101-165 ΒΑΡΟΣ / WEIGHT **323 gr/m**

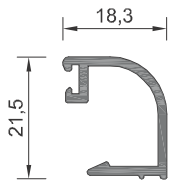

101-116 ΒΑΡΟΣ / WEIGHT **232 gr/m**

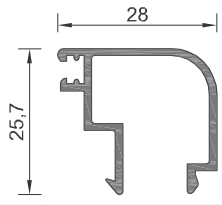

623341	ΒΑΡΟΣ / WEIGHT	298 gr/m

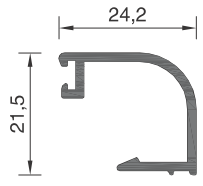

101-167	ΒΑΡΟΣ / WEIGHT	256 gr/m

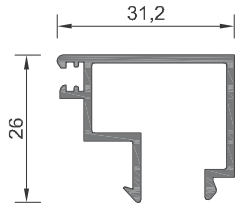

623325A	ΒΑΡΟΣ / WEIGHT	350 gr/m

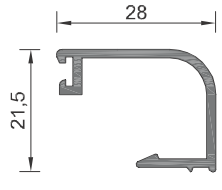

101-119	ΒΑΡΟΣ / WEIGHT	274 gr/m

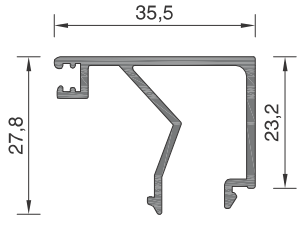

109-155	ΒΑΡΟΣ / WEIGHT	413 gr/m

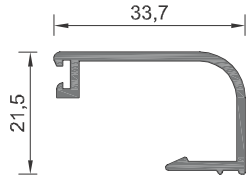

101-120	ΒΑΡΟΣ / WEIGHT	297 gr/m

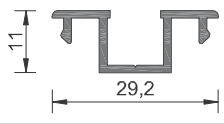

205-014	ΒΑΡΟΣ / WEIGHT	205 gr/m

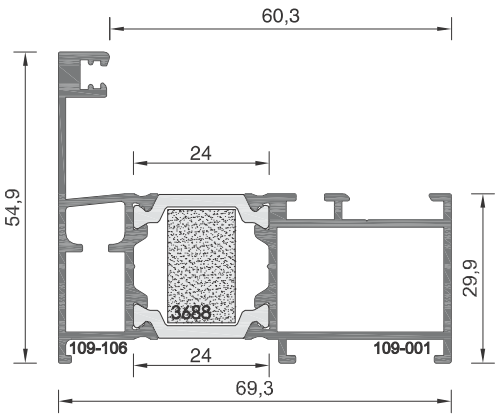

109-301 ΒΑΡΟΣ / WEIGHT **1295 gr/m**

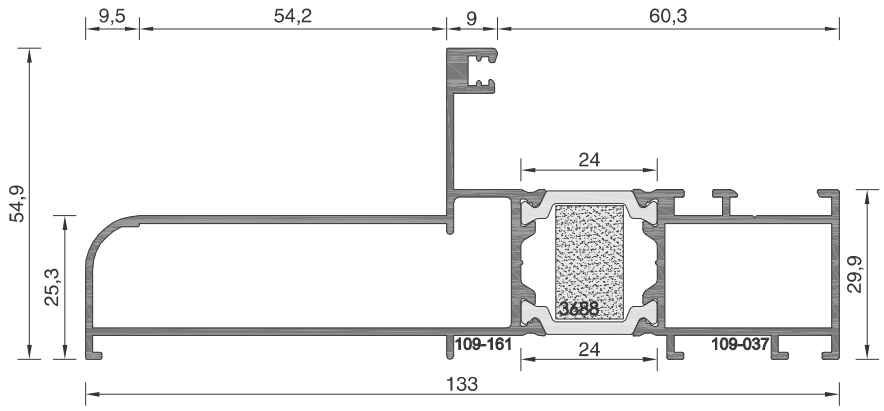

109-331 ΒΑΡΟΣ / WEIGHT **1769 gr/m**

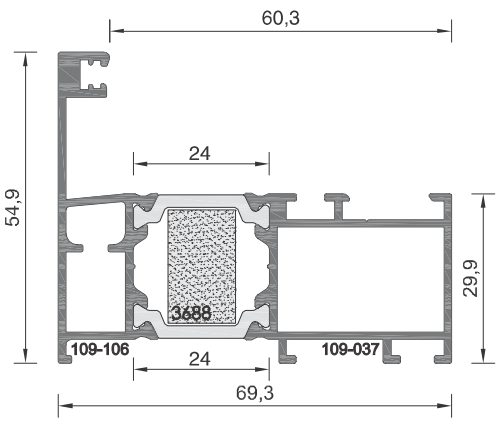

109-302 ΒΑΡΟΣ / WEIGHT **1315 gr/m**

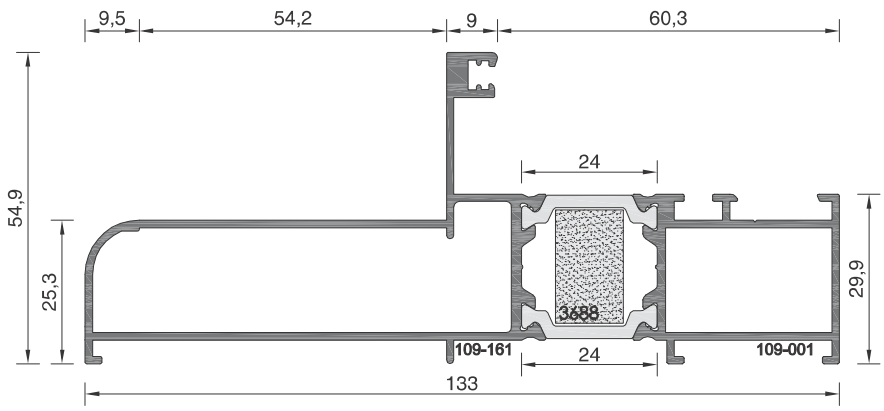

109-330 ΒΑΡΟΣ / WEIGHT **1748 gr/m**

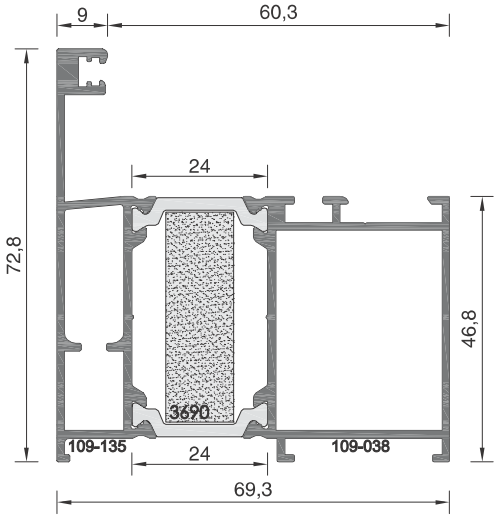

109-320 ΒΑΡΟΣ / WEIGHT **1554 gr/m**

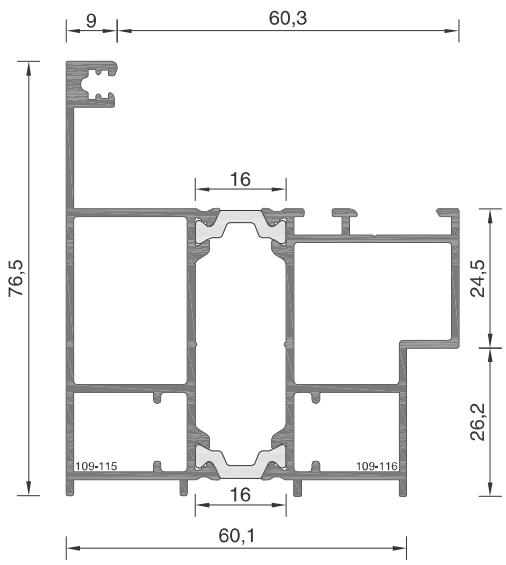

109-312 ΒΑΡΟΣ / WEIGHT **1715 gr/m**

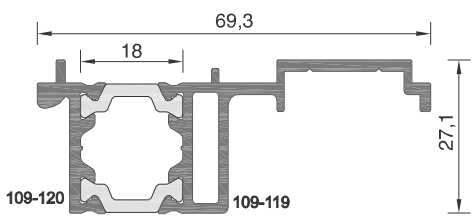

109-314 ΒΑΡΟΣ / WEIGHT **969 gr/m**

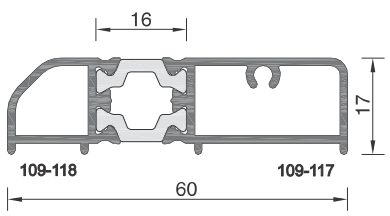

109-313 ΒΑΡΟΣ / WEIGHT **756 gr/m**

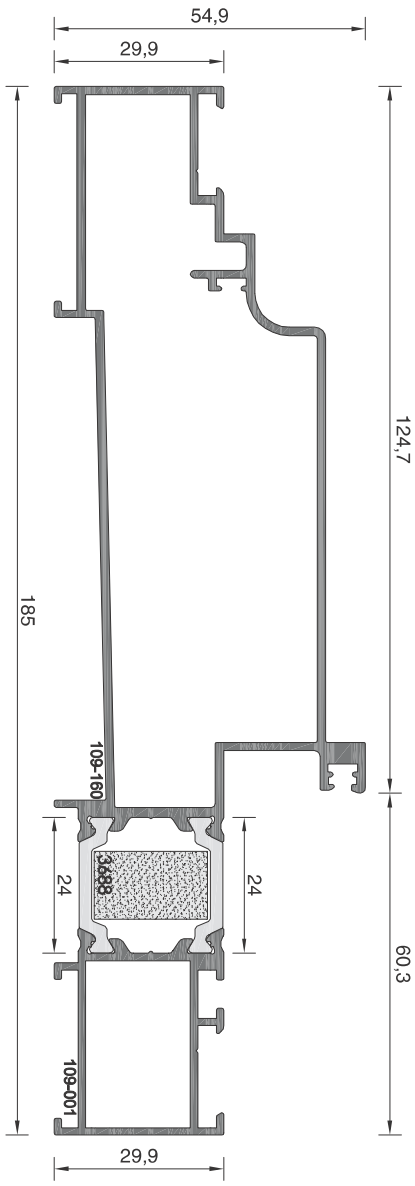

109-328 ΒΑΡΟΣ / WEIGHT **2447 gr/m**

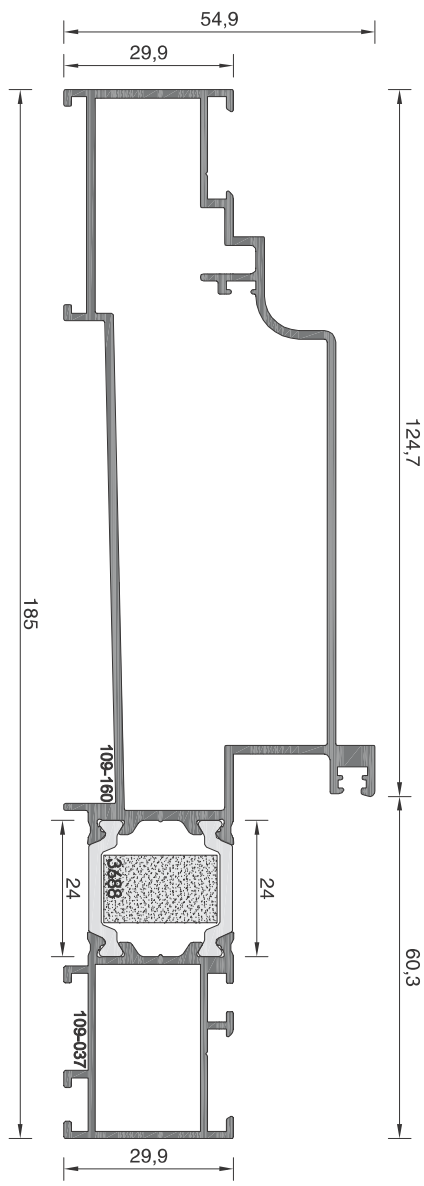

109-329 ΒΑΡΟΣ / WEIGHT **2468 gr/m**

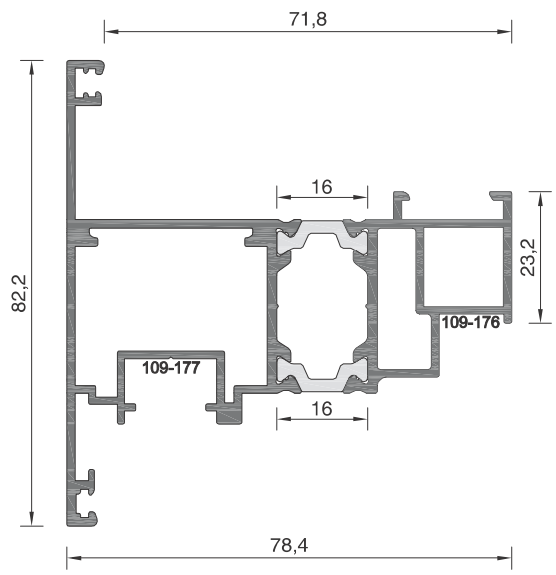

109-336 ΒΑΡΟΣ / WEIGHT **1762 gr/m**

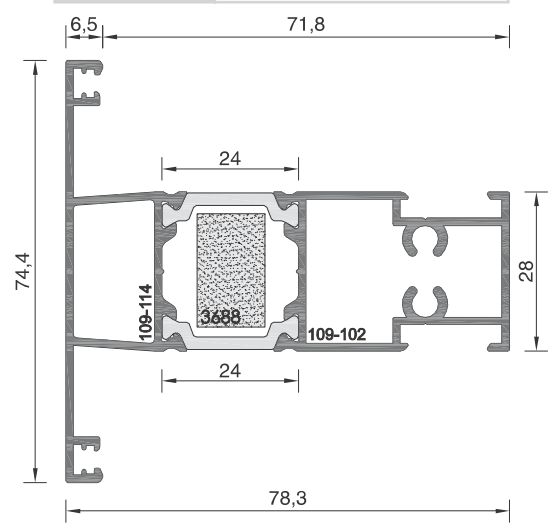

109-319 ΒΑΡΟΣ / WEIGHT **1475 gr/m**

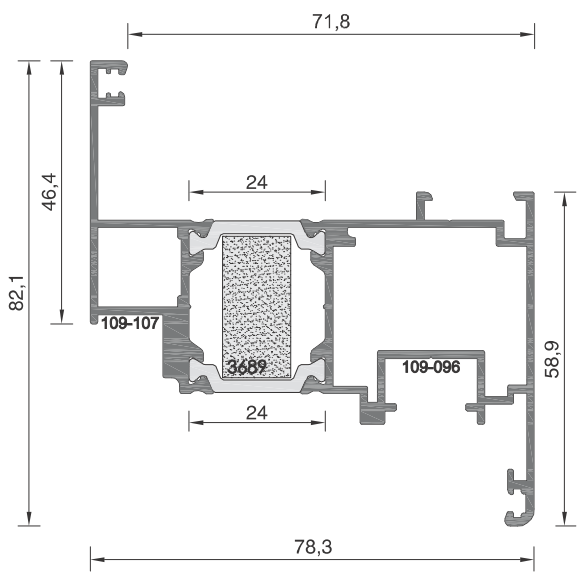

109-315 ΒΑΡΟΣ / WEIGHT **1646 gr/m**

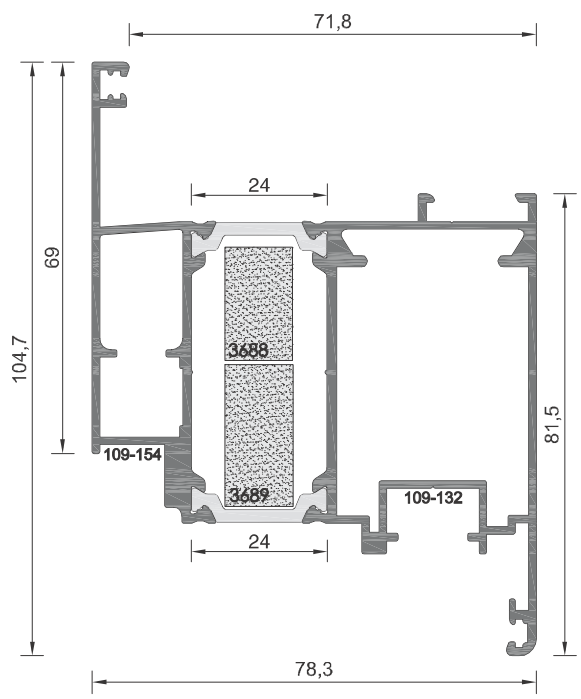

109-326 ΒΑΡΟΣ / WEIGHT **2100 gr/m**

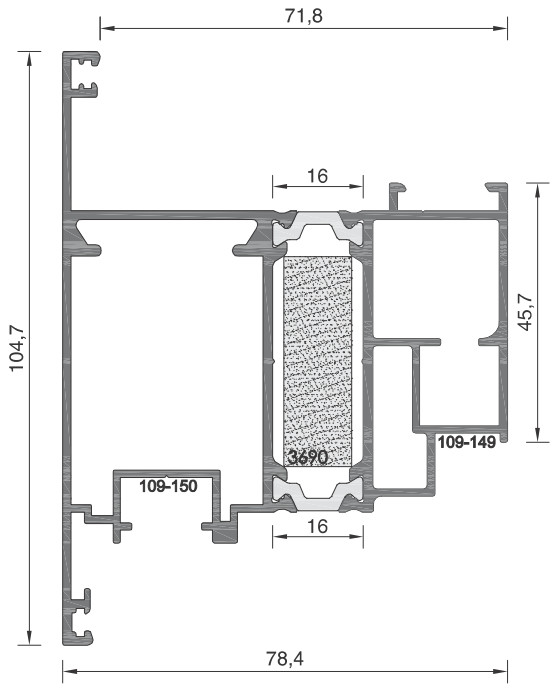

109-324 ΒΑΡΟΣ / WEIGHT **2248 gr/m**

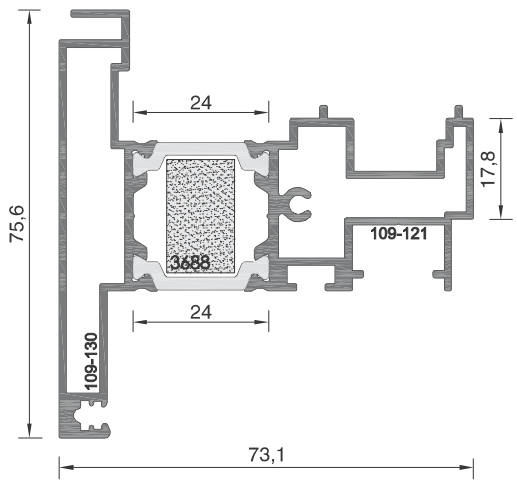

109-317 ΒΑΡΟΣ / WEIGHT **1695 gr/m**

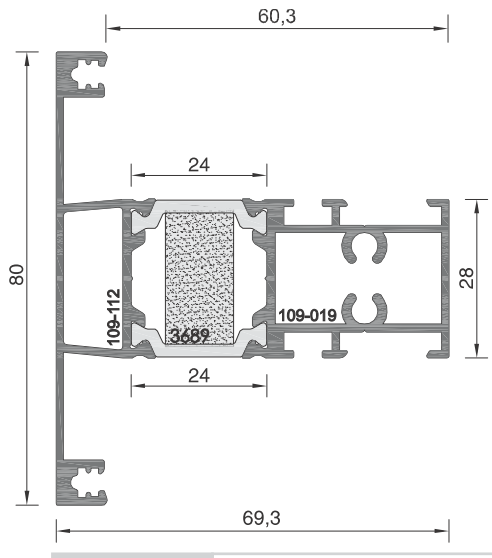

109-309 ΒΑΡΟΣ / WEIGHT **1589 gr/m**

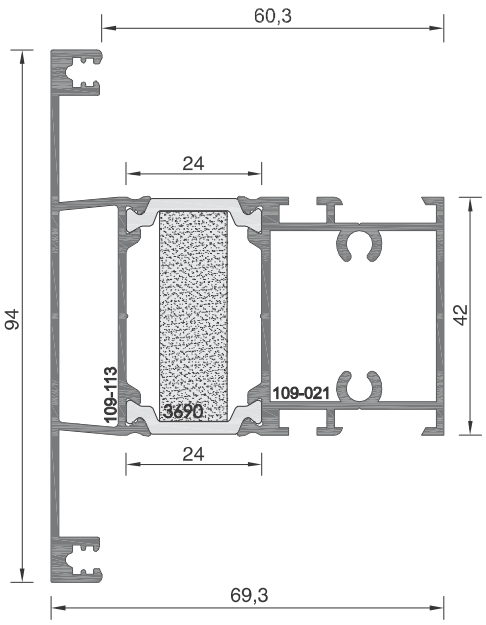

109-310 ΒΑΡΟΣ / WEIGHT **1798 gr/m**

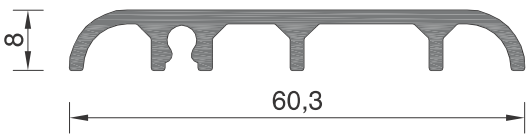

109-171 ΒΑΡΟΣ / WEIGHT **496 gr/m**

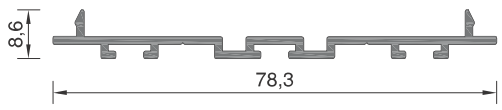

109-170 ΒΑΡΟΣ / WEIGHT **403 gr/m**

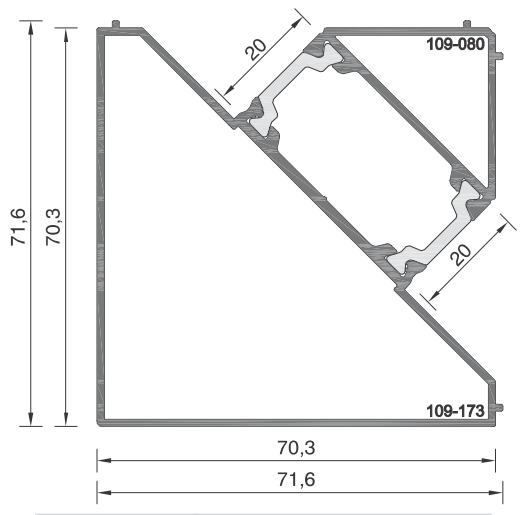

109-335 ΒΑΡΟΣ / WEIGHT **1568 gr/m**

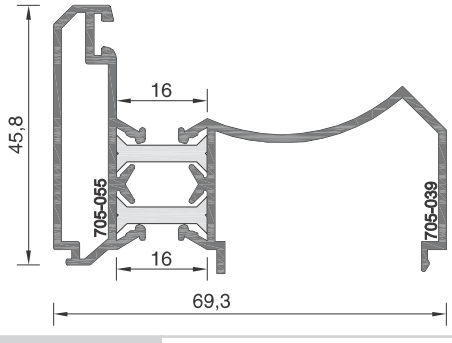

7083 ΒΑΡΟΣ / WEIGHT **1098 gr/m**

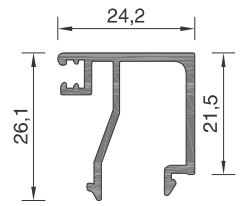

101-083A ΒΑΡΟΣ / WEIGHT **338 gr/m**

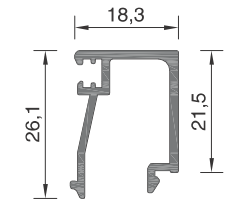

101-079A ΒΑΡΟΣ / WEIGHT **301 gr/m**

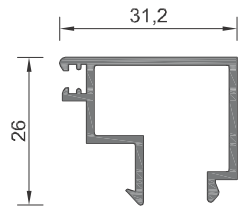

623325A ΒΑΡΟΣ / WEIGHT **350 gr/m**

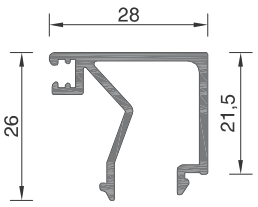

101-082A ΒΑΡΟΣ / WEIGHT **367 gr/m**

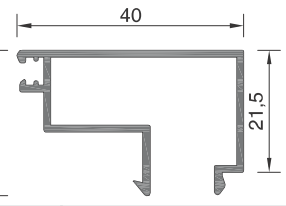

705-051 ΒΑΡΟΣ / WEIGHT **386 gr/m**

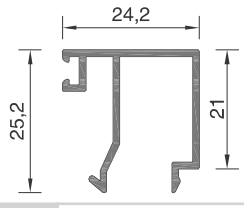

101-083 ΒΑΡΟΣ / WEIGHT **278 gr/m**

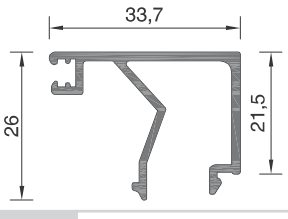

101-078A ΒΑΡΟΣ / WEIGHT **391 gr/m**

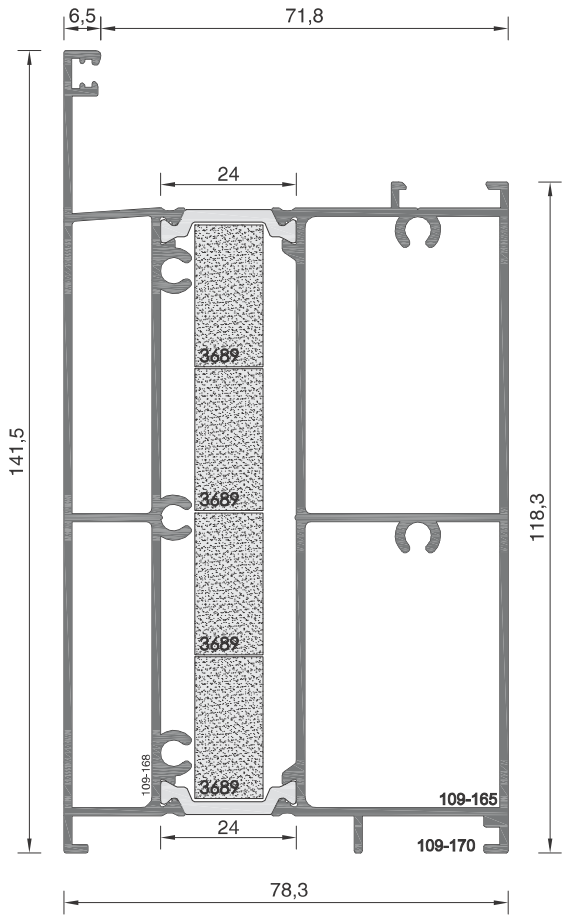

109-334 ΒΑΡΟΣ / WEIGHT **3093 gr/m**

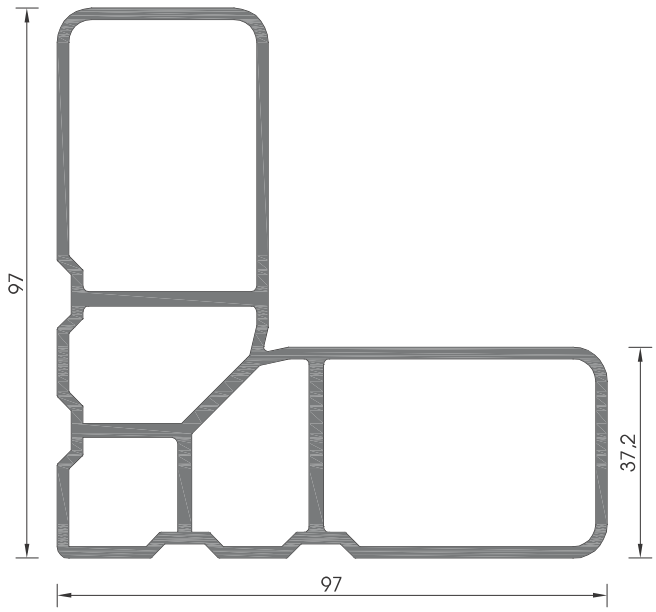

108-050 ΒΑΡΟΣ / WEIGHT **2833 gr/m**

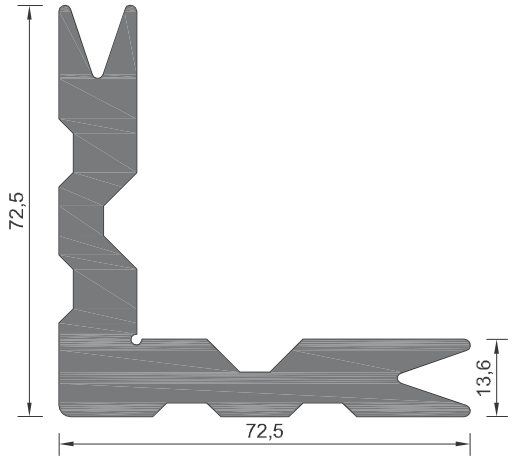

109-031 ΒΑΡΟΣ / WEIGHT **3803 gr/m**

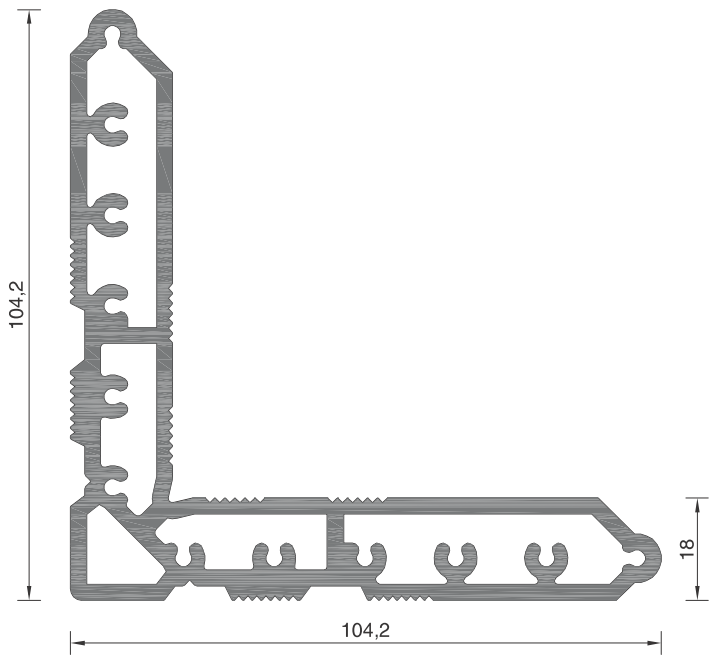

109-052 ΒΑΡΟΣ / WEIGHT **4118 gr/m**

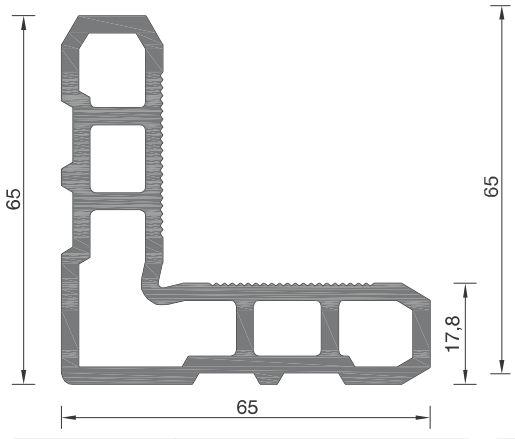

101-071A ΒΑΡΟΣ / WEIGHT **2332 gr/m**

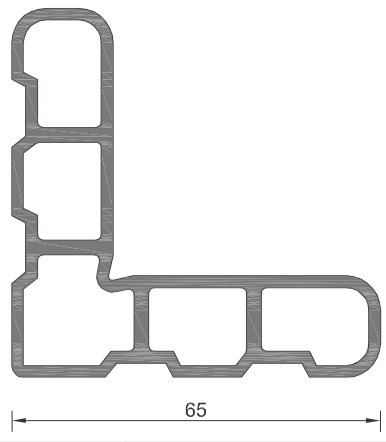

109-060 ΒΑΡΟΣ / WEIGHT **1691 gr/m**

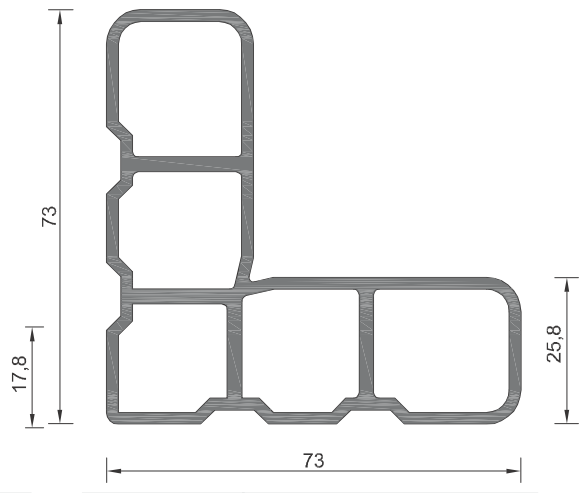

109-061 ΒΑΡΟΣ / WEIGHT **2051 gr/m**

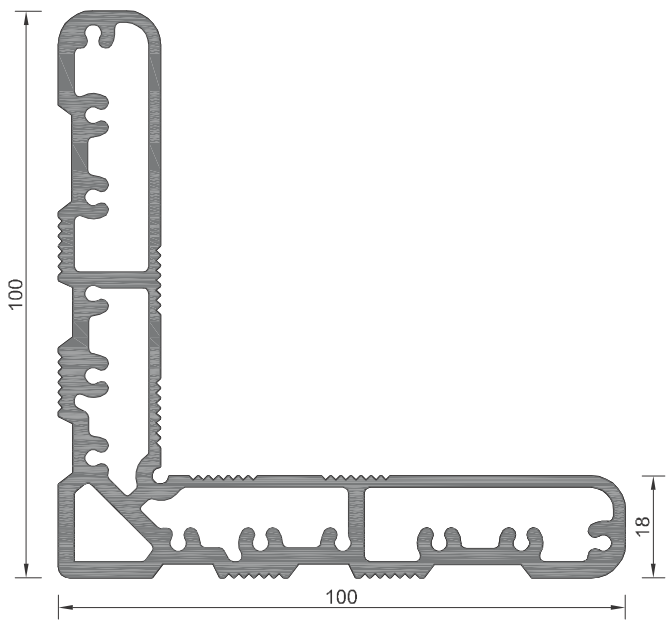

109-053 ΒΑΡΟΣ / WEIGHT 3440 gr/m

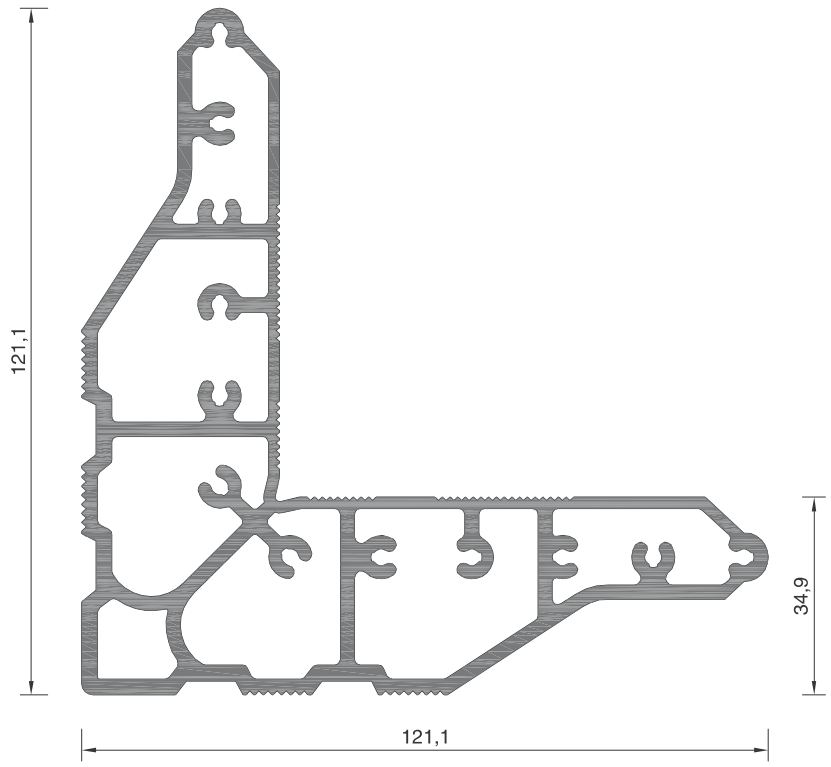

109-054 ΒΑΡΟΣ / WEIGHT 4725 gr/m

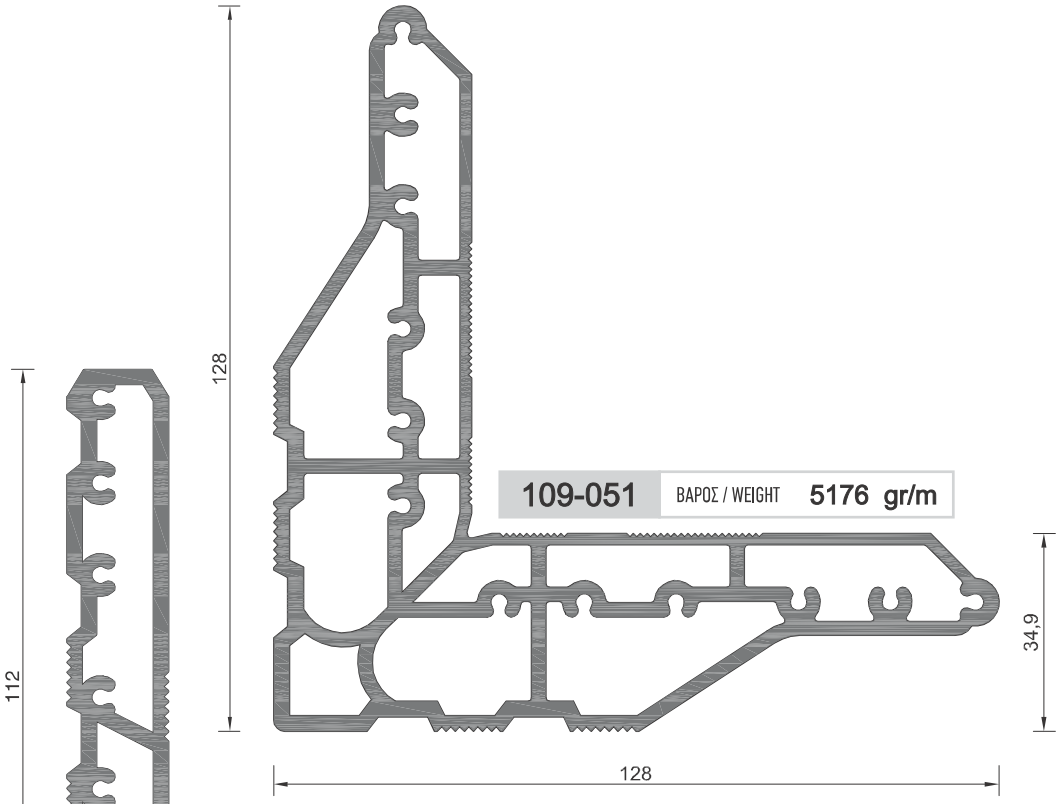

109-051 ΒΑΡΟΣ / WEIGHT 5176 gr/m

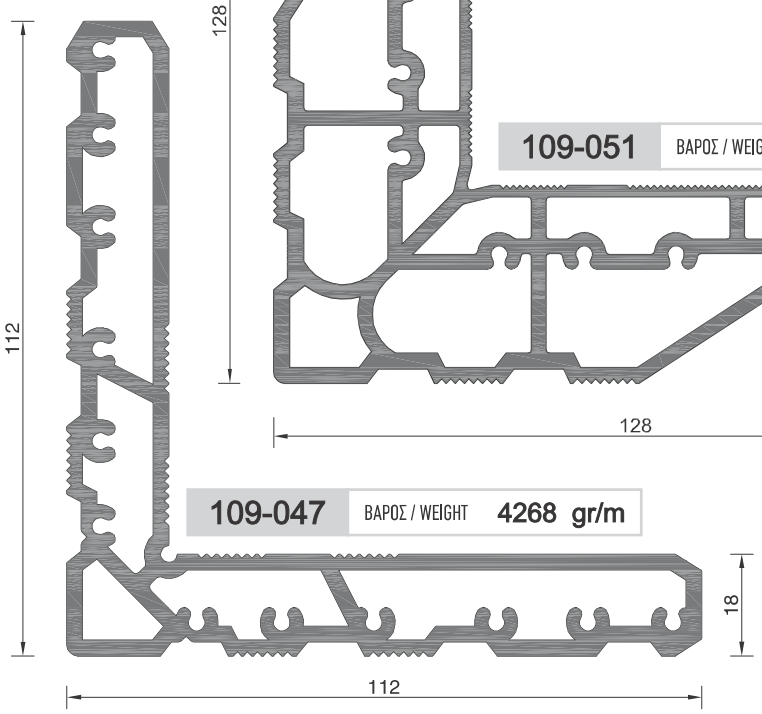

109-047 ΒΑΡΟΣ / WEIGHT 4268 gr/m

ALBIO 109C SUPER THERMO

Ανοιγόμενο σύστημα με θερμοδιακοπή
και περιμετρικό μηχανισμό πολλαπλών κλειδωμάτων
·Πλάτος πολυαμιδίου: 34mm
·Πάχος υαλοπίνακα: 26-64mm
·Συντελεστής θερμοπερατότητας Uf: 1.5 – 2.0 W/(m2K)

Thermal break opening system
with peripheral multiple locking mechanism
·Polyamide width: 34mm
·Glazing thickness: 26-64mm
·Thermal transmittance coefficient Uf: 1.5 – 2.0 W/(m2K)

ΙΣΙΑ ΠΡΟΦΙΛ / FLAT PROFILES

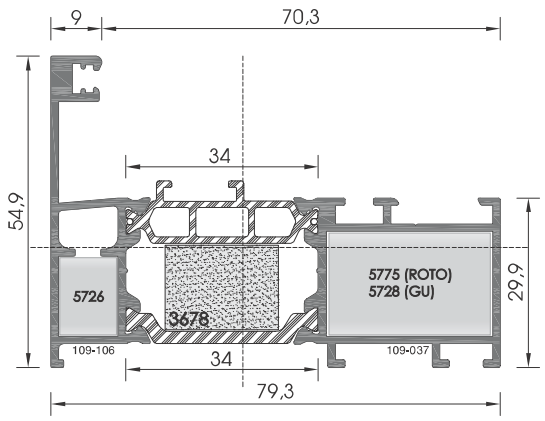

109-402 ΒΑΡΟΣ / WEIGHT **1412 gr/m**

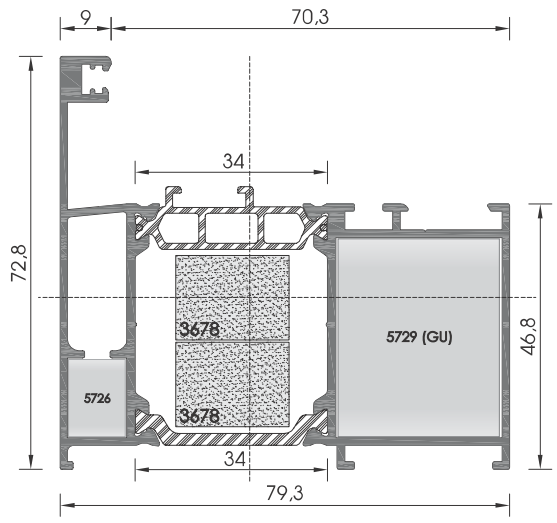

109-480 ΒΑΡΟΣ / WEIGHT **1637 gr/m**

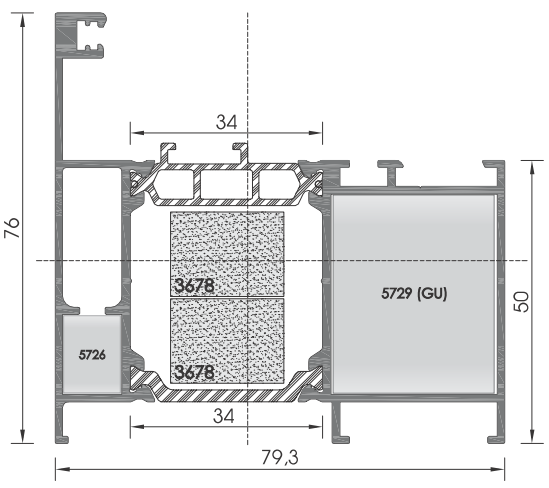

109-490 ΒΑΡΟΣ / WEIGHT **1657 gr/m**

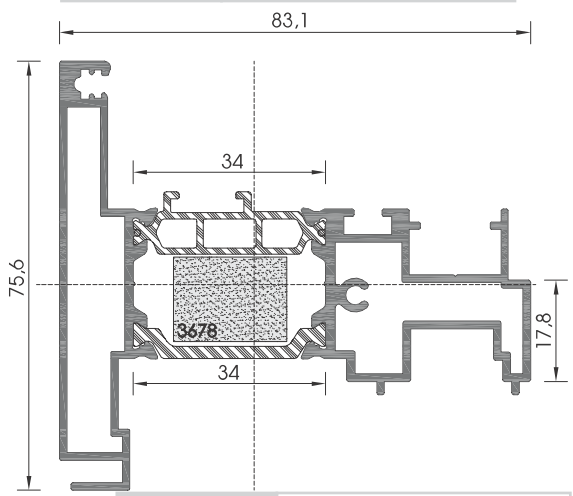

109-416 ΒΑΡΟΣ / WEIGHT **1788 gr/m**

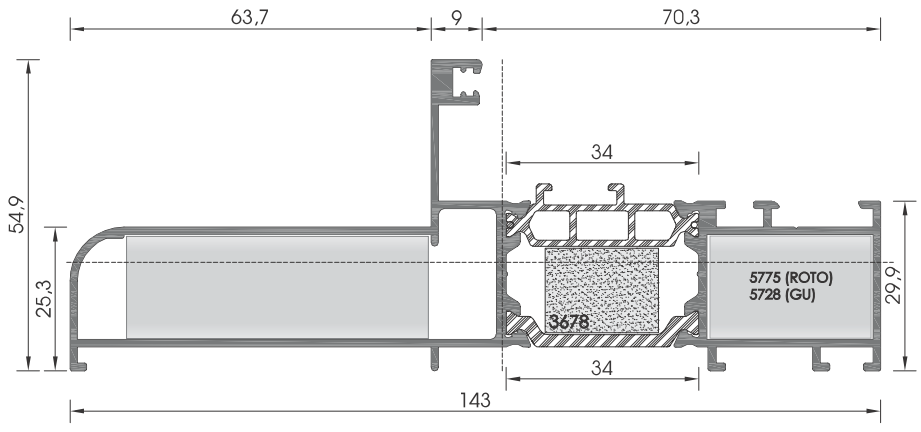

109-489 ΒΑΡΟΣ / WEIGHT **1862 gr/m**

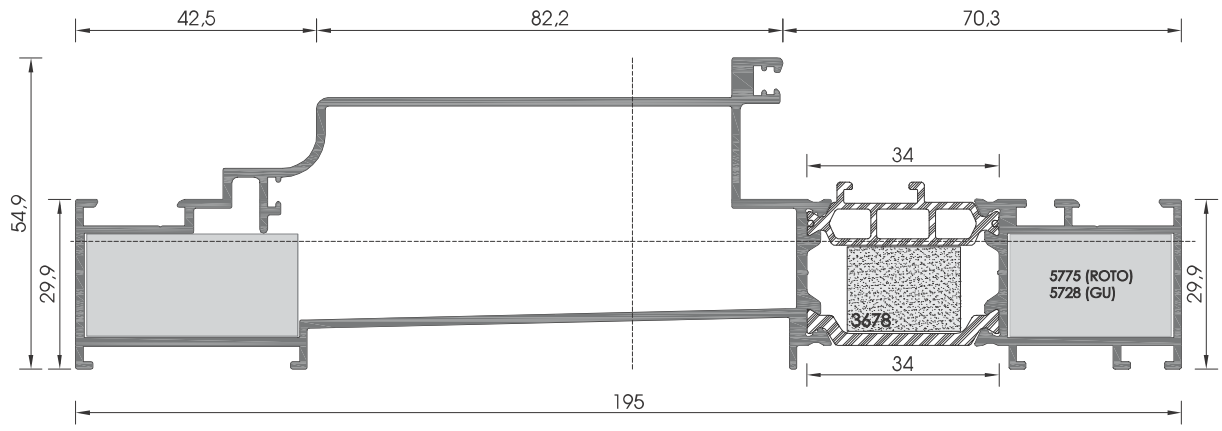

109-487 ΒΑΡΟΣ / WEIGHT **2561 gr/m**

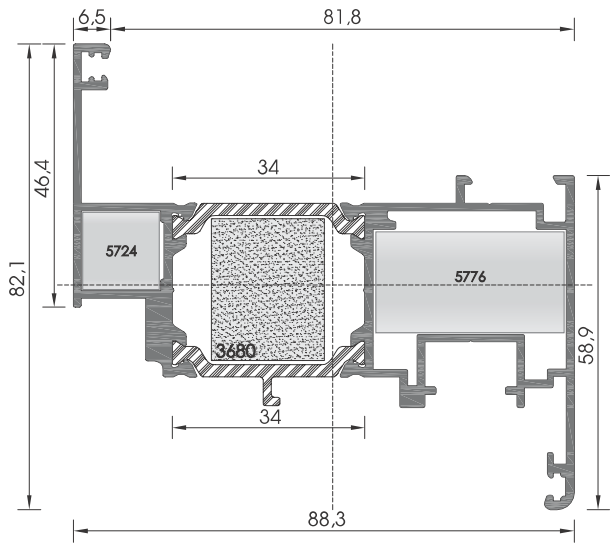

109-414 ΒΑΡΟΣ / WEIGHT **1723 gr/m**

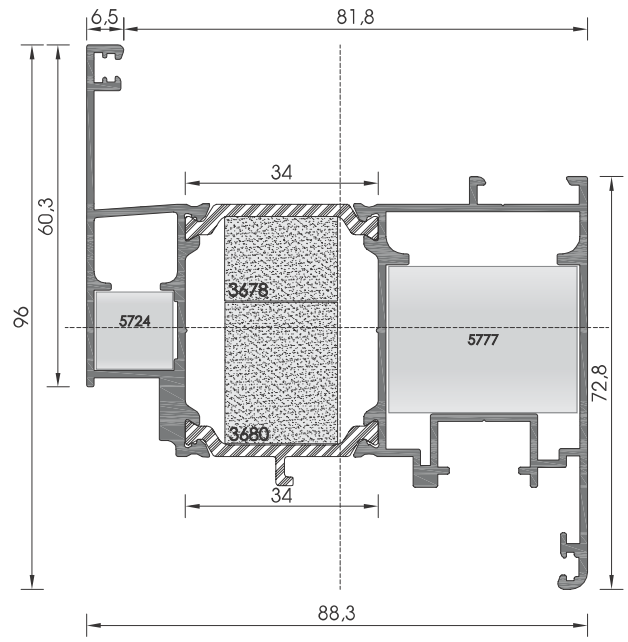

109-415 ΒΑΡΟΣ / WEIGHT **2042 gr/m**

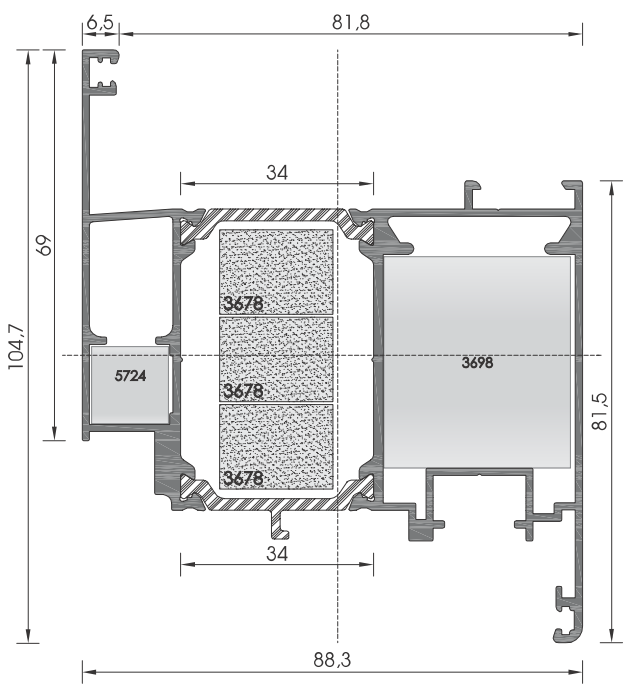

109-482 ΒΑΡΟΣ / WEIGHT **2188 gr/m**

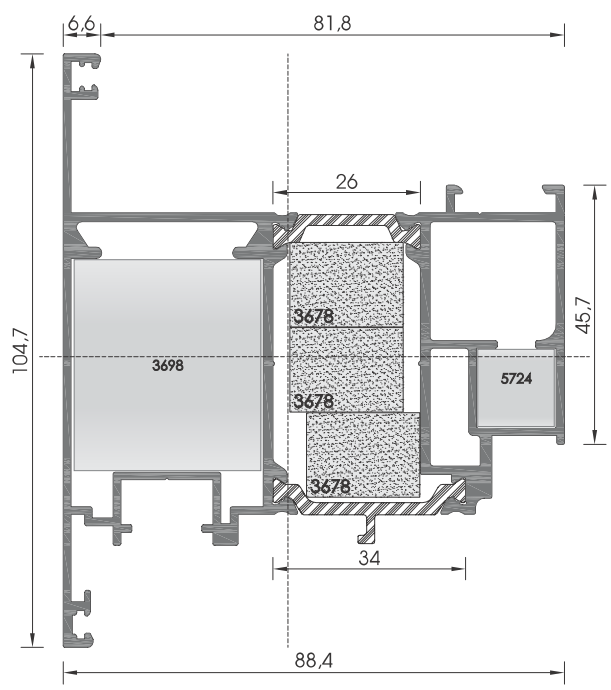

109-483 ΒΑΡΟΣ / WEIGHT **2378 gr/m**

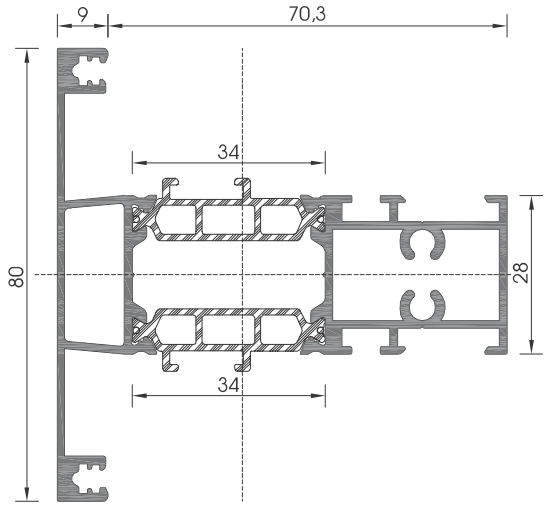

109-409	ΒΑΡΟΣ / WEIGHT 1720 gr/m

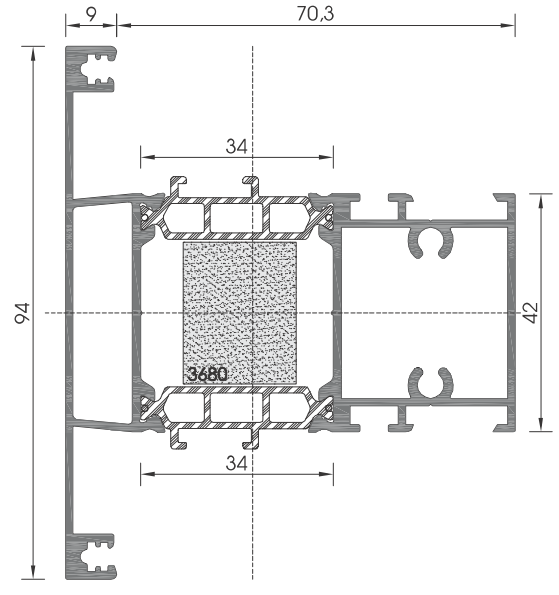

109-410	ΒΑΡΟΣ / WEIGHT 1925 gr/m

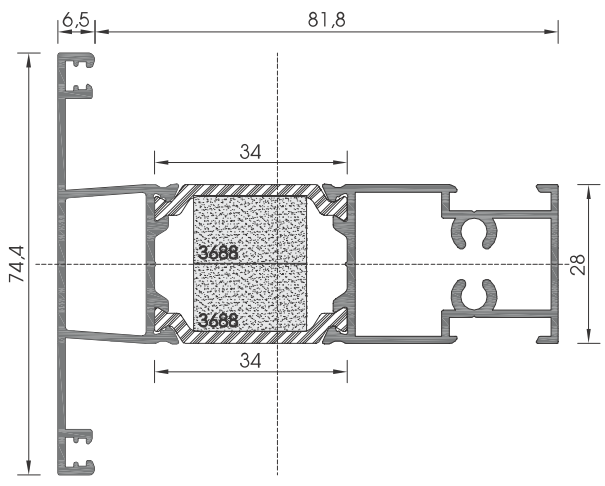

109-419	ΒΑΡΟΣ / WEIGHT 1530 gr/m

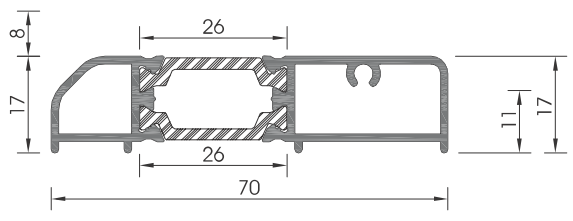

109-413	ΒΑΡΟΣ / WEIGHT 815 gr/m

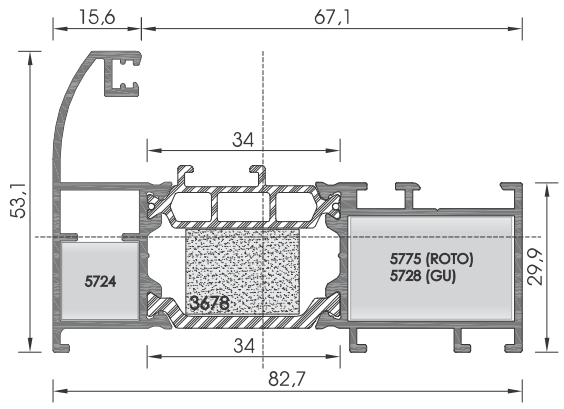

109-431	ΒΑΡΟΣ / WEIGHT 1407 gr/m

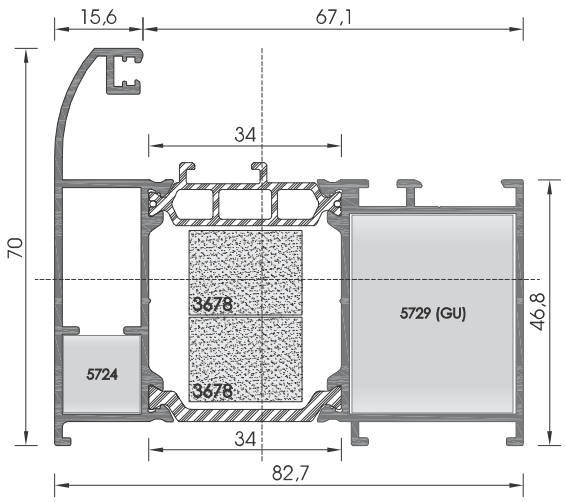

109-428	ΒΑΡΟΣ / WEIGHT 1632 gr/m

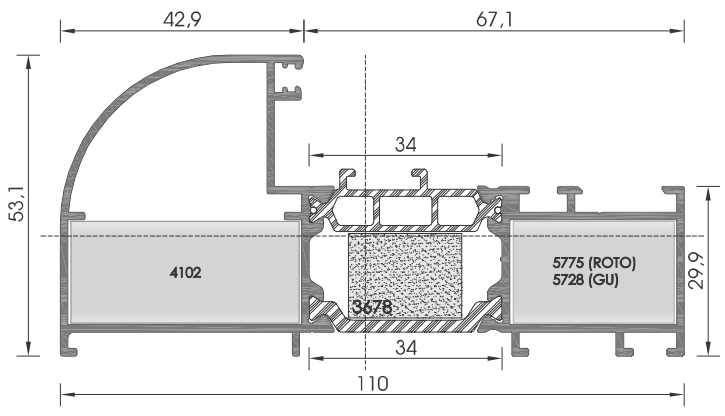

109-434	ΒΑΡΟΣ / WEIGHT 1632 gr/m

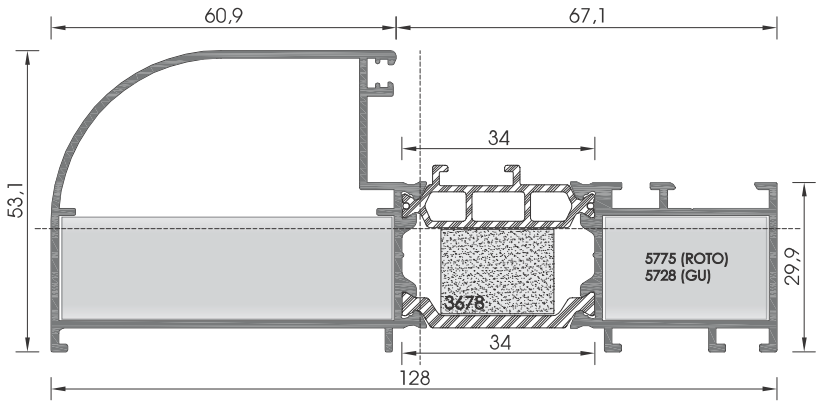

109-461 ΒΑΡΟΣ / WEIGHT **1738 gr/m**

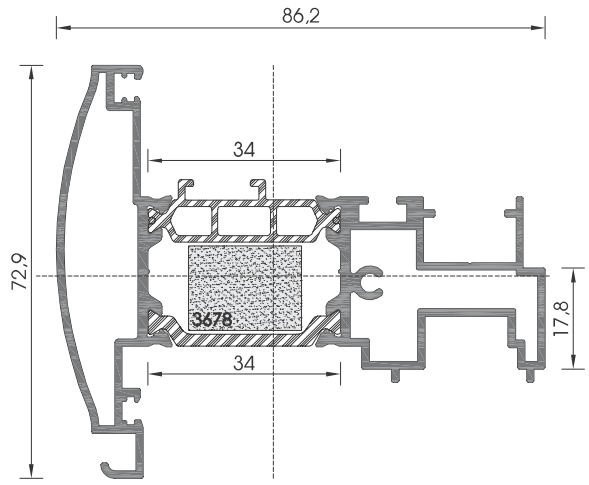

109-417 ΒΑΡΟΣ / WEIGHT **1762 gr/m**

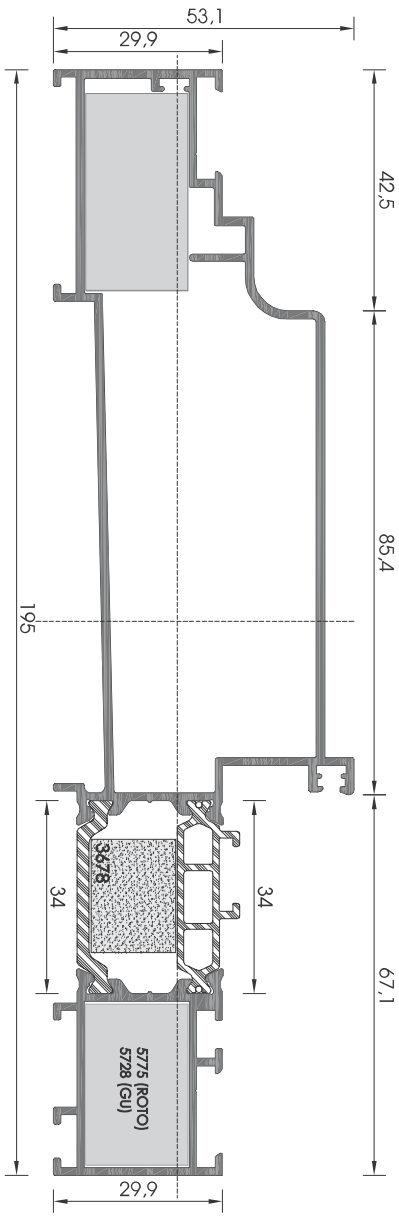

109-468 ΒΑΡΟΣ / WEIGHT **2457 gr/m**

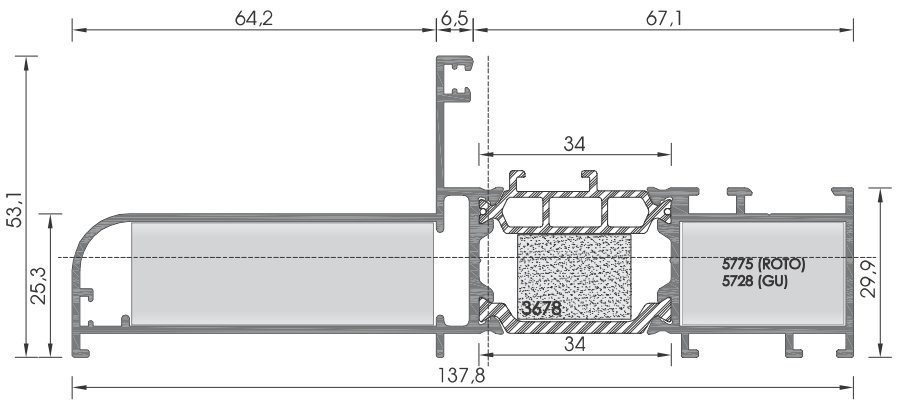

109-476 ΒΑΡΟΣ / WEIGHT **1787 gr/m**

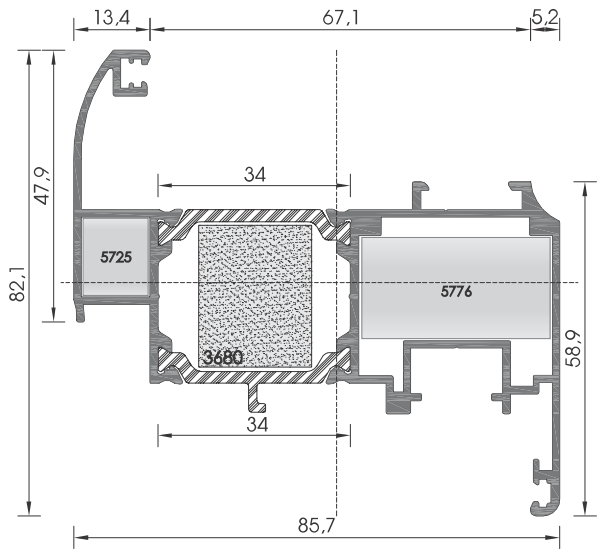

109-435 ΒΑΡΟΣ / WEIGHT **1668 gr/m**

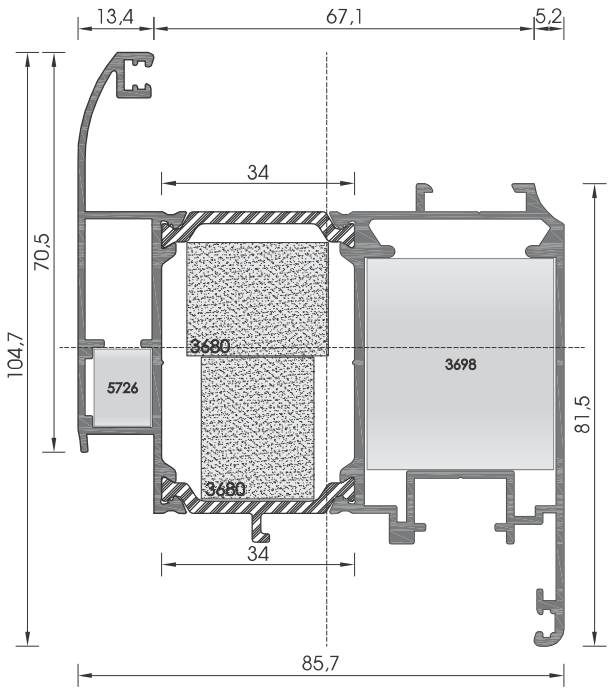

109-478 ΒΑΡΟΣ / WEIGHT **2134 gr/m**

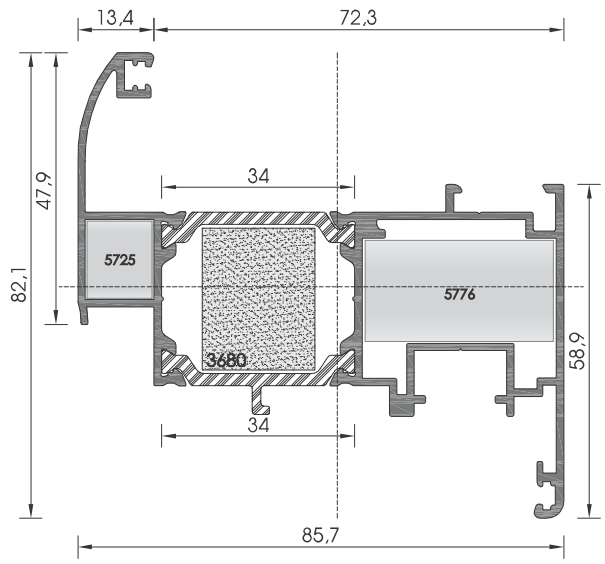

109-459 ΒΑΡΟΣ / WEIGHT **1636 gr/m**

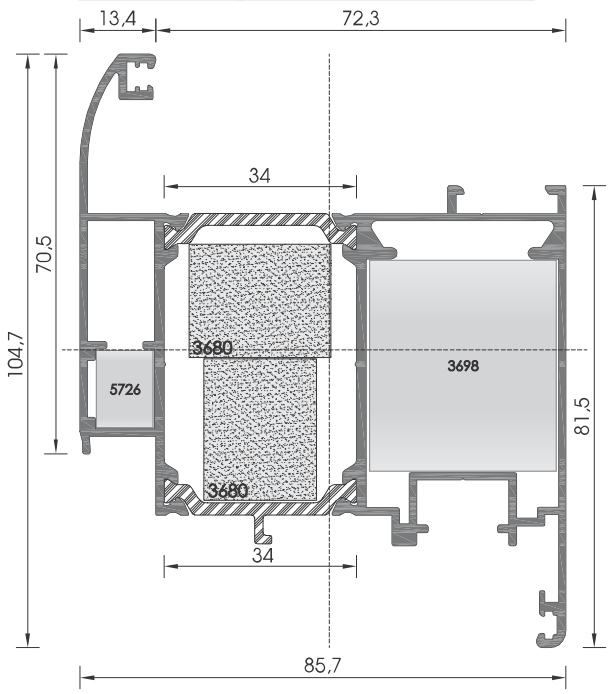

109-477 ΒΑΡΟΣ / WEIGHT **2127 gr/m**

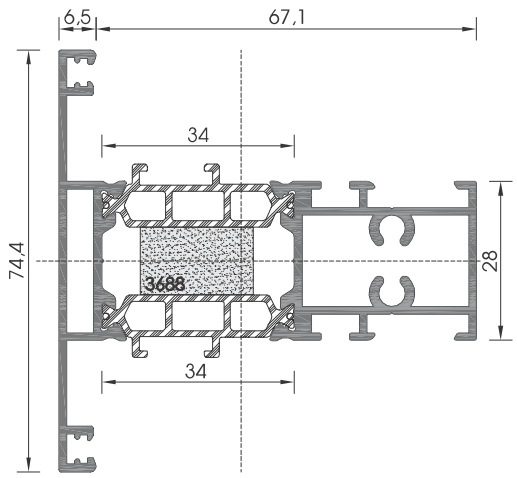

109-425 ΒΑΡΟΣ / WEIGHT **1565 gr/m**

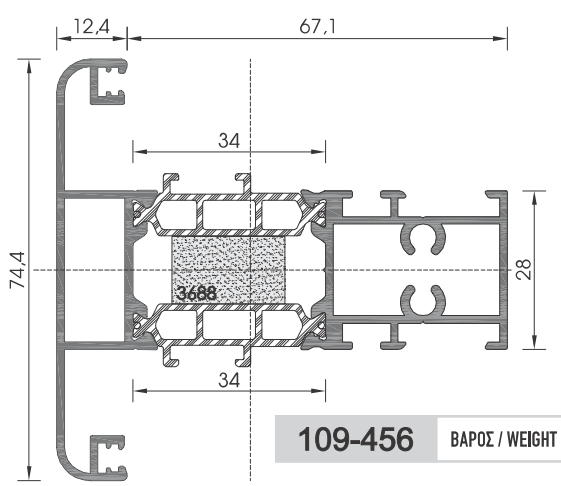

109-456 ΒΑΡΟΣ / WEIGHT **1684 gr/m**

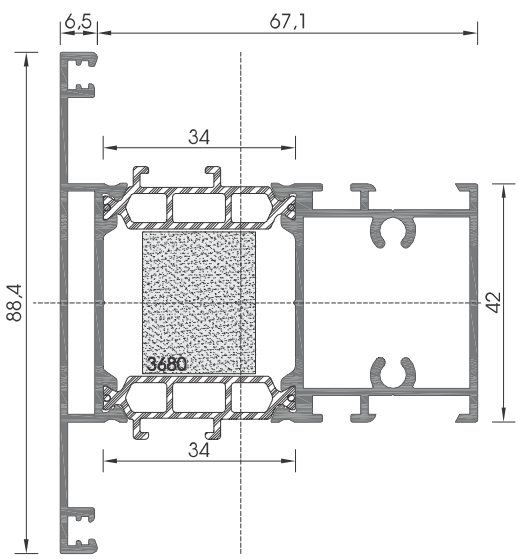

109-426 ΒΑΡΟΣ / WEIGHT **1770 gr/m**

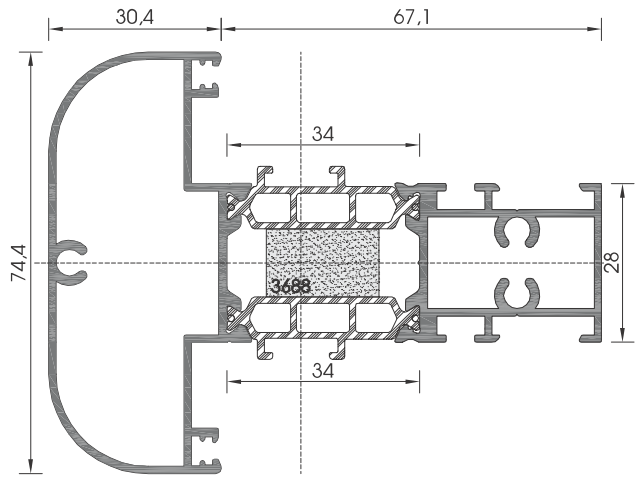

109-455 ΒΑΡΟΣ / WEIGHT 1902 gr/m

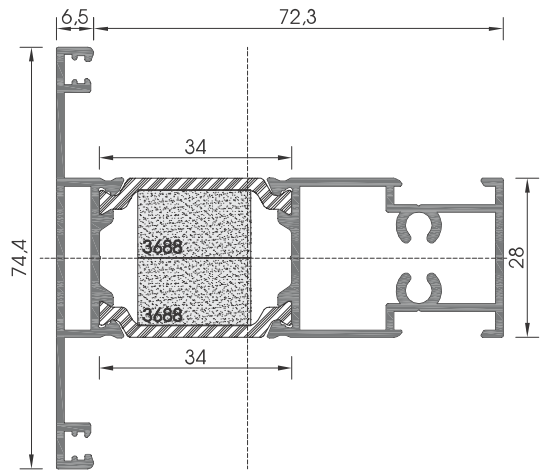

109-465 ΒΑΡΟΣ / WEIGHT 1462 gr/m

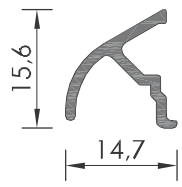

108-057A ΒΑΡΟΣ / WEIGHT 126 gr/m

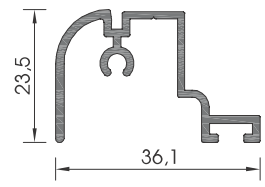

109-071 ΒΑΡΟΣ / WEIGHT 379 gr/m

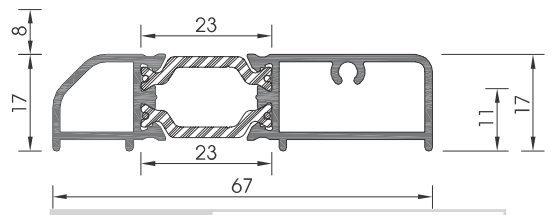

109-479 ΒΑΡΟΣ / WEIGHT 781 gr/m

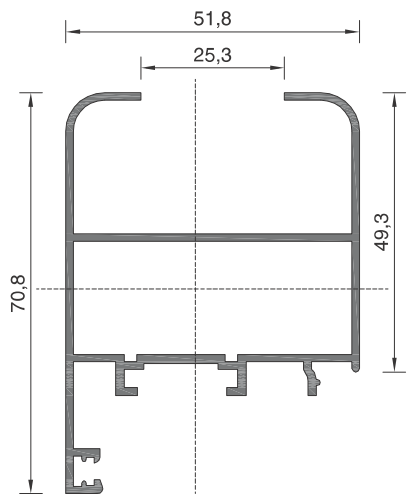

101-026B ΒΑΡΟΣ / WEIGHT 990 gr/m

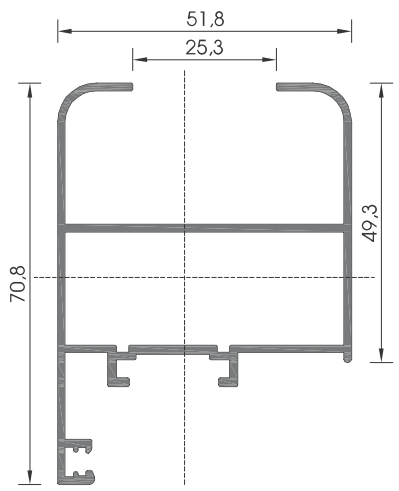

101-026C ΒΑΡΟΣ / WEIGHT 963 gr/m

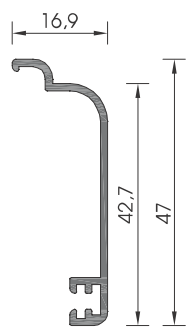

101-067A ΒΑΡΟΣ / WEIGHT 264 gr/m

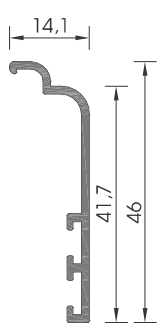

101-070 ΒΑΡΟΣ / WEIGHT 254 gr/m

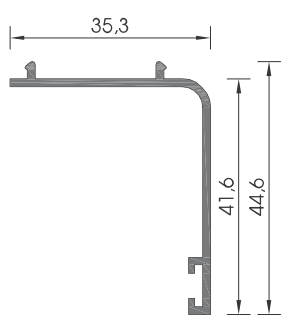

109-026 ΒΑΡΟΣ / WEIGHT 306 gr/m

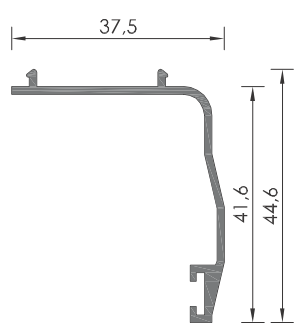

109-025 ΒΑΡΟΣ / WEIGHT 335 gr/m

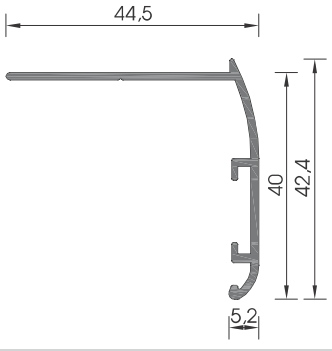

109-147 ΒΑΡΟΣ / WEIGHT **338 gr/m**

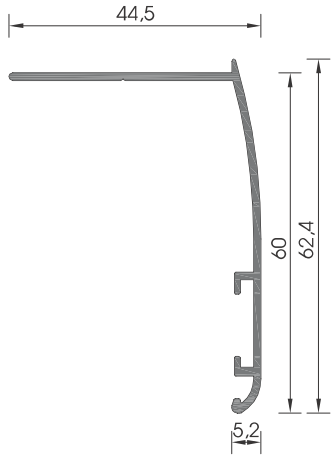

109-138 ΒΑΡΟΣ / WEIGHT **403 gr/m**

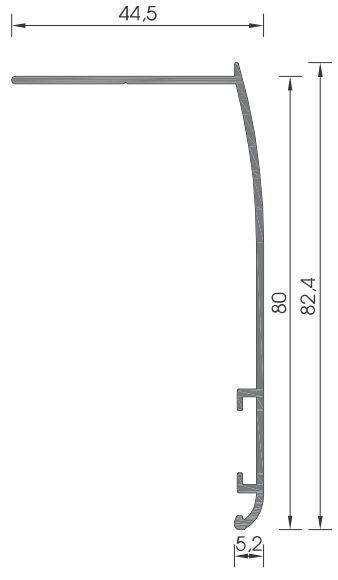

109-139 ΒΑΡΟΣ / WEIGHT **473 gr/m**

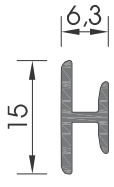

101-166 ΒΑΡΟΣ / WEIGHT **99 gr/m**

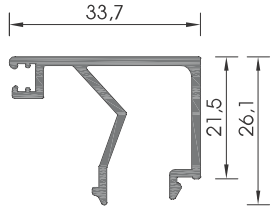

101-078A ΒΑΡΟΣ / WEIGHT **391 gr/m**

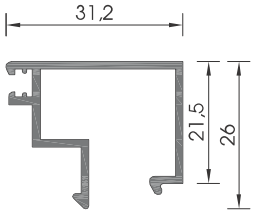

623325A ΒΑΡΟΣ / WEIGHT **350 gr/m**

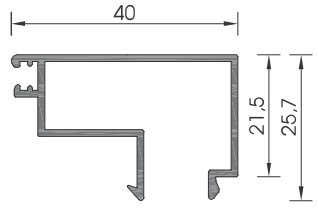

705-051 ΒΑΡΟΣ / WEIGHT **386 gr/m**

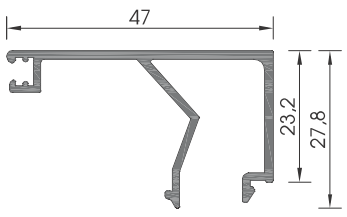

109-148 ΒΑΡΟΣ / WEIGHT **460 gr/m**

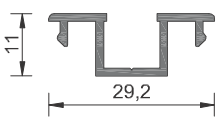

205-014 ΒΑΡΟΣ / WEIGHT **205 gr/m**

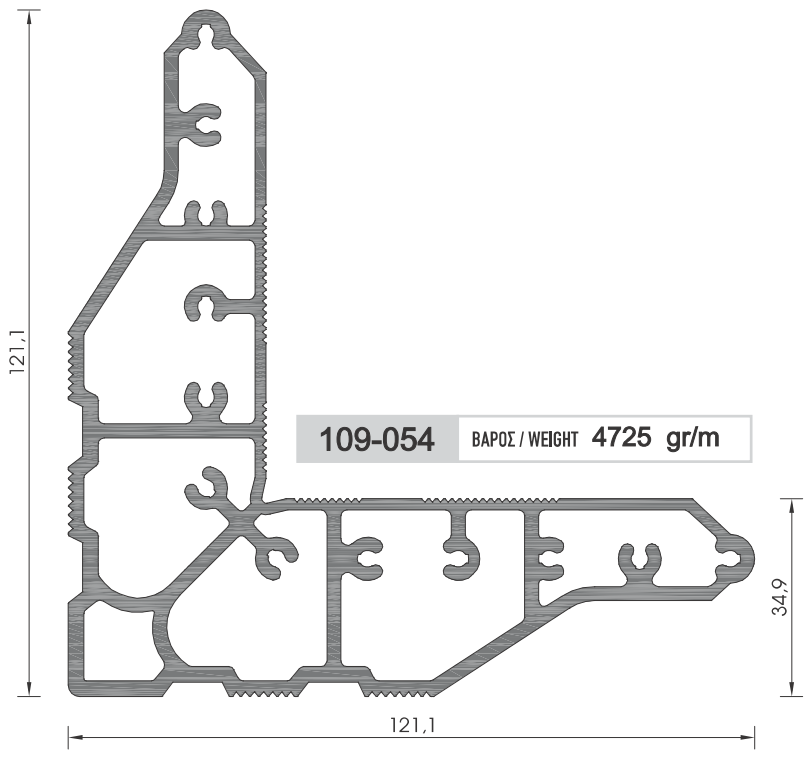

109-054 ΒΑΡΟΣ / WEIGHT **4725 gr/m**

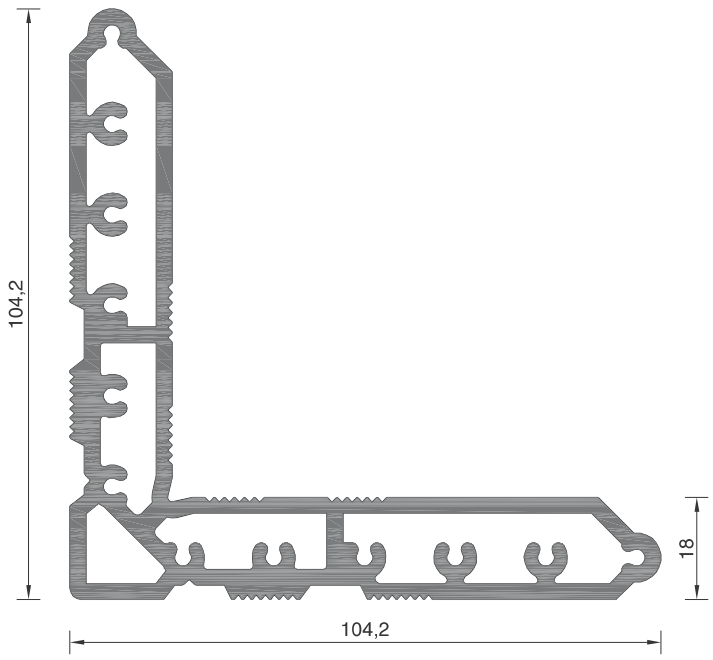

109-052	ΒΑΡΟΣ / WEIGHT 4118 gr/m

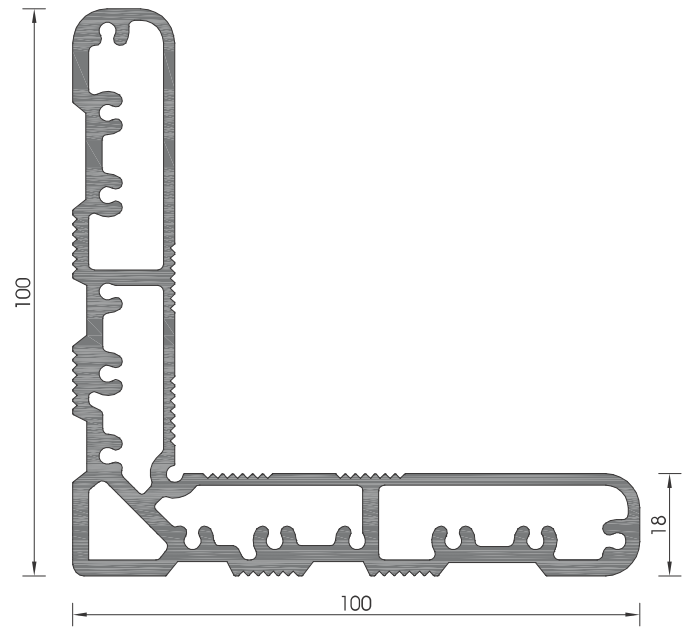

109-053	ΒΑΡΟΣ / WEIGHT 3440 gr/m

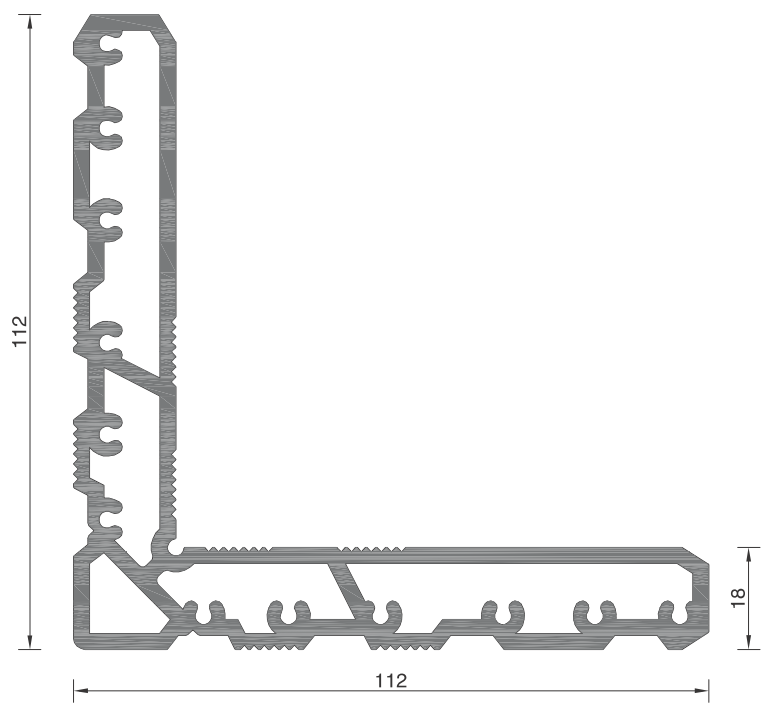

109-047	ΒΑΡΟΣ / WEIGHT 4268 gr/m

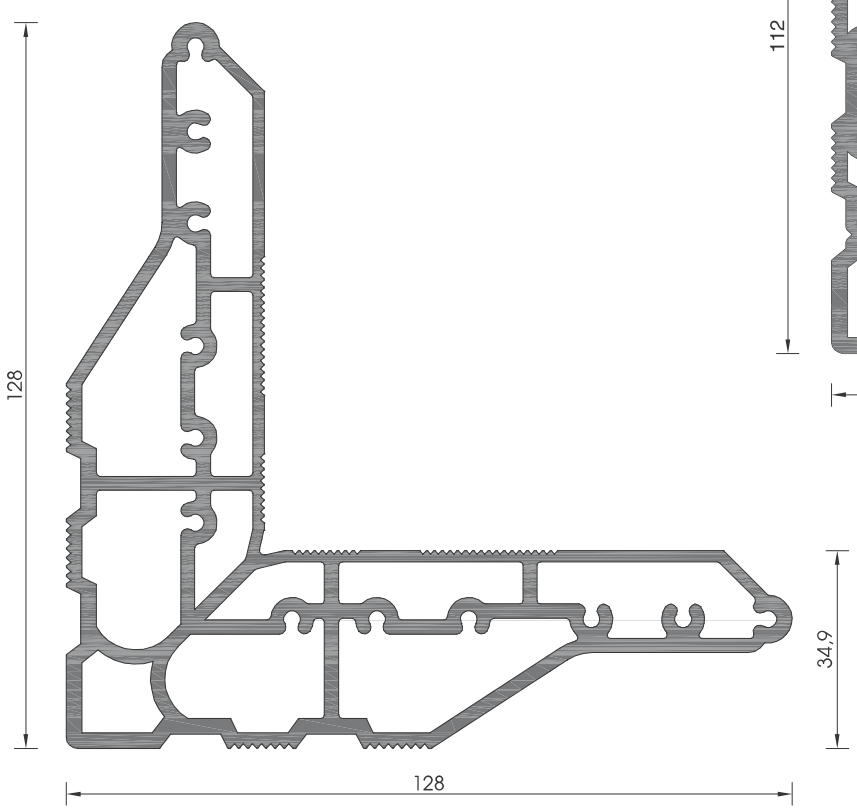

109-051	ΒΑΡΟΣ / WEIGHT 5187 gr/m

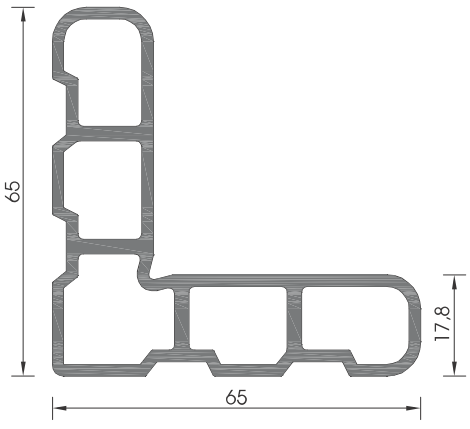

109-060	ΒΑΡΟΣ / WEIGHT 1691 gr/m

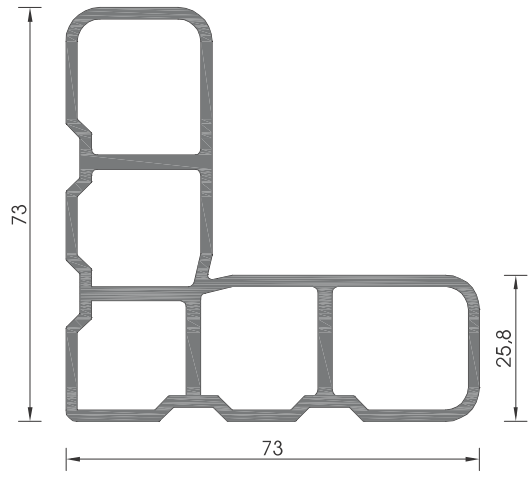

109-061	ΒΑΡΟΣ / WEIGHT 2051 gr/m

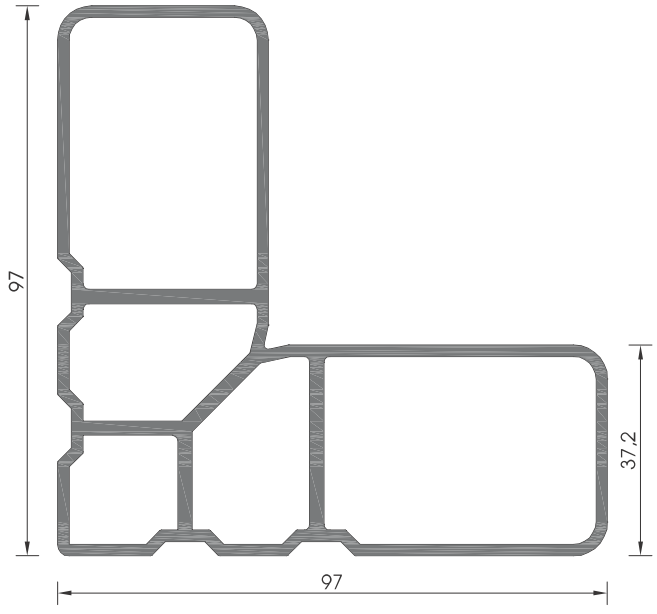

108-050	ΒΑΡΟΣ / WEIGHT 2833 gr/m

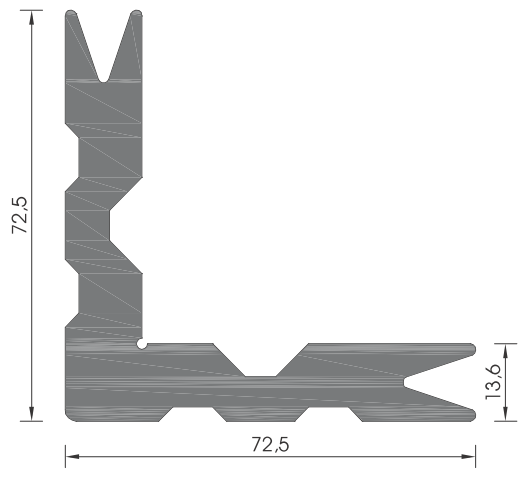

109-031	ΒΑΡΟΣ / WEIGHT 3803 gr/m

ALBIO 120

Ανοιγόμενο σύστημα με θερμοδιακοπή
Thermal break opening system

·Πλάτος πολυαμιδίου: 16mm, 18mm, 19mm
·Πάχος υαλοπίνακα: 5 - 38mm
·Συντελεστής θερμοπερατότητας Uf: 3.3 W/(m2K)

·Polyamide width: 16 mm, 18 mm, 19mm
·Glazing thickness: 5 - 38mm
·Thermal transmittance coefficient Uf: 3.3 W/(m2K)

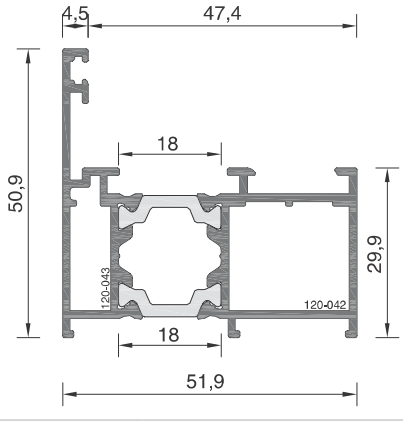

120-43 ΒΑΡΟΣ / WEIGHT **1076 gr/m**

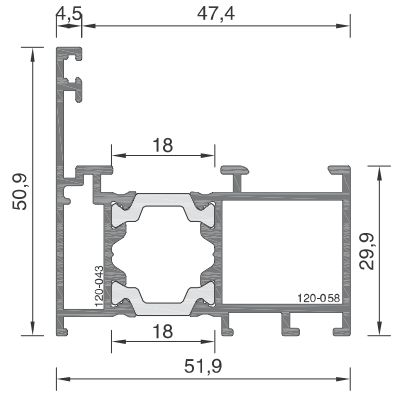

120-56 ΒΑΡΟΣ / WEIGHT **1065 gr/m**

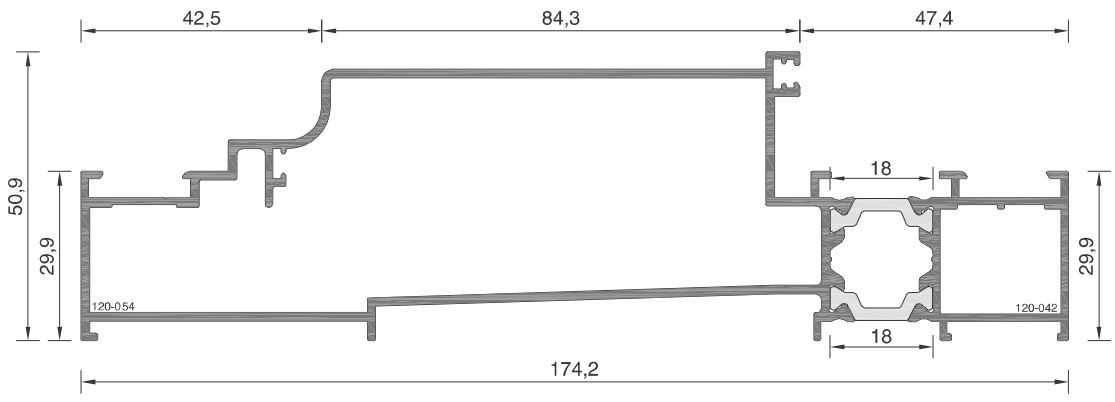

120-54 ΒΑΡΟΣ / WEIGHT **2271 gr/m**

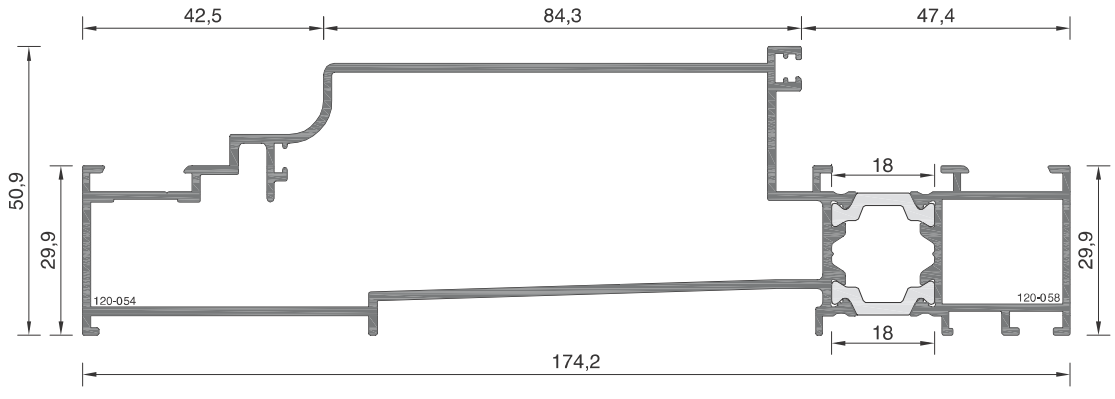

120-55 ΒΑΡΟΣ / WEIGHT **2250 gr/m**

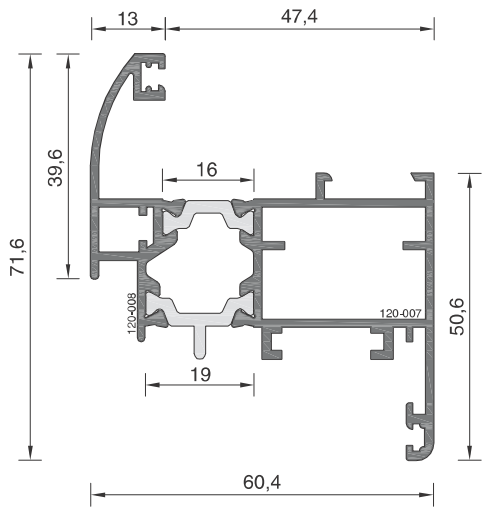

120-08 ΒΑΡΟΣ / WEIGHT **1287 gr/m**

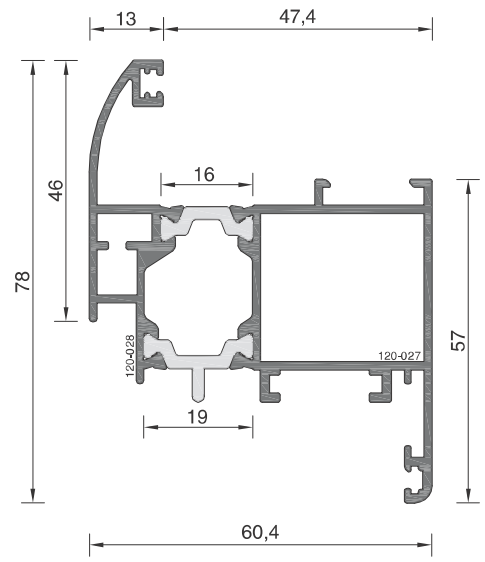

120-28 ΒΑΡΟΣ / WEIGHT **1364 gr/m**

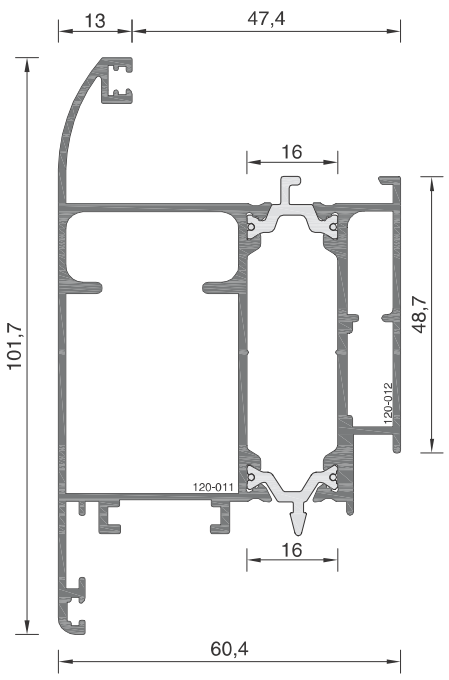

120-12 ΒΑΡΟΣ / WEIGHT **1883 gr/m**

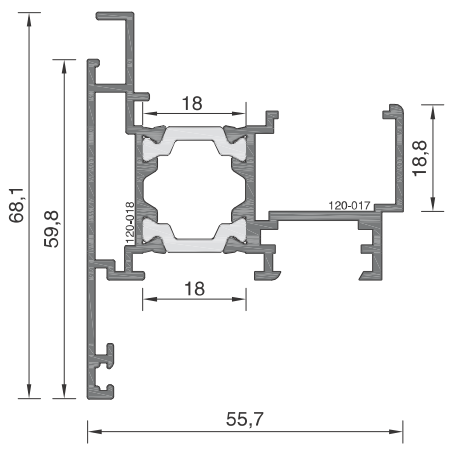

120-18 ΒΑΡΟΣ / WEIGHT **1153 gr/m**

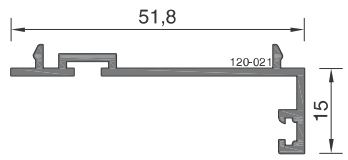

120-021 ΒΑΡΟΣ / WEIGHT **314 gr/m**

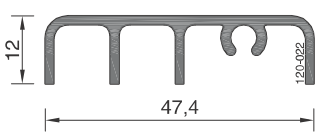

120-022 ΒΑΡΟΣ / WEIGHT **413 gr/m**

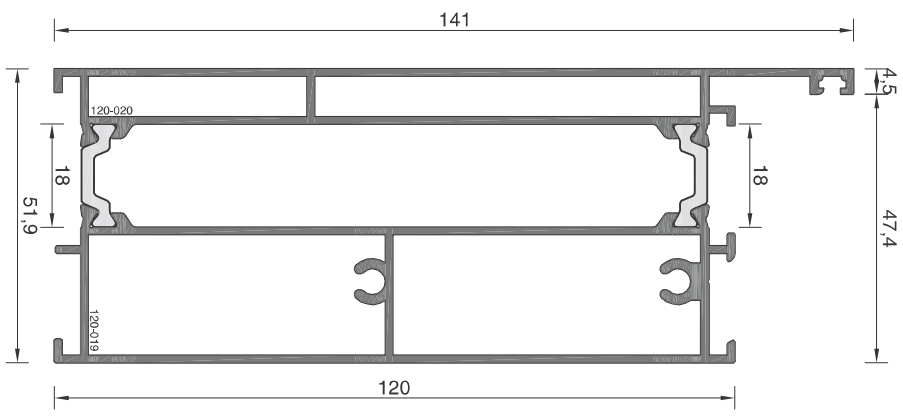

120-20 ΒΑΡΟΣ / WEIGHT **2507 gr/m**

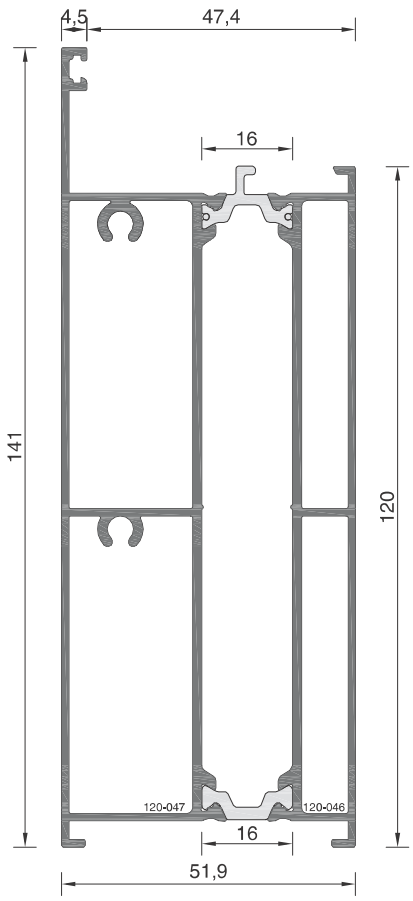

120-47 ΒΑΡΟΣ / WEIGHT **2657 gr/m**

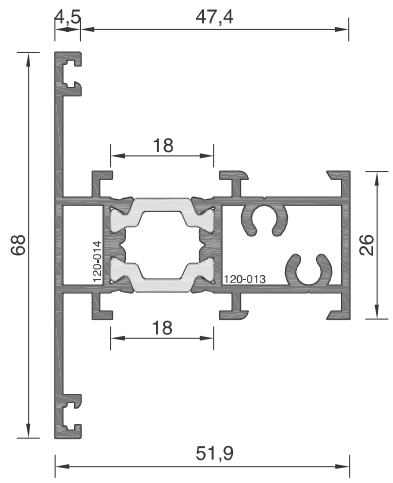

120-14 ΒΑΡΟΣ / WEIGHT **1178 gr/m**

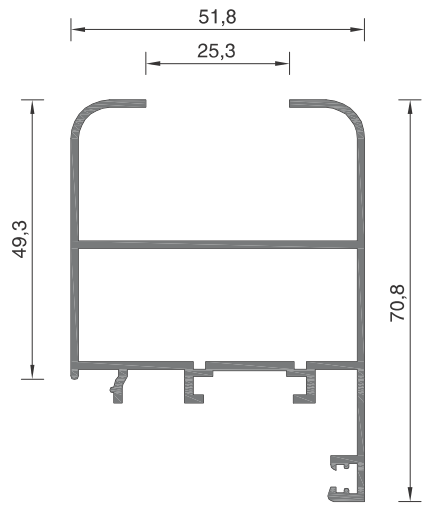

101-026B ΒΑΡΟΣ / WEIGHT **990 gr/m**

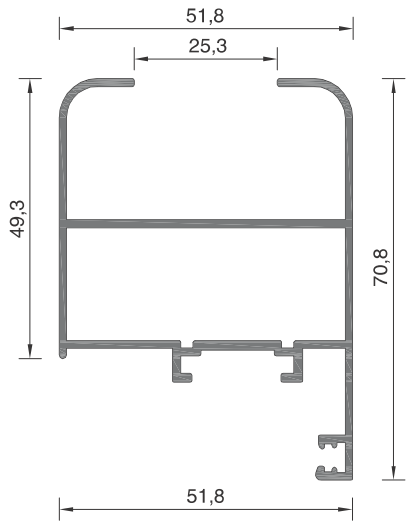

101-026C ΒΑΡΟΣ / WEIGHT **963 gr/m**

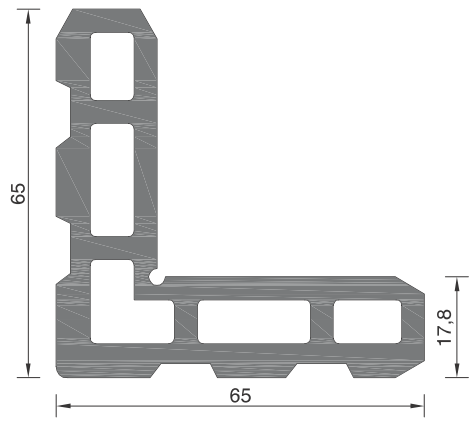

101-071 ΒΑΡΟΣ / WEIGHT **3208 gr/m**

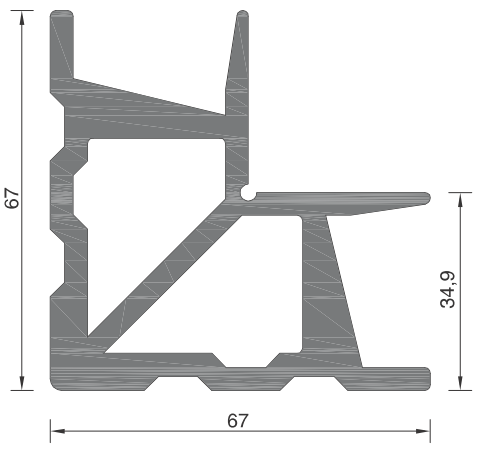

101-072 ΒΑΡΟΣ / WEIGHT **3612 gr/m**

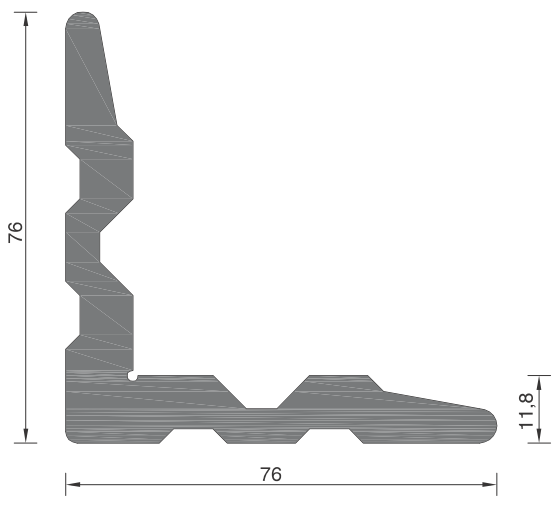

101-073 ΒΑΡΟΣ / WEIGHT **3320 gr/m**

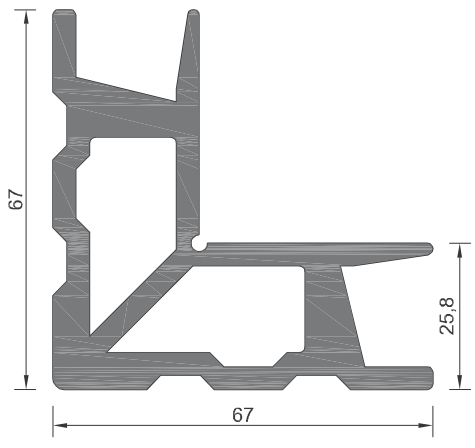

109-030 ΒΑΡΟΣ / WEIGHT **3397 gr/m**

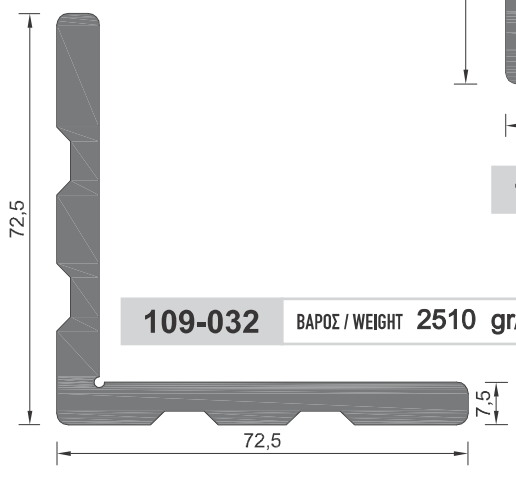

109-032 ΒΑΡΟΣ / WEIGHT **2510 gr/m**

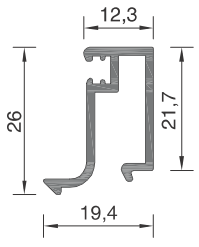

101-080	ΒΑΡΟΣ / WEIGHT	283 gr/m

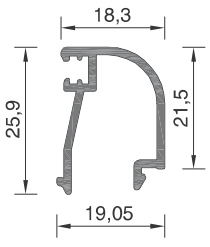

101-076A	ΒΑΡΟΣ / WEIGHT	267 gr/m

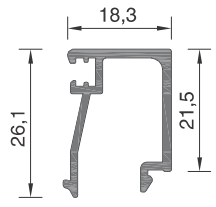

101-079A	ΒΑΡΟΣ / WEIGHT	301 gr/m

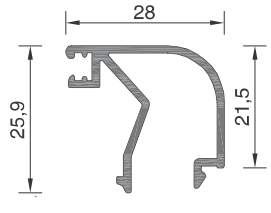

101-139	ΒΑΡΟΣ / WEIGHT	329 gr/m

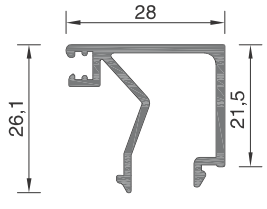

101-082A	ΒΑΡΟΣ / WEIGHT	367 gr/m

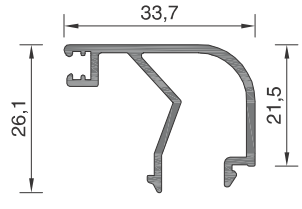

101-077A	ΒΑΡΟΣ / WEIGHT	373 gr/m

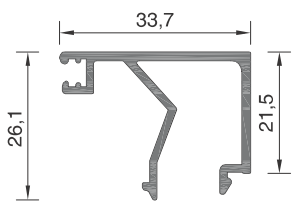

101-078A	ΒΑΡΟΣ / WEIGHT	391 gr/m

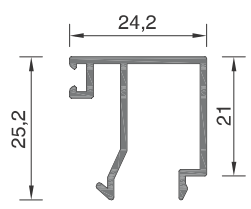

101-083	ΒΑΡΟΣ / WEIGHT	278 gr/m

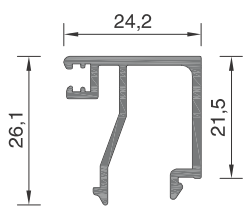

101-083A	ΒΑΡΟΣ / WEIGHT	338 gr/m

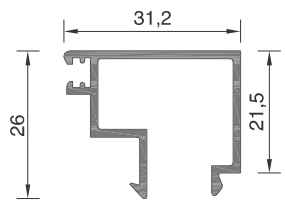

623325A	ΒΑΡΟΣ / WEIGHT	350 gr/m

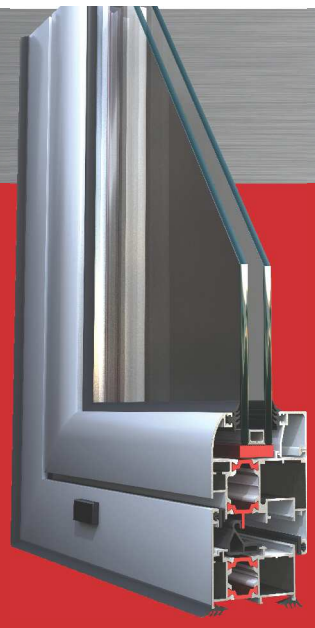

ALBIO 120C

Ανοιγόμενο σύστημα με θερμοδιακοπή
και περιμετρικό μηχανισμό πολλαπλών κλειδωμάτων
Thermal break opening system with peripheral multiple locking mechanism

·Πλάτος πολυαμιδίου: 16mm, 18mm, 19mm
·Πάχος υαλοπίνακα: 5 - 38mm
·Συντελεστής θερμοπερατότητας Uf: 3.3 W/(m2K)

·Polyamide width: 16mm, 18mm, 19mm
·Glazing thickness: 5 - 38mm
·Thermal transmittance coefficient Uf: 3.3 W/(m2K)

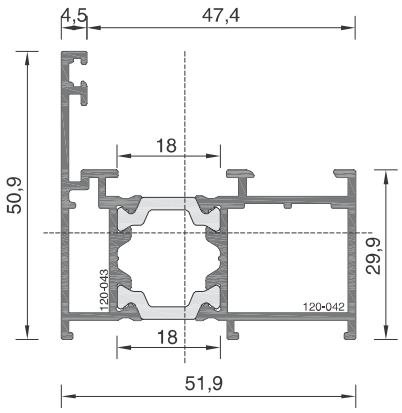

120-43	ΒΑΡΟΣ / WEIGHT 1076 gr/m

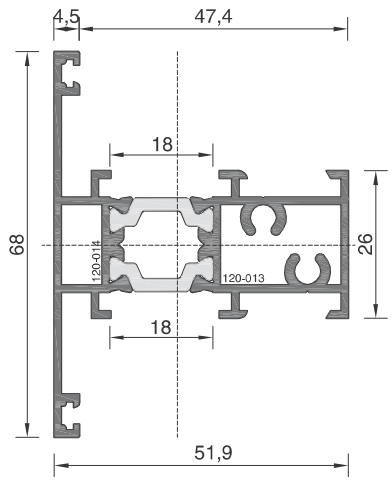

120-14	ΒΑΡΟΣ / WEIGHT 1178 gr/m

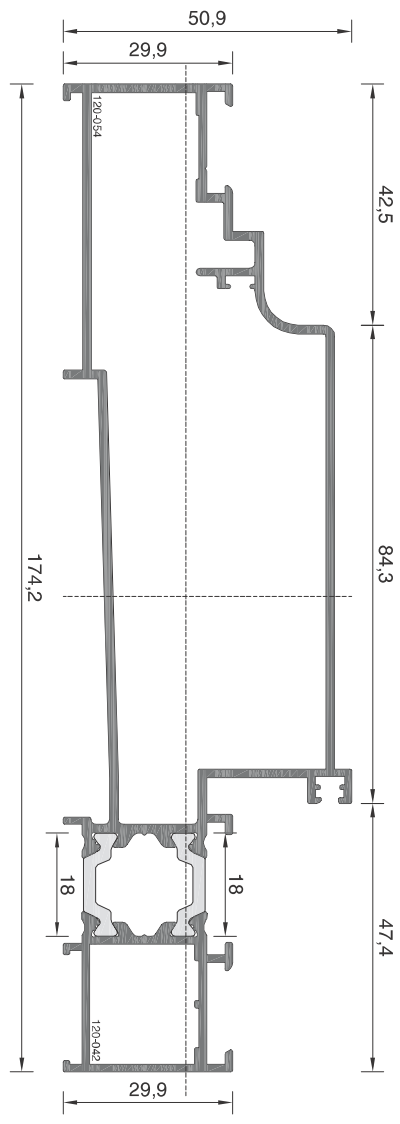

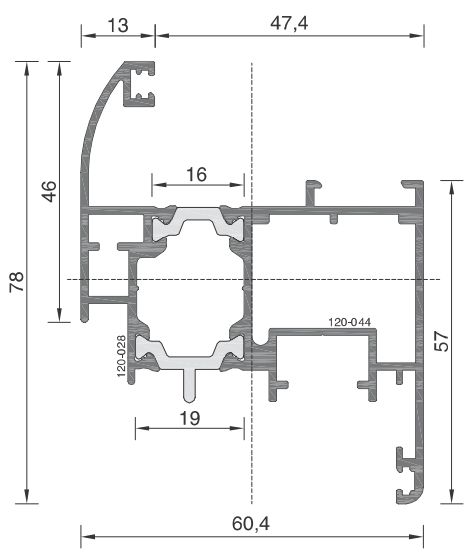

120-44	ΒΑΡΟΣ / WEIGHT 1464 gr/m

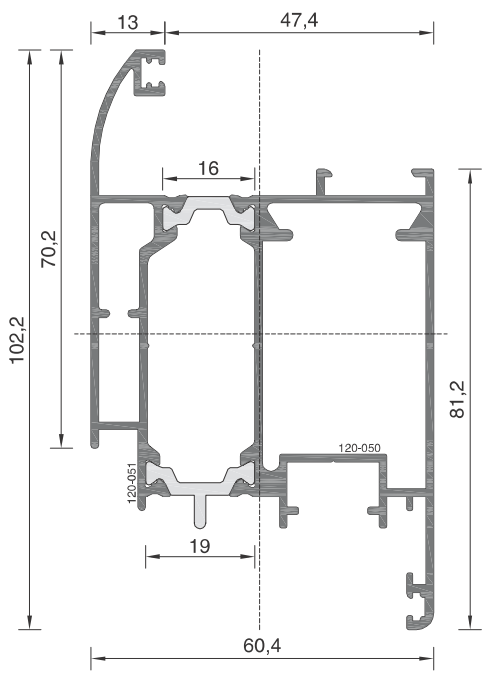

120-51	ΒΑΡΟΣ / WEIGHT 1869 gr/m

120-54	ΒΑΡΟΣ / WEIGHT 2271 gr/m

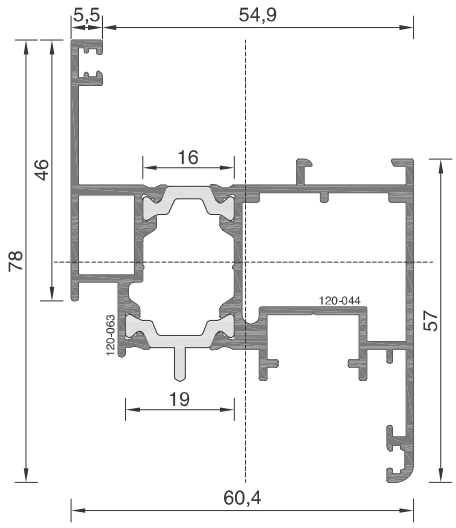

120-63 ΒΑΡΟΣ / WEIGHT 1415 gr/m

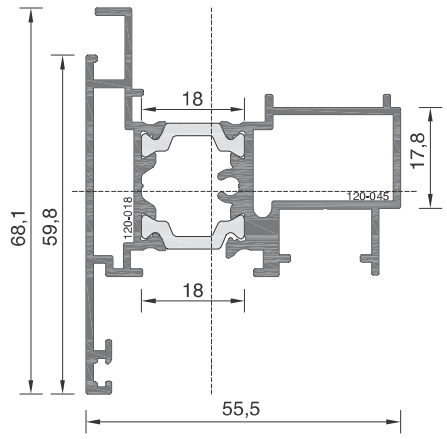

120-45 ΒΑΡΟΣ / WEIGHT 1332 gr/m

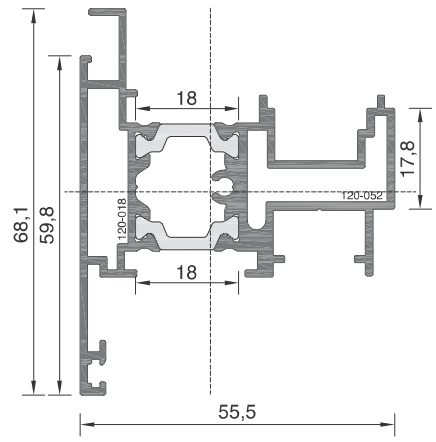

120-52 ΒΑΡΟΣ / WEIGHT 1400 gr/m

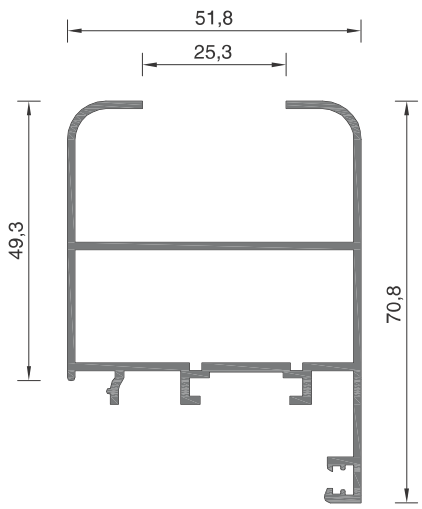

101-026B ΒΑΡΟΣ / WEIGHT 990 gr/m

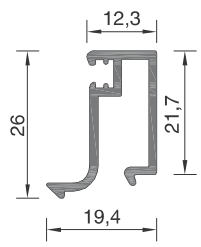

101-080 ΒΑΡΟΣ / WEIGHT 283 gr/m

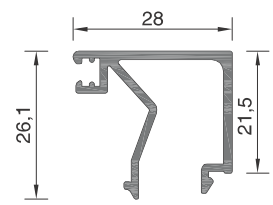

101-082A ΒΑΡΟΣ / WEIGHT 367 gr/m

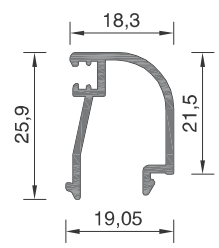

101-076A ΒΑΡΟΣ / WEIGHT 267 gr/m

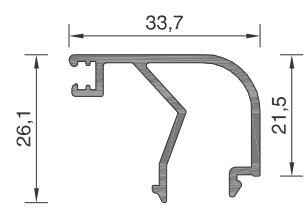

101-077A ΒΑΡΟΣ / WEIGHT 373 gr/m

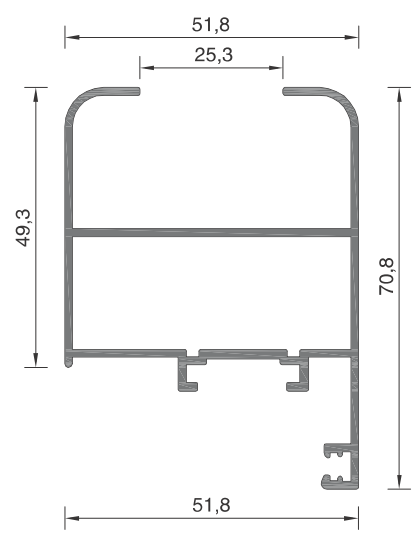

101-026C ΒΑΡΟΣ / WEIGHT 963 gr/m

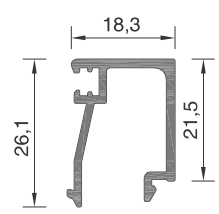

101-079A ΒΑΡΟΣ / WEIGHT 301 gr/m

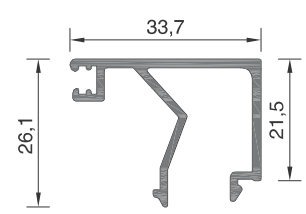

101-078A ΒΑΡΟΣ / WEIGHT 391 gr/m

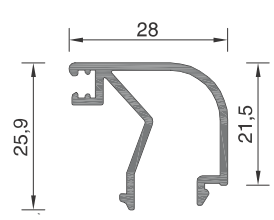

101-139 ΒΑΡΟΣ / WEIGHT 329 gr/m

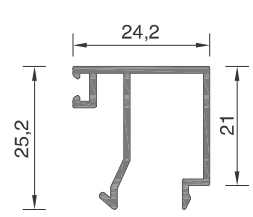

101-083 ΒΑΡΟΣ / WEIGHT 278 gr/m

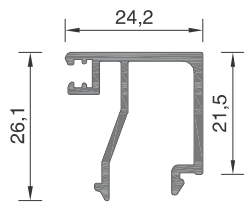

101-083A ΒΑΡΟΣ / WEIGHT 338 gr/m

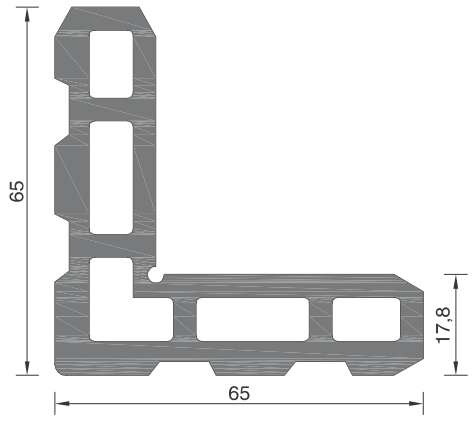

101-071 ΒΑΡΟΣ / WEIGHT 3208 gr/m

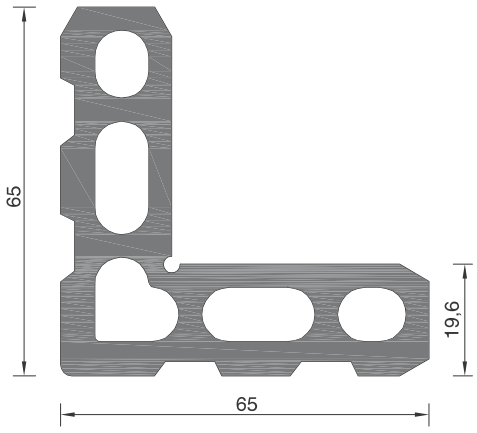

101-075 ΒΑΡΟΣ / WEIGHT 3541 gr/m

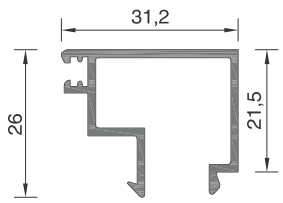

623325A ΒΑΡΟΣ / WEIGHT 350 gr/m

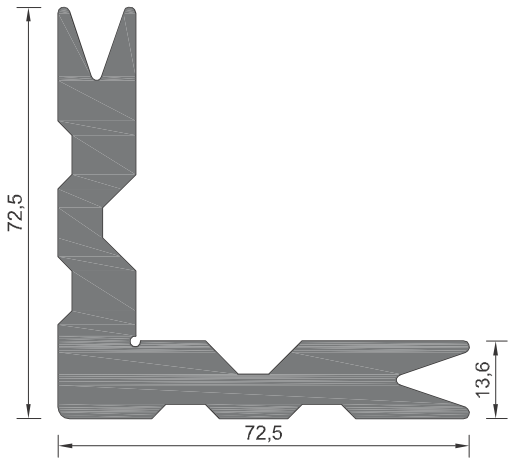

109-031 ΒΑΡΟΣ / WEIGHT 3803 gr/m

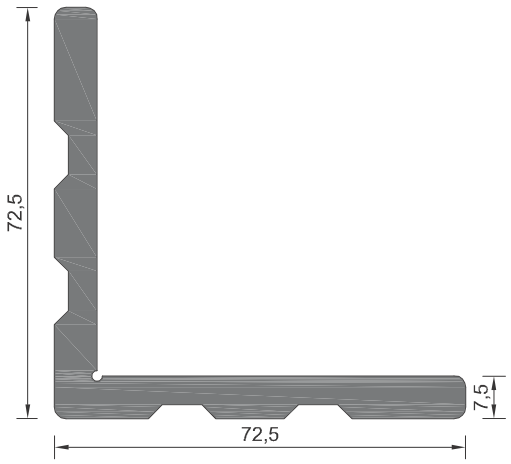

109-032 ΒΑΡΟΣ / WEIGHT 2510 gr/m

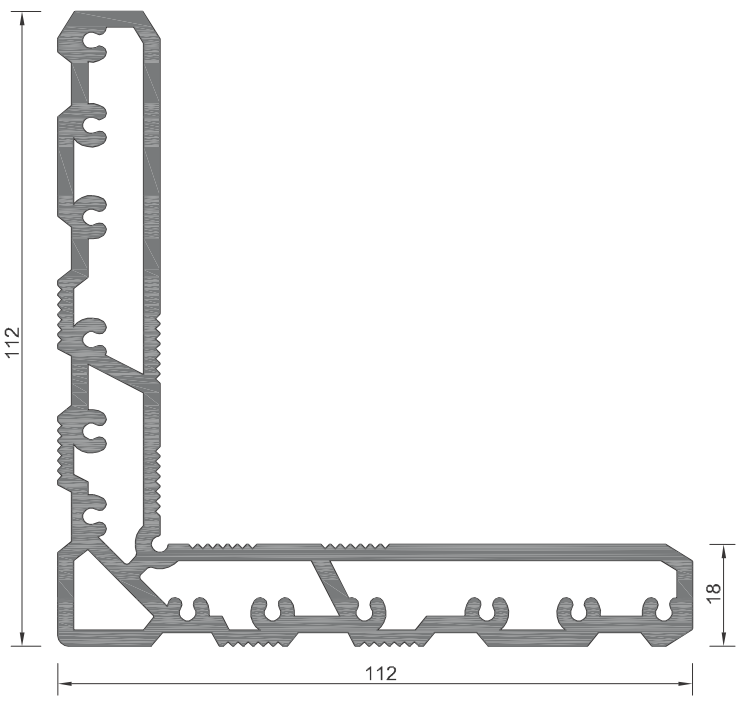

109-047 ΒΑΡΟΣ / WEIGHT 4268 gr/m

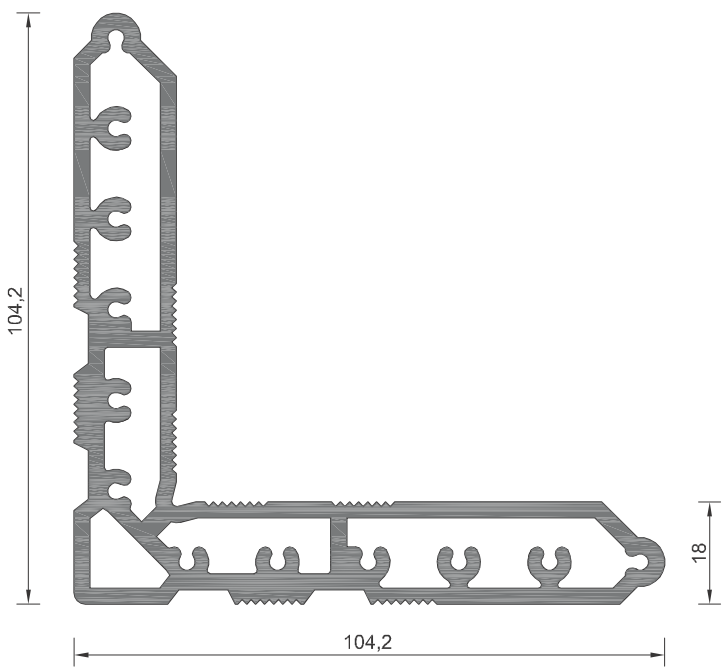

109-052 ΒΑΡΟΣ / WEIGHT 4123 gr/m

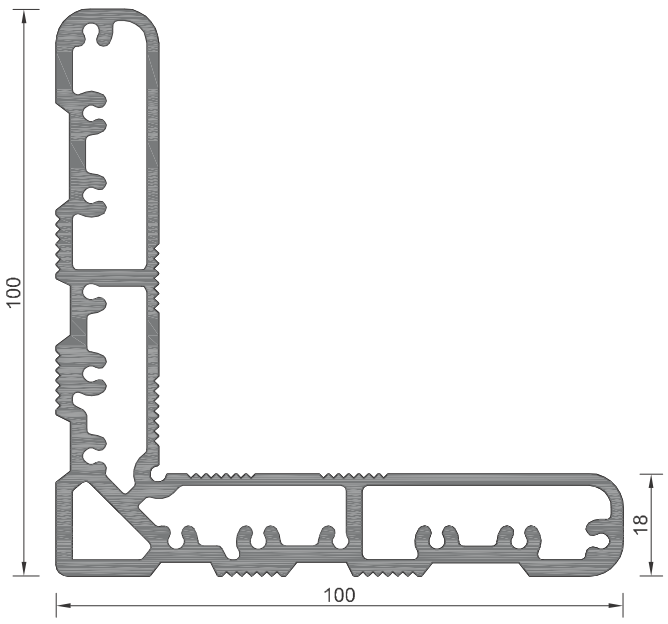

109-053	ΒΑΡΟΣ / WEIGHT 3439 gr/m

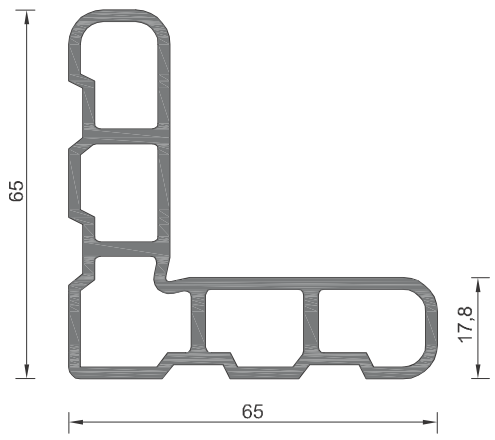

109-060	ΒΑΡΟΣ / WEIGHT 1691 gr/m

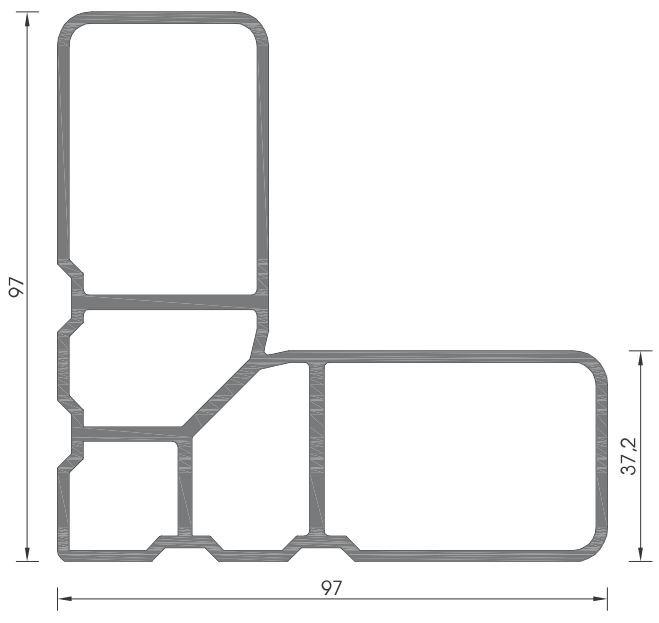

108-050	ΒΑΡΟΣ / WEIGHT 2833 gr/m

ALBIO 125C

Ανοιγόμενο σύστημα με θερμοδιακοπή
και περιμετρικό μηχανισμό πολλαπλών κλειδωμάτων
Thermal break opening system with peripheral
multiple locking mechanism

·Πλάτος πολυαμιδίου: 22mm, 24mm, 25mm
·Πάχος υαλοπίνακα: 5 - 28mm
·Συντελεστής θερμοπερατότητας Uf: 2.5 – 5.1 W/(m2K)

·Polyamide width: 22mm, 24mm, 25mm
·Glazing thickness: 5 - 28mm
·Thermal transmittance coefficient Uf: 2.5 – 5.1 W/(m2K)

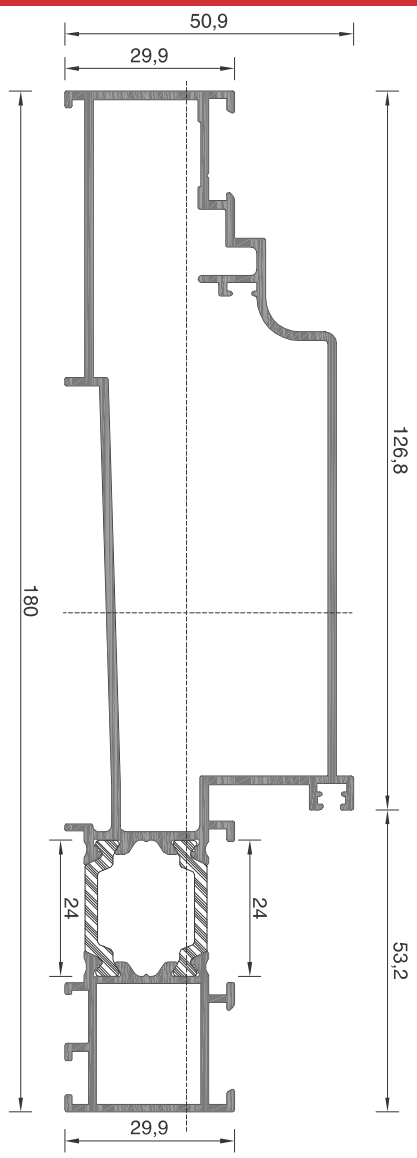

125-15 ΒΑΡΟΣ / WEIGHT **2320 gr/m**

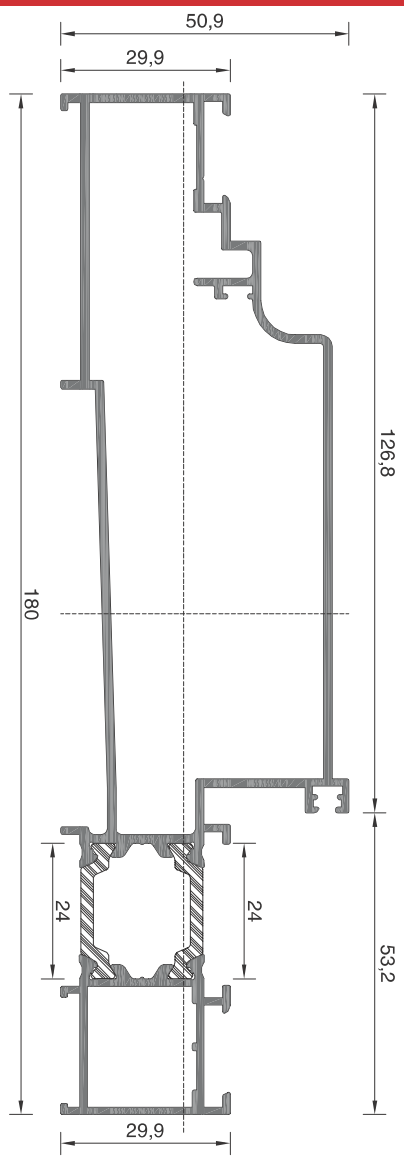

125-03 ΒΑΡΟΣ / WEIGHT **2309 gr/m**

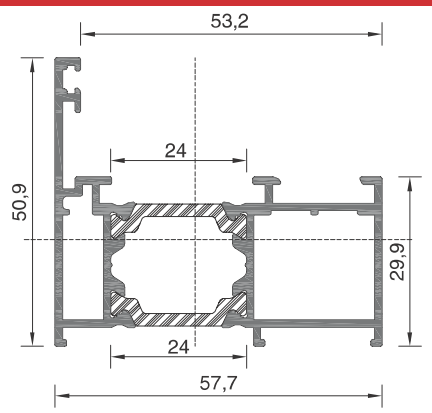

125-01 ΒΑΡΟΣ / WEIGHT **1085 gr/m**

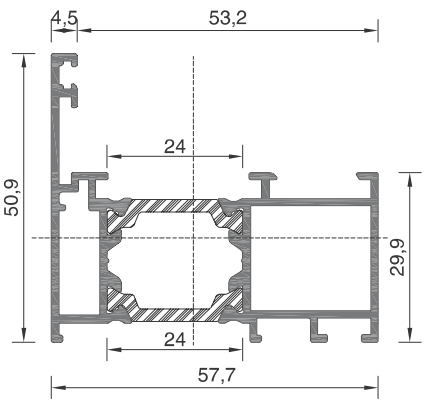

125-14 ΒΑΡΟΣ / WEIGHT **1097 gr/m**

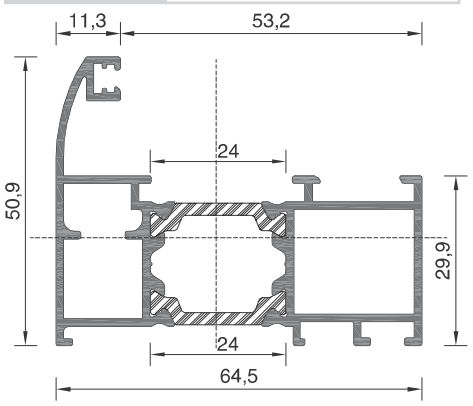

125-13 ΒΑΡΟΣ / WEIGHT **1197 gr/m**

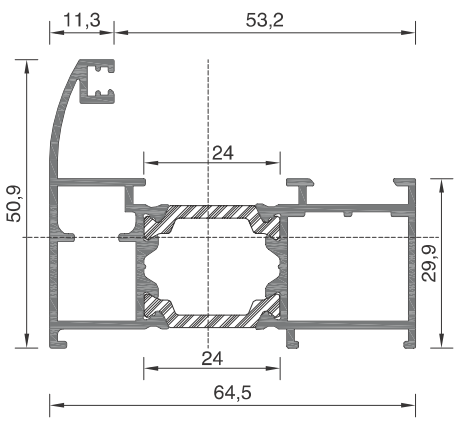

125-02 ΒΑΡΟΣ / WEIGHT **1186 gr/m**

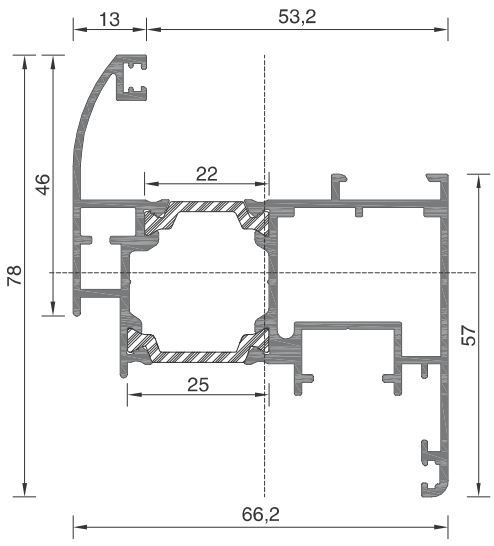

125-06 ΒΑΡΟΣ / WEIGHT **1485 gr/m**

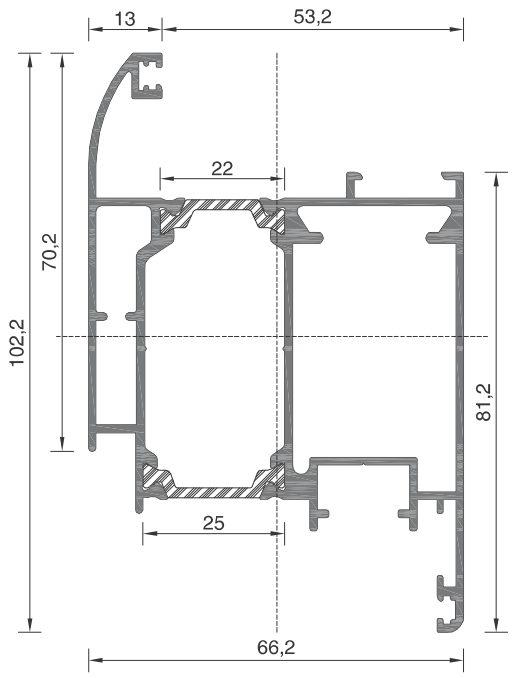

125-07 ΒΑΡΟΣ / WEIGHT **1895 gr/m**

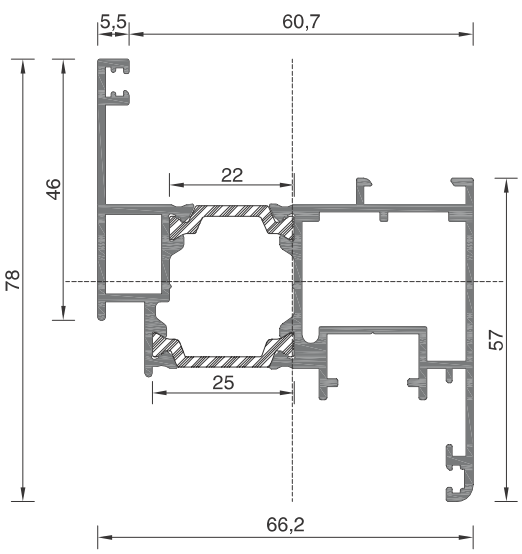

125-17 ΒΑΡΟΣ / WEIGHT **1436 gr/m**

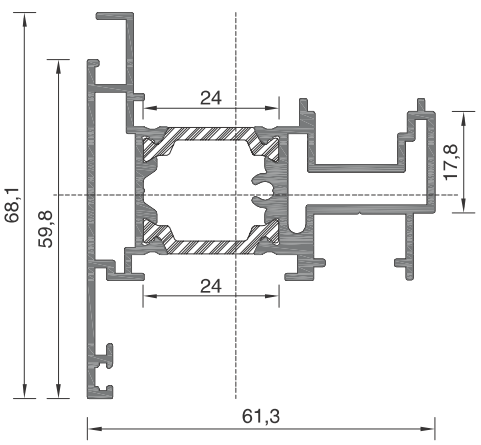

125-10 ΒΑΡΟΣ / WEIGHT **1418 gr/m**

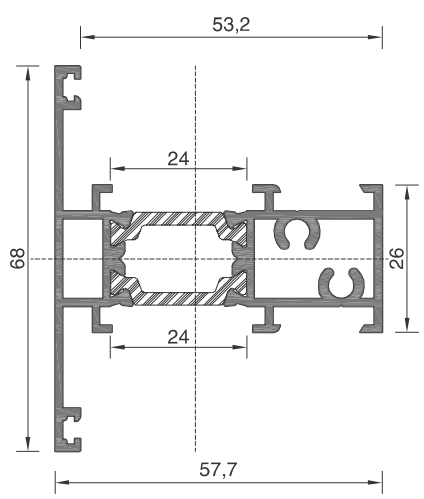

125-11 ΒΑΡΟΣ / WEIGHT **1229 gr/m**

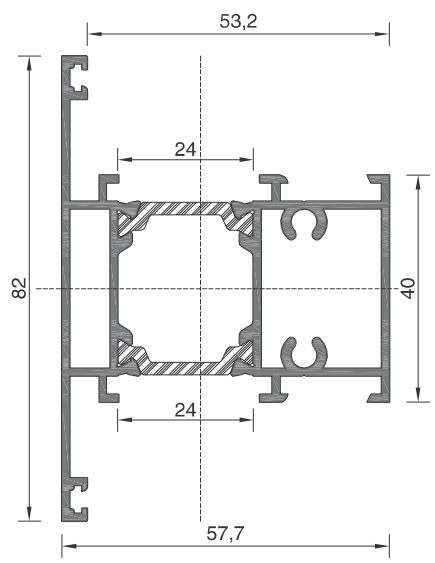

125-16 ΒΑΡΟΣ / WEIGHT **1331 gr/m**

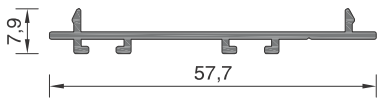

120-055 ΒΑΡΟΣ / WEIGHT **282 gr/m**

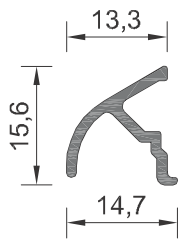

108-057A ΒΑΡΟΣ / WEIGHT **126 gr/m**

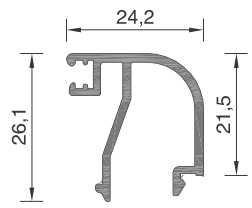

101-165 ΒΑΡΟΣ / WEIGHT **323 gr/m**

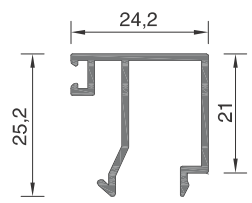

101-083 ΒΑΡΟΣ / WEIGHT **278 gr/m**

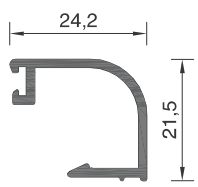

101-167 ΒΑΡΟΣ / WEIGHT **256 gr/m**

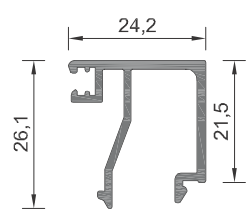

101-083A ΒΑΡΟΣ / WEIGHT **338 gr/m**

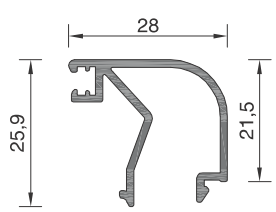

101-139 ΒΑΡΟΣ / WEIGHT **329 gr/m**

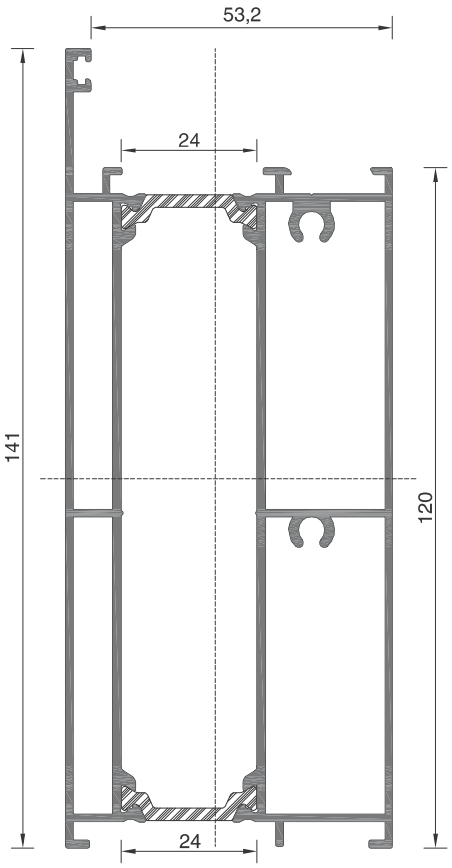

125-12 ΒΑΡΟΣ / WEIGHT **2675 gr/m**

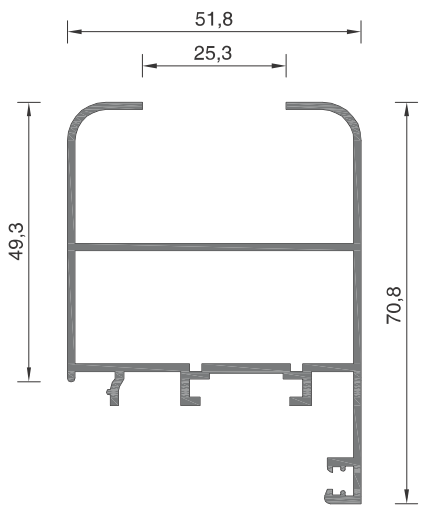

101-026B ΒΑΡΟΣ / WEIGHT **990 gr/m**

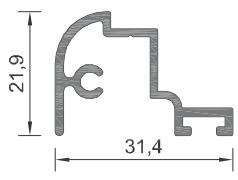

120-057 ΒΑΡΟΣ / WEIGHT **330 gr/m**

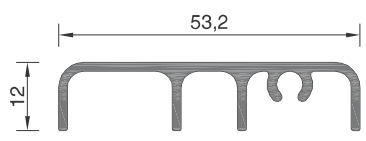

120-056 ΒΑΡΟΣ / WEIGHT **447 gr/m**

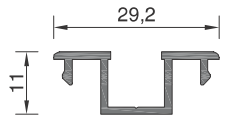

205-014 ΒΑΡΟΣ / WEIGHT **205 gr/m**

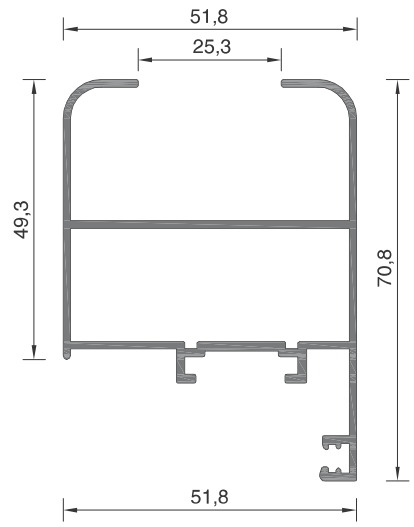

101-026C ΒΑΡΟΣ / WEIGHT **963 gr/m**

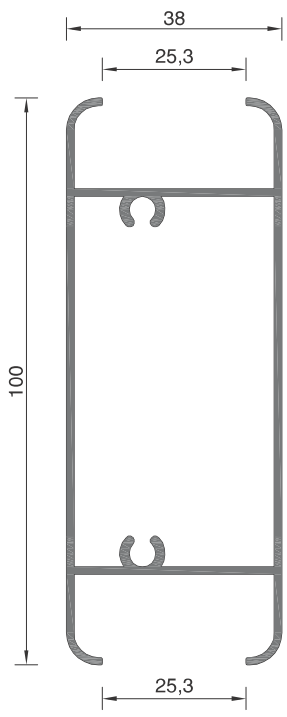

101-152 ΒΑΡΟΣ / WEIGHT **1096 gr/m**

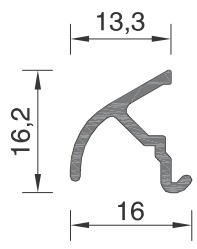

108-057 ΒΑΡΟΣ / WEIGHT **134 gr/m**

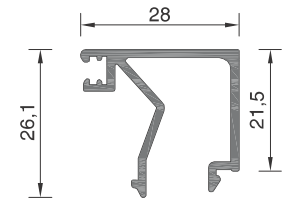

101-082A ΒΑΡΟΣ / WEIGHT **367 gr/m**

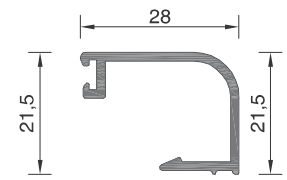

101-119 ΒΑΡΟΣ / WEIGHT **274 gr/m**

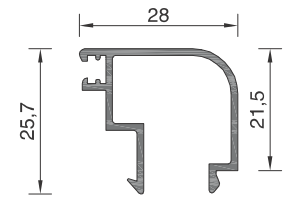

623341 ΒΑΡΟΣ / WEIGHT **298 gr/m**

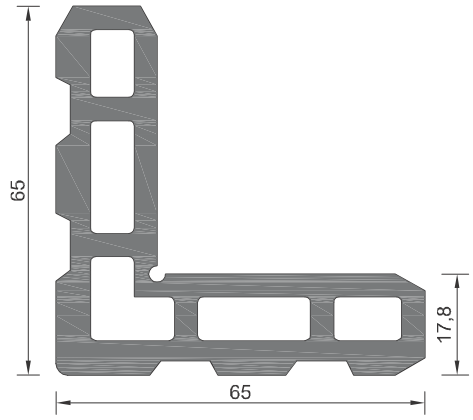

101-071 ΒΑΡΟΣ / WEIGHT **3208 gr/m**

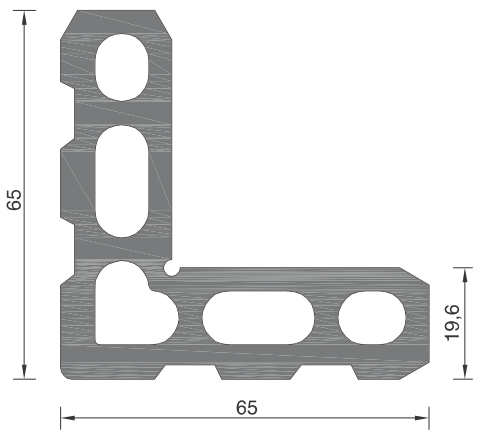

101-075 ΒΑΡΟΣ / WEIGHT **3541 gr/m**

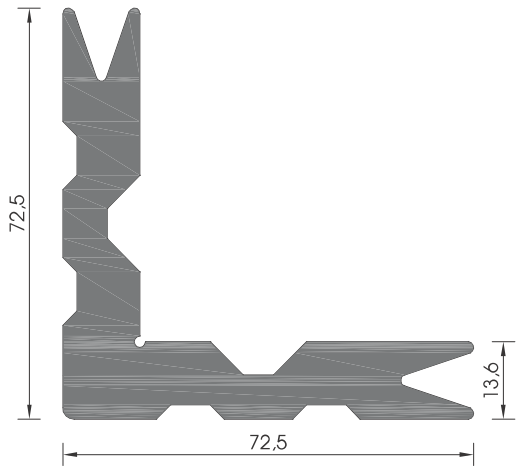

109-031 ΒΑΡΟΣ / WEIGHT 3803 gr/m

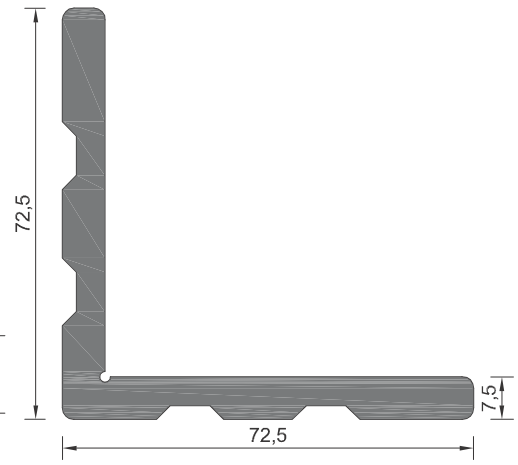

109-032 ΒΑΡΟΣ / WEIGHT 2510 gr/m

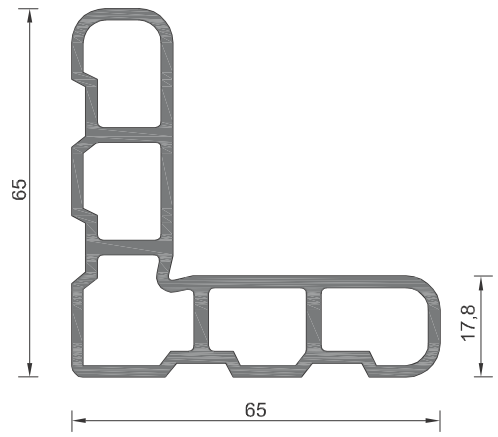

109-060 ΒΑΡΟΣ / WEIGHT 1691 gr/m

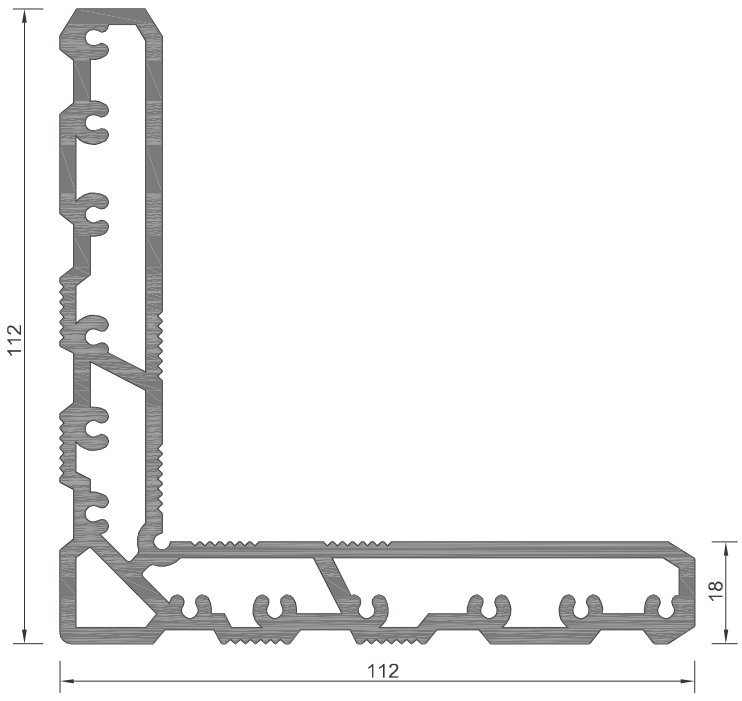

109-047 ΒΑΡΟΣ / WEIGHT 4268 gr/m

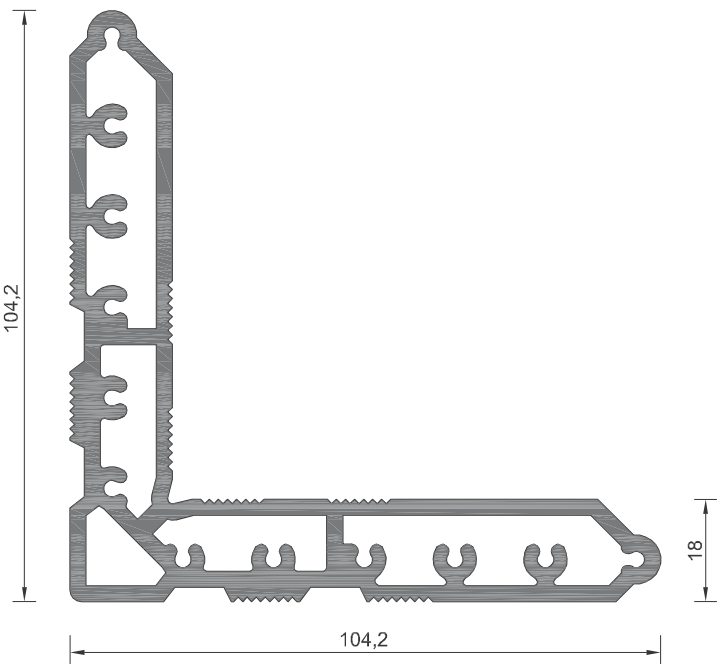

109-052 ΒΑΡΟΣ / WEIGHT 4118 gr/m

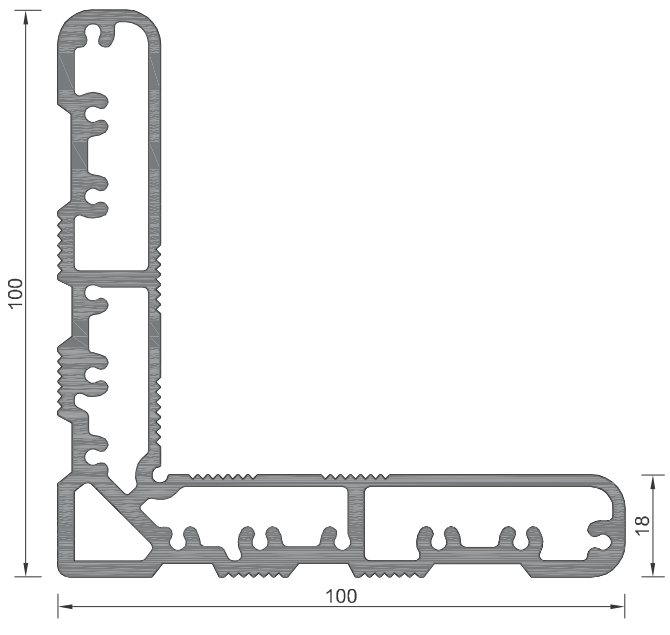

109-053 ΒΑΡΟΣ / WEIGHT 3440 gr/m

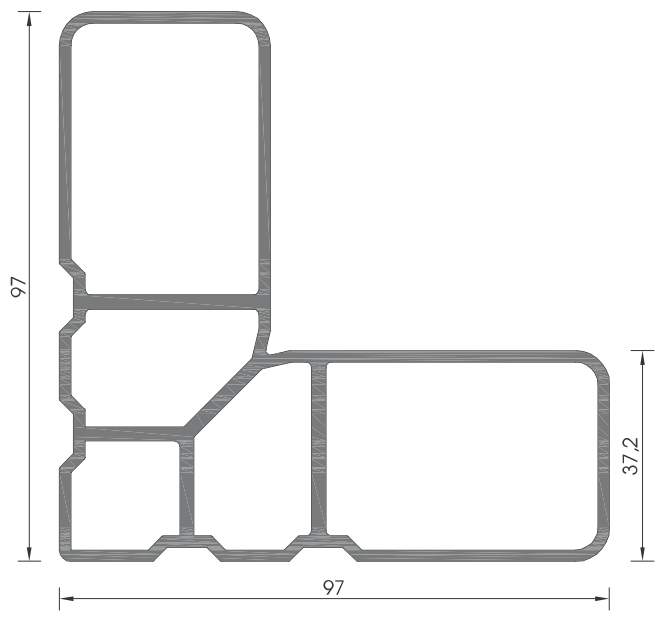

108-050 ΒΑΡΟΣ / WEIGHT 2833 gr/m

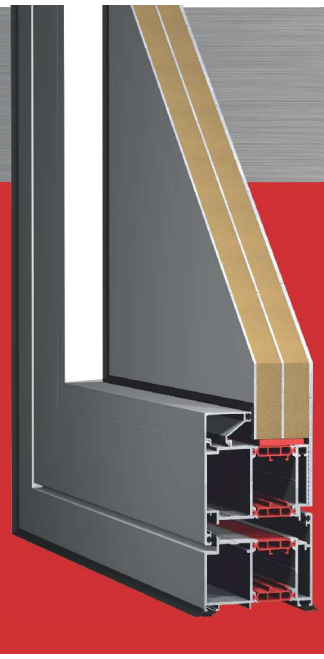

ALBIO 135

Ανοιγόμενο σύστημα με θερμοδιακοπή για πόρτες εισόδου
Thermal Break Entrance System

·Πλάτος πολυαμιδίου: 34mm
·Πάχος υαλοπίνακα ή πάνελ: 25-60mm
·Συντελεστής θερμοπερατότητας Uf: 1.6 – 2.3 W/(m2K)

·Polyamide width: 34mm
·Glazing or panel thickness: 25-60mm
·Thermal transmittance coefficient Uf: 1.6 – 2.3 W/(m2K)

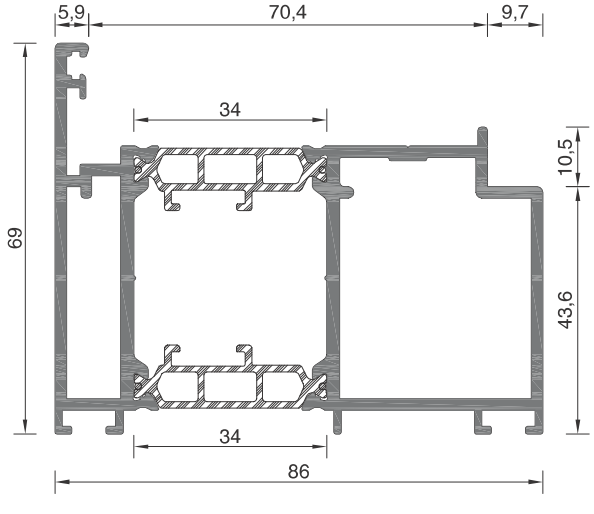

135-202 ΒΑΡΟΣ / WEIGHT **2282 gr/m**

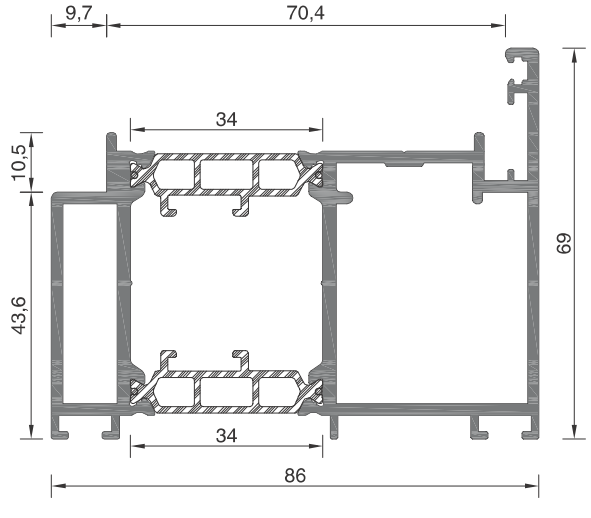

135-204 ΒΑΡΟΣ / WEIGHT **2320 gr/m**

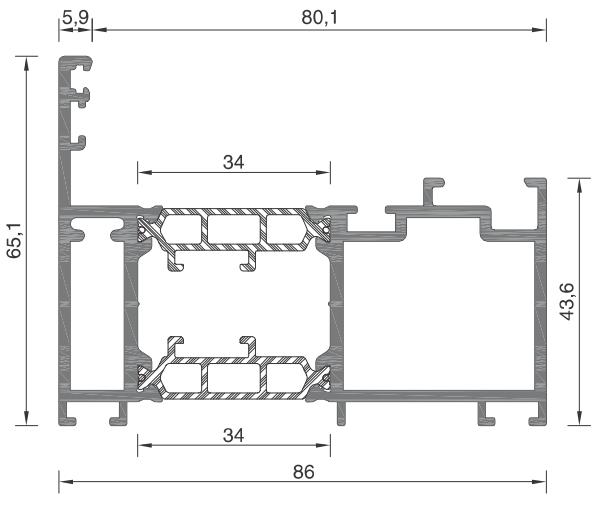

135-205 ΒΑΡΟΣ / WEIGHT **2128 gr/m**

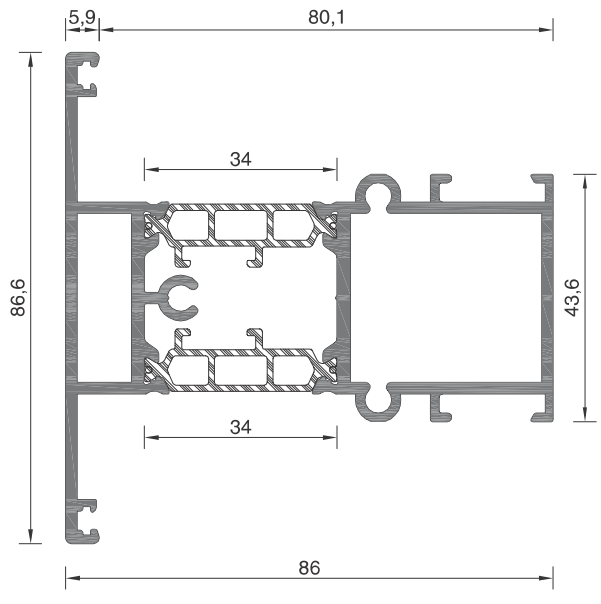

135-209 ΒΑΡΟΣ / WEIGHT **2315 gr/m**

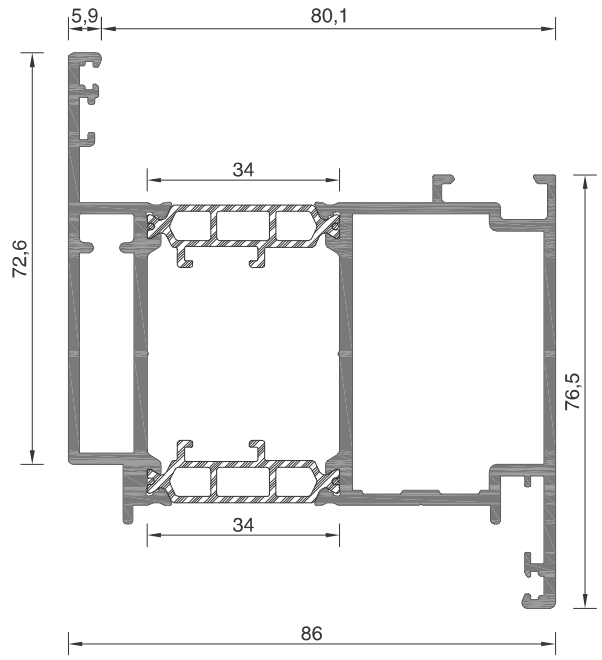

135-206 ΒΑΡΟΣ / WEIGHT **2643 gr/m**

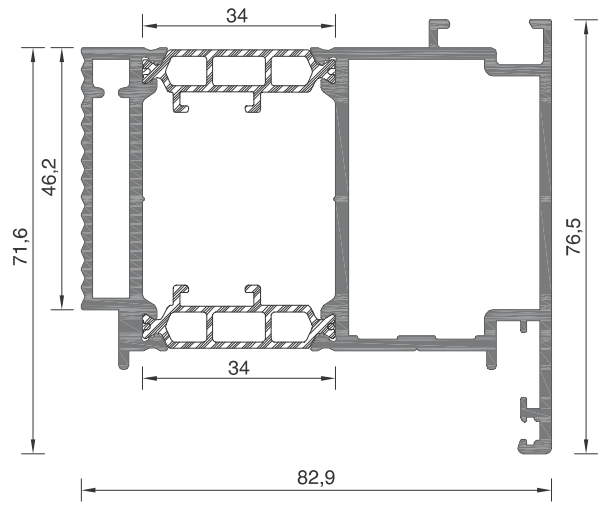

135-213 ΒΑΡΟΣ / WEIGHT **2244 gr/m**

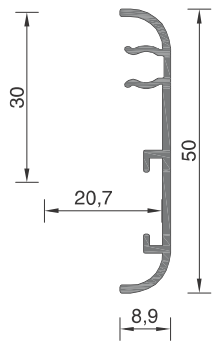

101-150 ΒΑΡΟΣ / WEIGHT **281 gr/m**

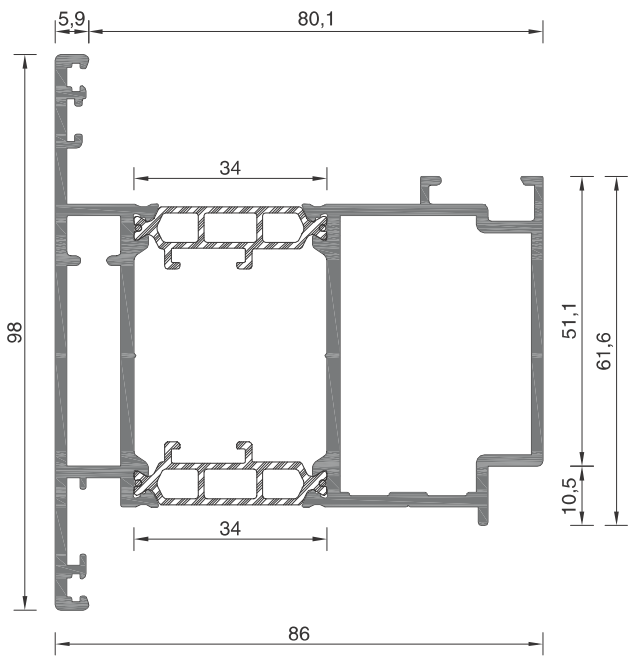

135-208 ΒΑΡΟΣ / WEIGHT **2602 gr/m**

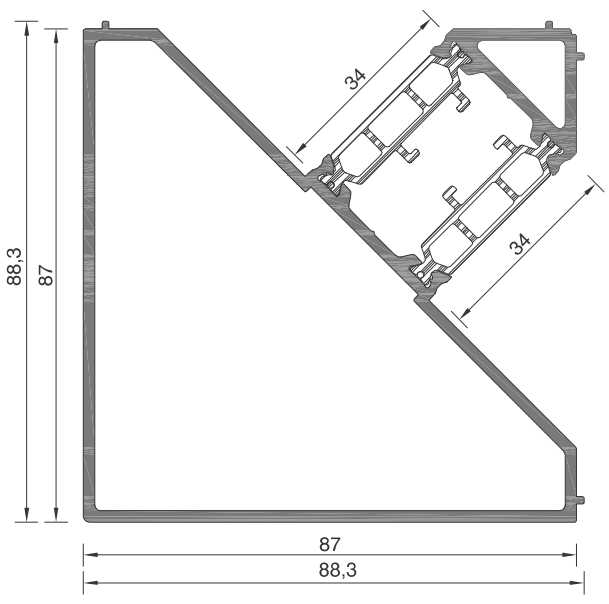

135-222 ΒΑΡΟΣ / WEIGHT **2449 gr/m**

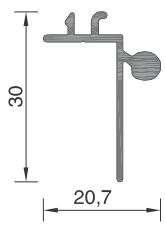

101-149 ΒΑΡΟΣ / WEIGHT **143 gr/m**

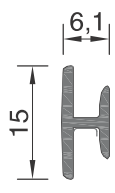

101-166 ΒΑΡΟΣ / WEIGHT **99 gr/m**

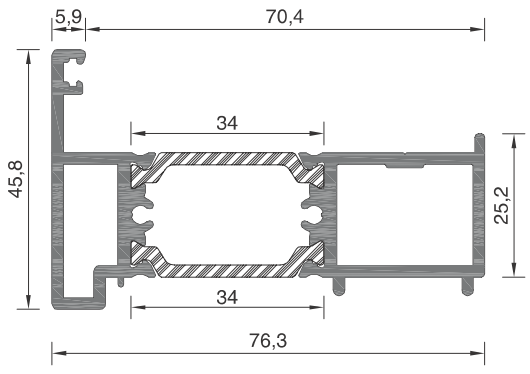

135-210 ΒΑΡΟΣ / WEIGHT 1541 gr/m

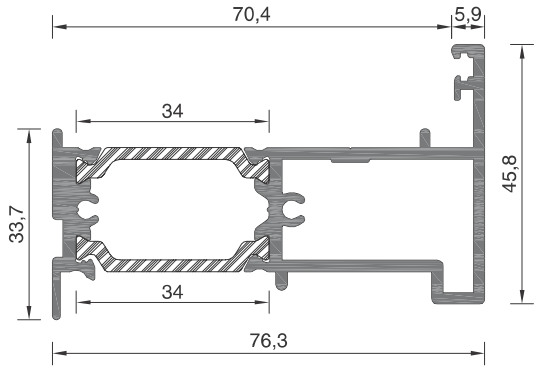

135-212 ΒΑΡΟΣ / WEIGHT 1537 gr/m

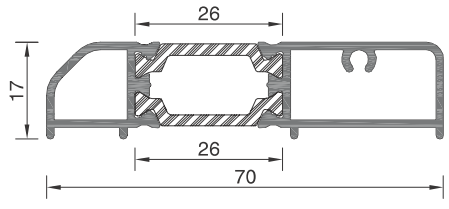

109-413 ΒΑΡΟΣ / WEIGHT 815 gr/m

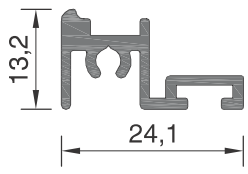

135-015 ΒΑΡΟΣ / WEIGHT 248 gr/m

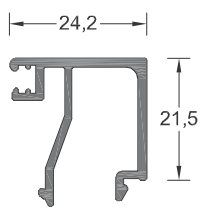

101-083A ΒΑΡΟΣ / WEIGHT 338 gr/m

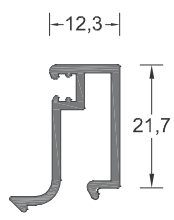

101-080 ΒΑΡΟΣ / WEIGHT 283 gr/m

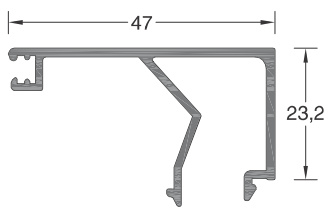

109-148 ΒΑΡΟΣ / WEIGHT 460 gr/m

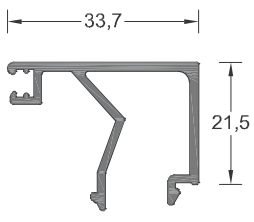

101-078A ΒΑΡΟΣ / WEIGHT 391 gr/m

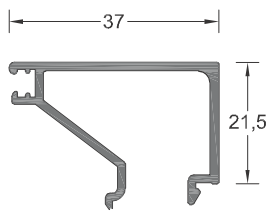

135-020 ΒΑΡΟΣ / WEIGHT 395 gr/m

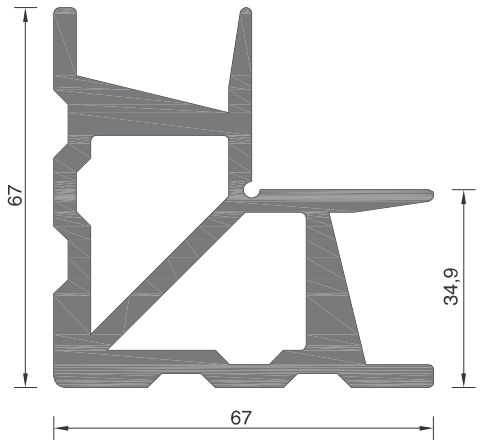

101-072	ΒΑΡΟΣ / WEIGHT 3613 gr/m

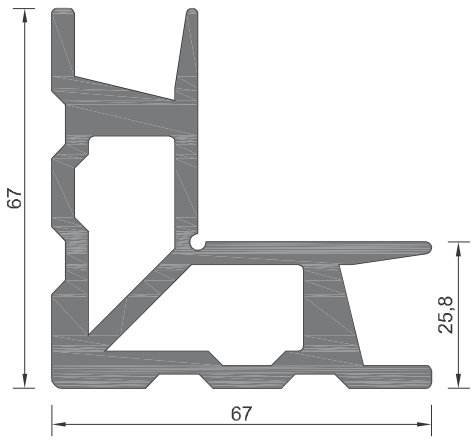

109-030	ΒΑΡΟΣ / WEIGHT 3397 gr/m

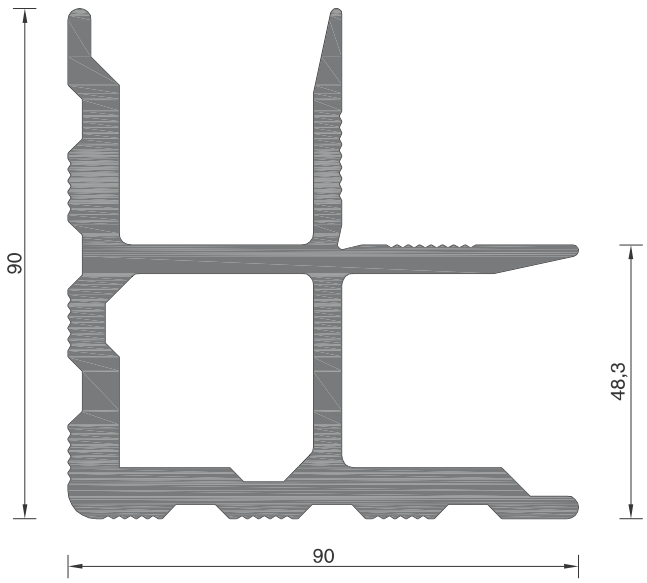

135-014	ΒΑΡΟΣ / WEIGHT 5272 gr/m

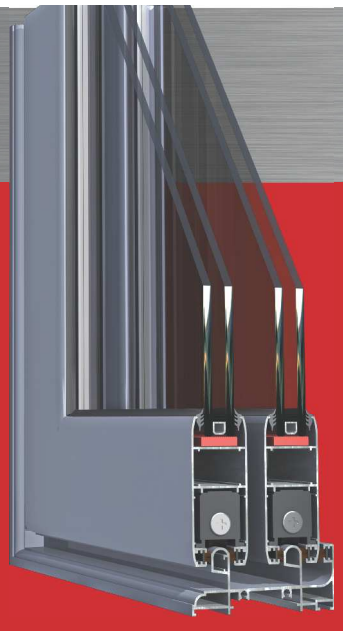

ALBIO 205

Συρόμενο σύστημα
Sliding system

·Πάχος υαλοπίνακα: 5-22mm

·Glazing thickness: 5-22mm

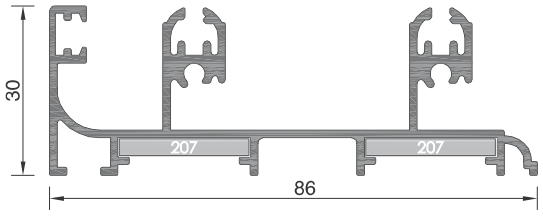

207-002 ΒΑΡΟΣ / WEIGHT **1069 gr/m**

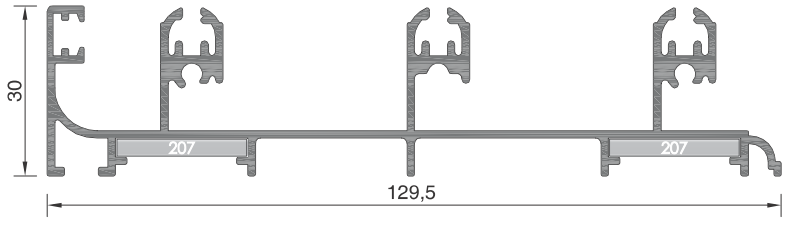

207-003 ΒΑΡΟΣ / WEIGHT **1458 gr/m**

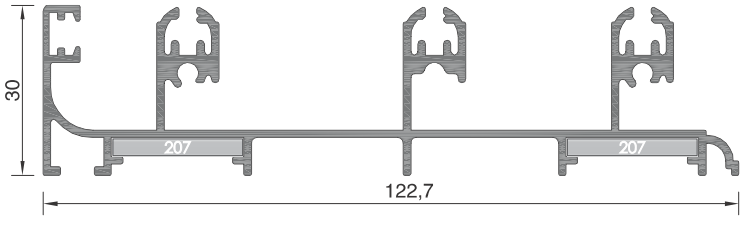

207-004 ΒΑΡΟΣ / WEIGHT **1434 gr/m**

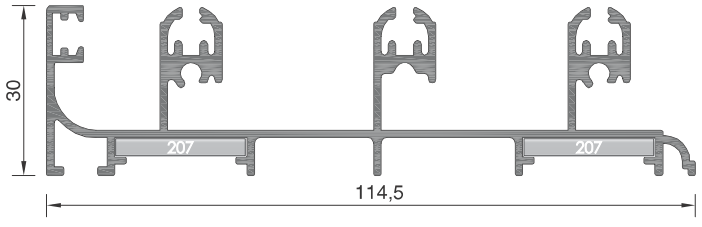

207-005 ΒΑΡΟΣ / WEIGHT **1405 gr/m**

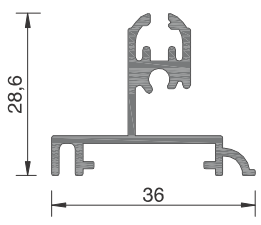

205-045 ΒΑΡΟΣ / WEIGHT **437 gr/m**

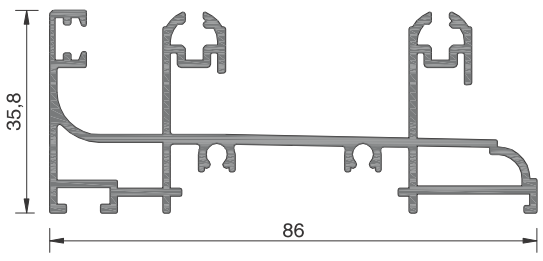

205-043 ΒΑΡΟΣ / WEIGHT **1245 gr/m**

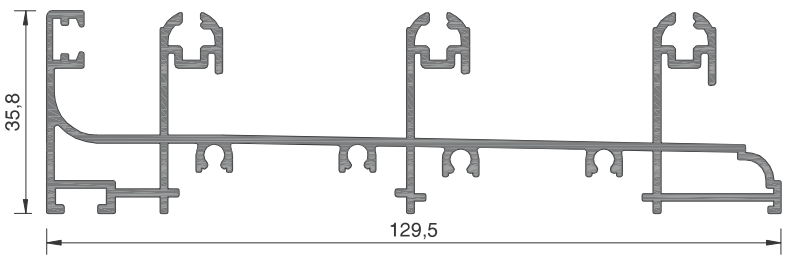

205-044 ΒΑΡΟΣ / WEIGHT **1691 gr/m**

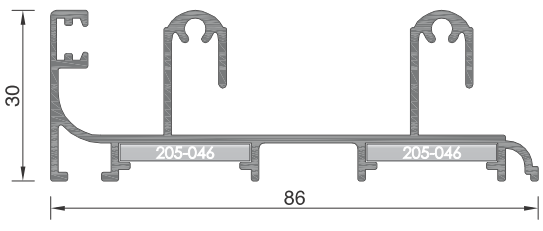

207-006 ΒΑΡΟΣ / WEIGHT **952 gr/m**

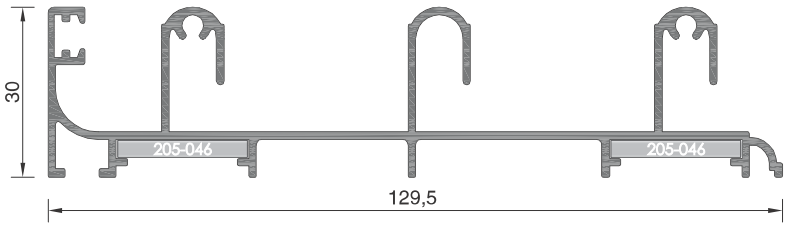

207-007 ΒΑΡΟΣ / WEIGHT **1271 gr/m**

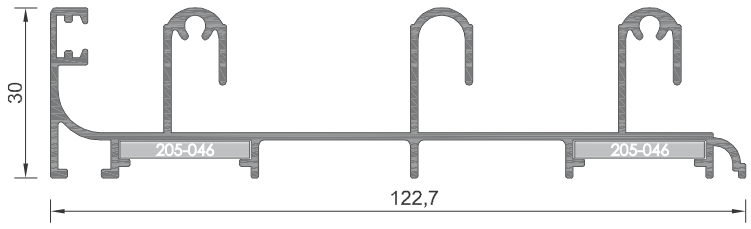

207-008 ΒΑΡΟΣ / WEIGHT **1247 gr/m**

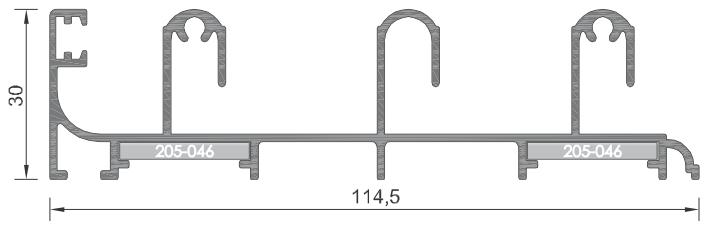

207-009 ΒΑΡΟΣ / WEIGHT **1219 gr/m**

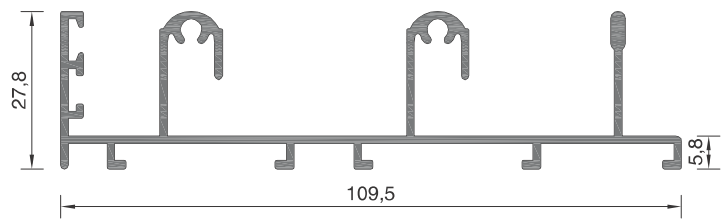

205-047 ΒΑΡΟΣ / WEIGHT **1072 gr/m**

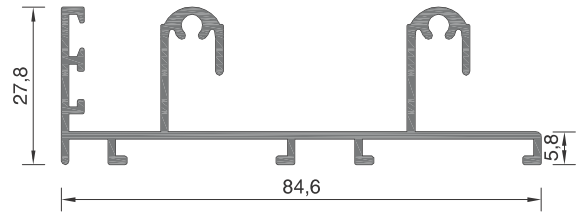

205-050 ΒΑΡΟΣ / WEIGHT **859 gr/m**

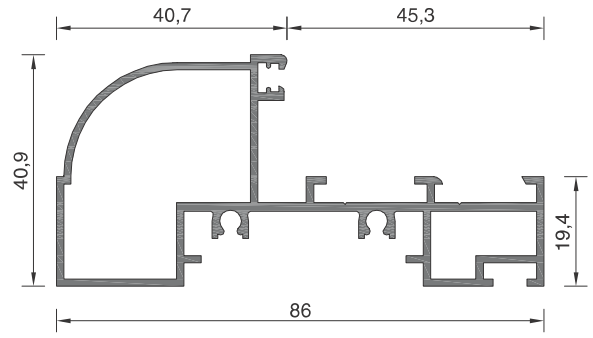

205-030 ΒΑΡΟΣ / WEIGHT **1102 gr/m**

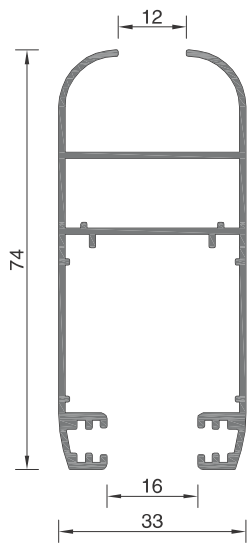

205-048 ΒΑΡΟΣ / WEIGHT **833 gr/m**

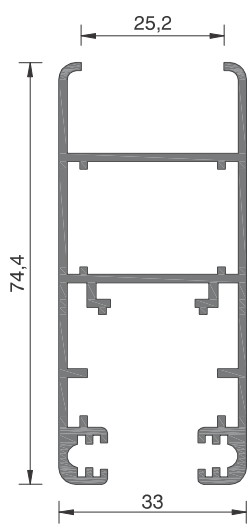

205-007A ΒΑΡΟΣ / WEIGHT **1087 gr/m**

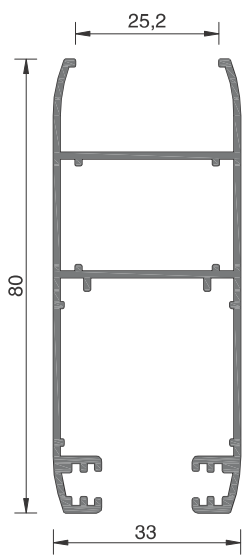

205-040 ΒΑΡΟΣ / WEIGHT **910 gr/m**

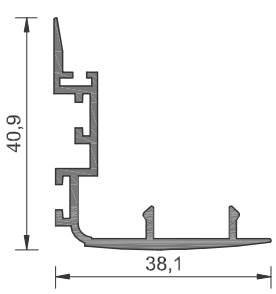

205-008A ΒΑΡΟΣ / WEIGHT **419 gr/m**

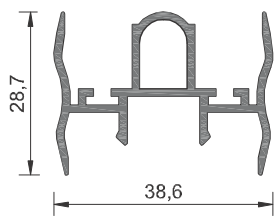

205-023A	ΒΑΡΟΣ / WEIGHT 550 gr/m

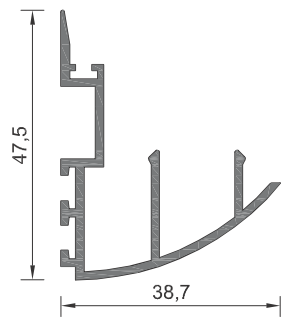

205-039	ΒΑΡΟΣ / WEIGHT 514 gr/m

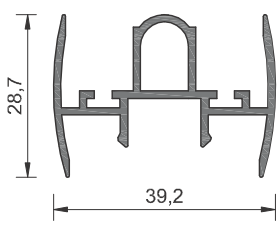

205-029A	ΒΑΡΟΣ / WEIGHT 535 gr/m

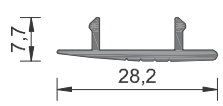

205-011	ΒΑΡΟΣ / WEIGHT 159 gr/m

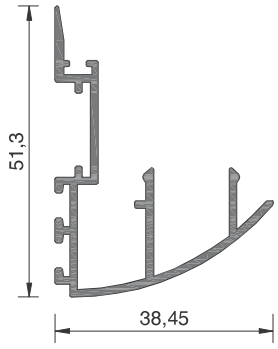

205-041	ΒΑΡΟΣ / WEIGHT 537 gr/m

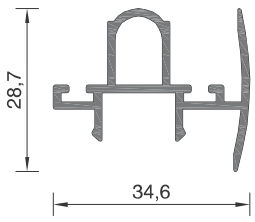

205-051	ΒΑΡΟΣ / WEIGHT 429 gr/m

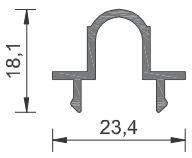

205-016	ΒΑΡΟΣ / WEIGHT 190 gr/m

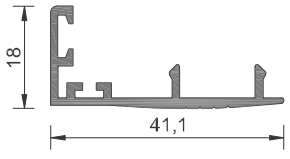

205-012	ΒΑΡΟΣ / WEIGHT 321 gr/m

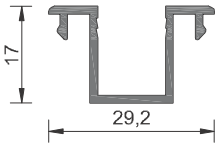

205-015	ΒΑΡΟΣ / WEIGHT 240 gr/m

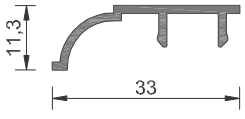

205-013	ΒΑΡΟΣ / WEIGHT 179 gr/m

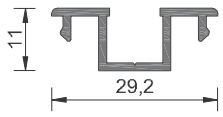

205-014	ΒΑΡΟΣ / WEIGHT 205 gr/m

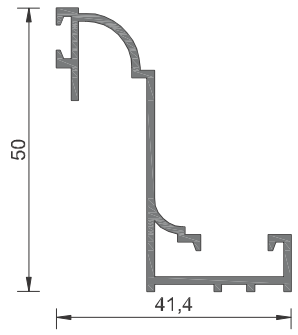

205-036	ΒΑΡΟΣ / WEIGHT 463 gr/m

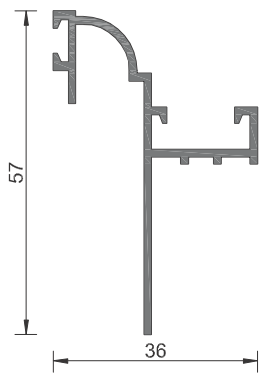

205-017	ΒΑΡΟΣ / WEIGHT 440 gr/m

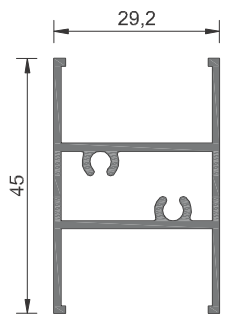

205-021	ΒΑΡΟΣ / WEIGHT 559 gr/m

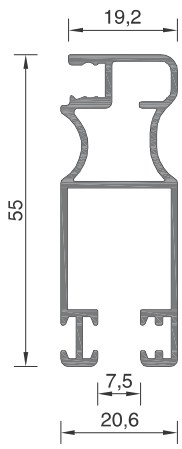

205-049	ΒΑΡΟΣ / WEIGHT 603 gr/m

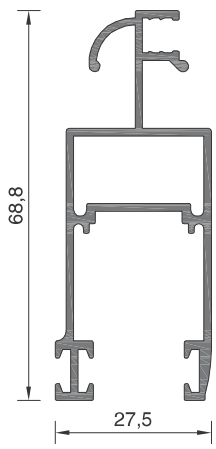

215-013	ΒΑΡΟΣ / WEIGHT 816 gr/m

ALBIO 220

Συρόμενο σύστημα
Sliding system

·Πάχος υαλοπίνακα: 5-22mm

·Glazing thickness: 5-22mm

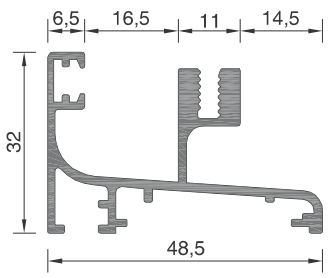

220-001 ΒΑΡΟΣ / WEIGHT **730 gr/m**

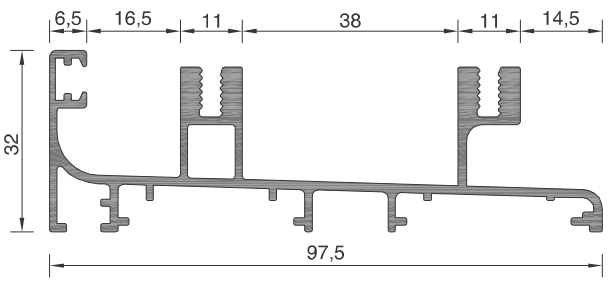

220-002 ΒΑΡΟΣ / WEIGHT **1289 gr/m**

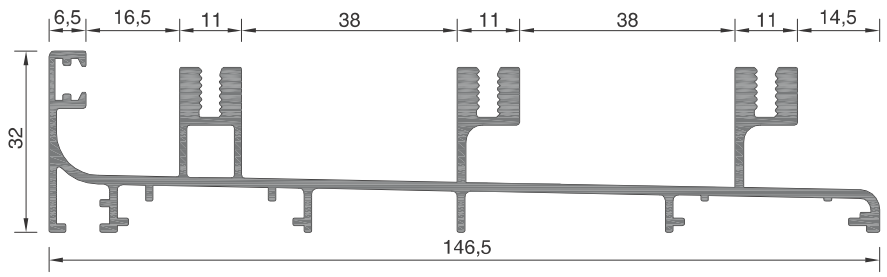

220-003 ΒΑΡΟΣ / WEIGHT **1774 gr/m**

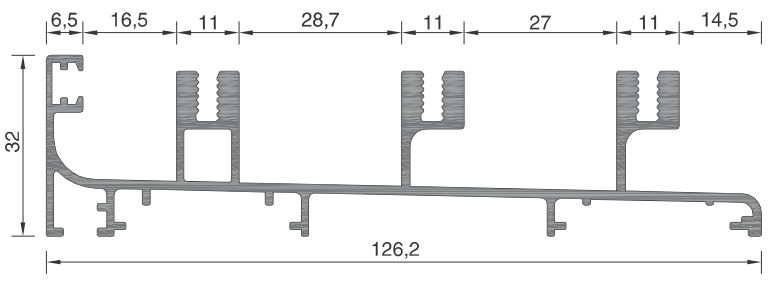

220-004 ΒΑΡΟΣ / WEIGHT **1664 gr/m**

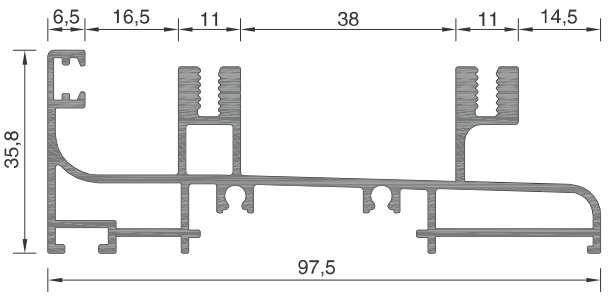

220-006 ΒΑΡΟΣ / WEIGHT **1495 gr/m**

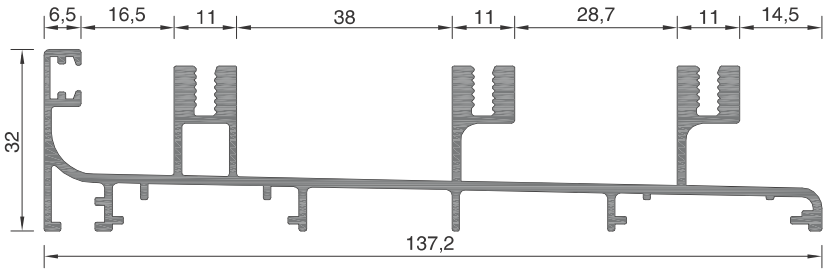

220-005 ΒΑΡΟΣ / WEIGHT **1736 gr/m**

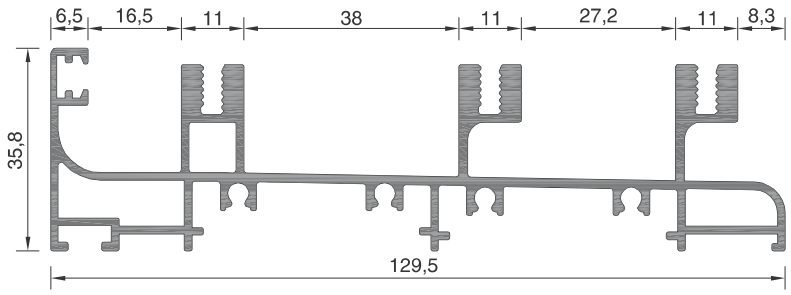

220-009 ΒΑΡΟΣ / WEIGHT **1993 gr/m**

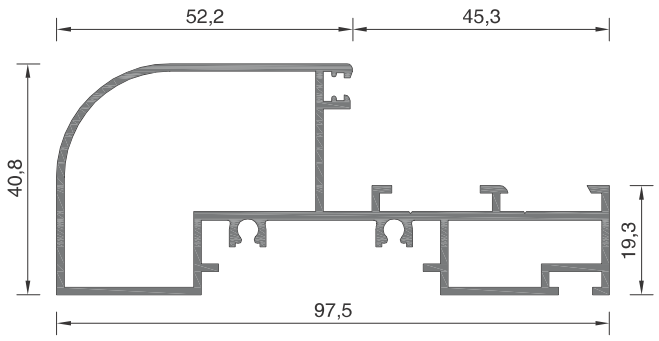

215-006 ΒΑΡΟΣ / WEIGHT **1219 gr/m**

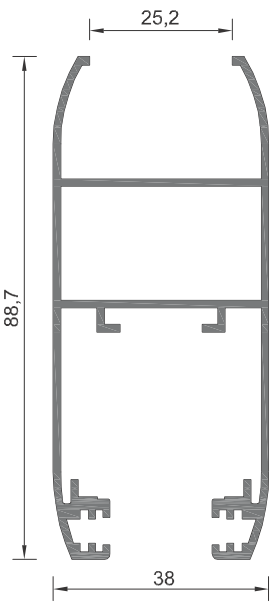

215-007 ΒΑΡΟΣ / WEIGHT **1150 gr/m**

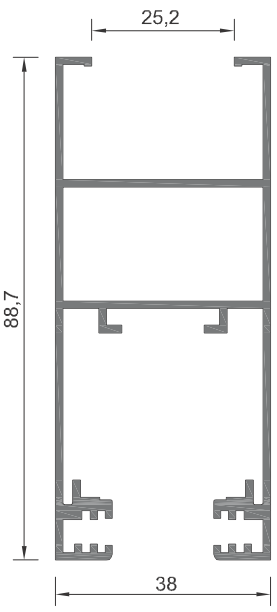

215-008 ΒΑΡΟΣ / WEIGHT **1204 gr/m**

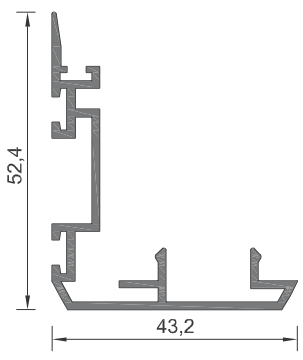

215-009 ΒΑΡΟΣ / WEIGHT **559 gr/m**

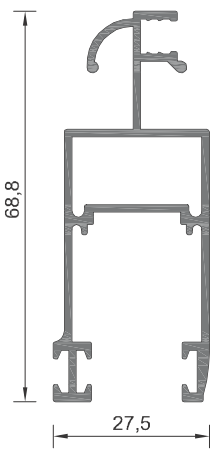

215-013 ΒΑΡΟΣ / WEIGHT **816 gr/m**

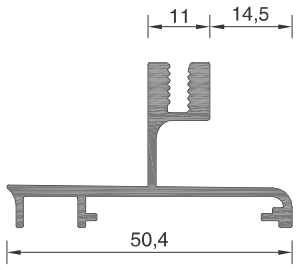

220-010	ΒΑΡΟΣ / WEIGHT 585 gr/m

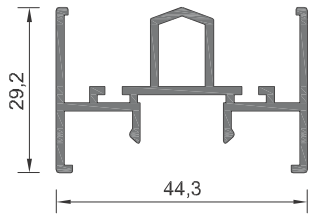

215-010	ΒΑΡΟΣ / WEIGHT 588 gr/m

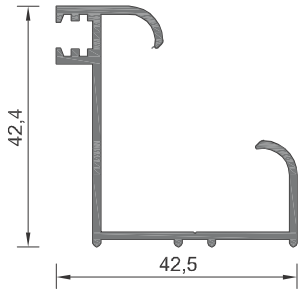

215-011	ΒΑΡΟΣ / WEIGHT 469 gr/m

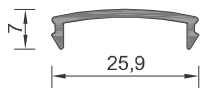

215-012	ΒΑΡΟΣ / WEIGHT 122 gr/m

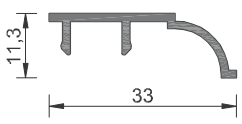

205-013	ΒΑΡΟΣ / WEIGHT 179 gr/m

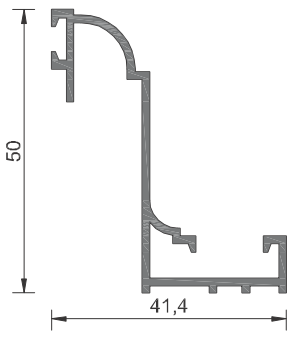

205-036	ΒΑΡΟΣ / WEIGHT 463 gr/m

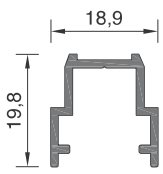

215-022	ΒΑΡΟΣ / WEIGHT 219 gr/m

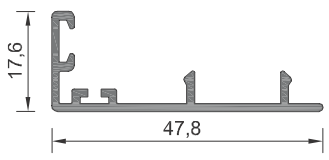

215-018	ΒΑΡΟΣ / WEIGHT 317 gr/m

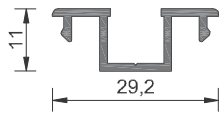

205-014	ΒΑΡΟΣ / WEIGHT 205 gr/m

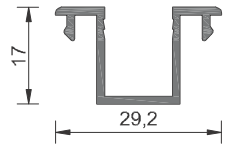

205-015	ΒΑΡΟΣ / WEIGHT 240 gr/m

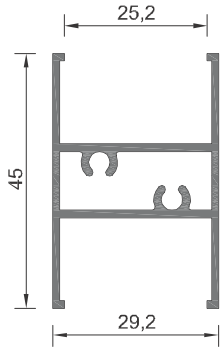

205-021	ΒΑΡΟΣ / WEIGHT 559 gr/m

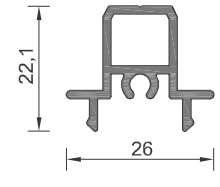

210-013	ΒΑΡΟΣ / WEIGHT 303 gr/m

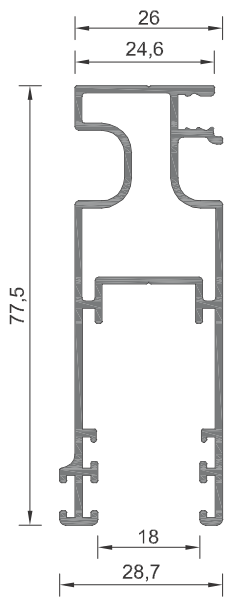

225-026	ΒΑΡΟΣ / WEIGHT 929 gr/m

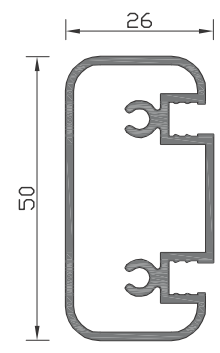

210-012	ΒΑΡΟΣ / WEIGHT 691 gr/m

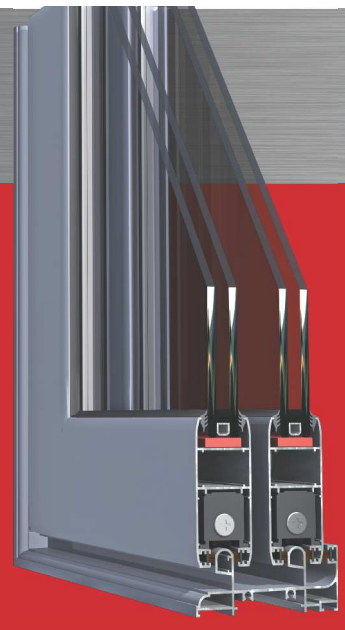

ALBIO 225

Συρόμενο σύστημα με θερμοδιακοπή
Thermal break sliding system

·Πλάτος πολυαμιδίου: 24mm
·Πάχος υαλοπίνακα: 5 - 22mm
·Συντελεστής θερμοπερατότητας Uf: 3.1 – 5.1 W/(m2K)

·Polyamide width: 24mm
·Glazing thickness: 5 - 22mm
·Thermal transmittance coefficient Uf: 3.1 – 5.1 W/(m2K)

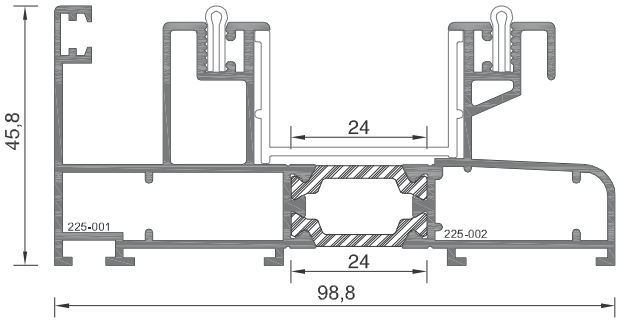

225-02 ΒΑΡΟΣ / WEIGHT **1874 gr/m**

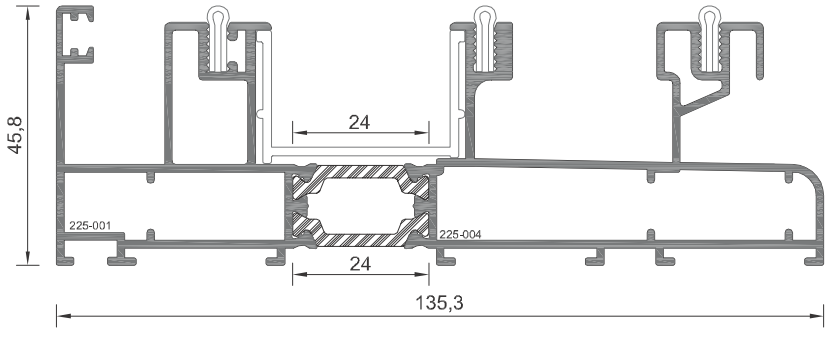

225-04 ΒΑΡΟΣ / WEIGHT **2376 gr/m**

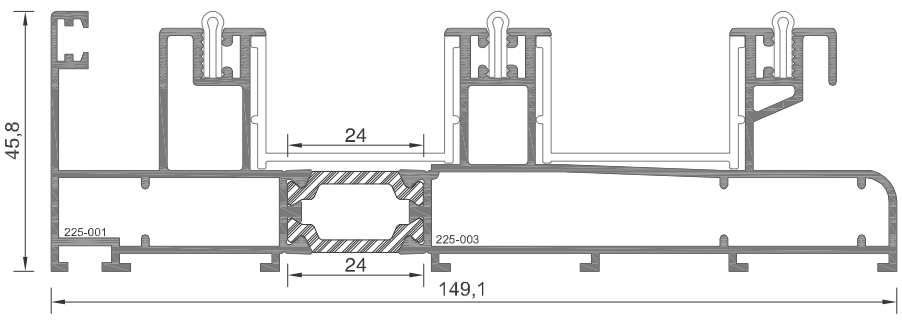

225-03 ΒΑΡΟΣ / WEIGHT **2570 gr/m**

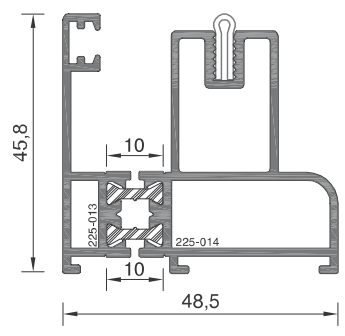

225-14 ΒΑΡΟΣ / WEIGHT **1189 gr/m**

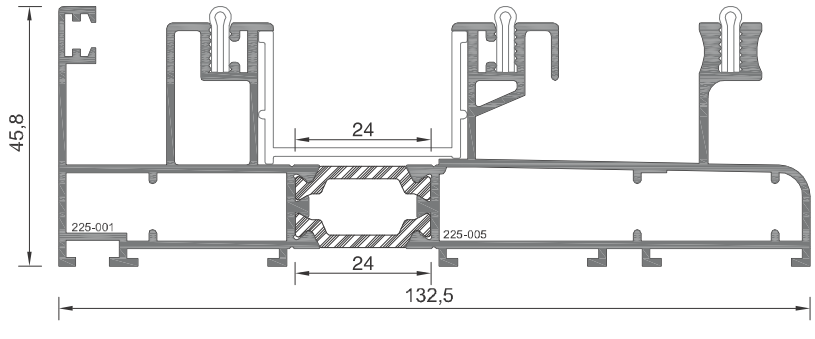

225-05 ΒΑΡΟΣ / WEIGHT **2407 gr/m**

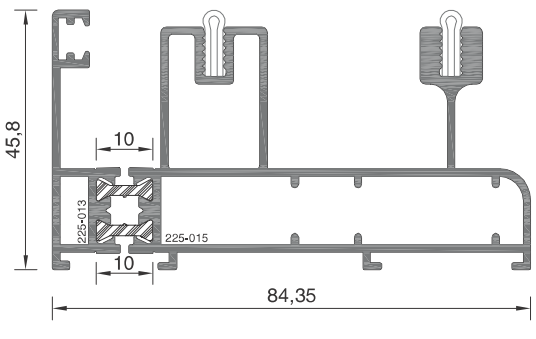

225-15 ΒΑΡΟΣ / WEIGHT **1803 gr/m**

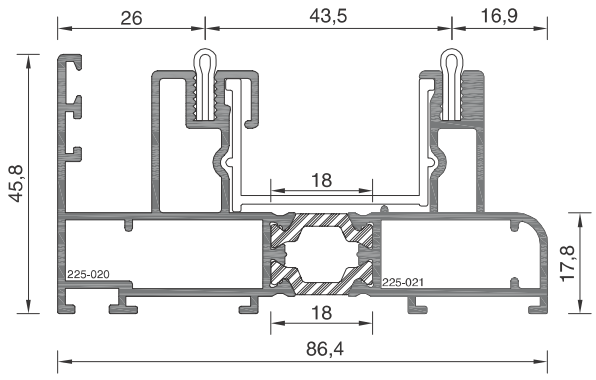

225-21 ΒΑΡΟΣ / WEIGHT **1768 gr/m**

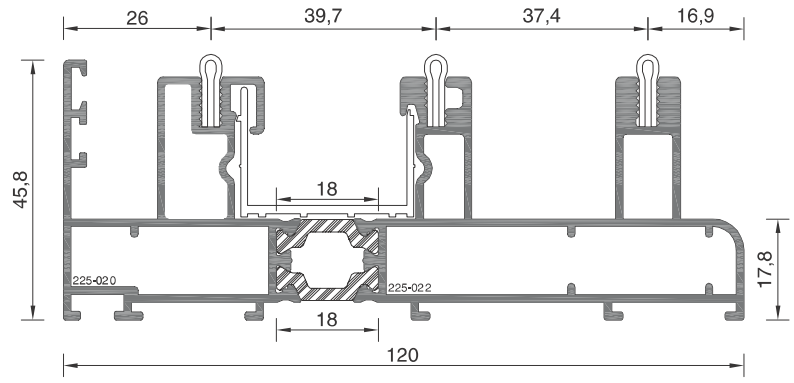

225-22 ΒΑΡΟΣ / WEIGHT **2389 gr/m**

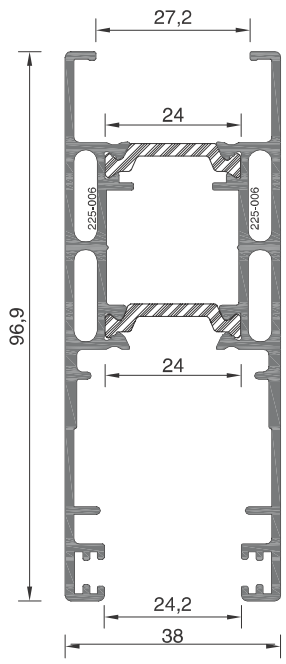

225-06 ΒΑΡΟΣ / WEIGHT **1761 gr/m**

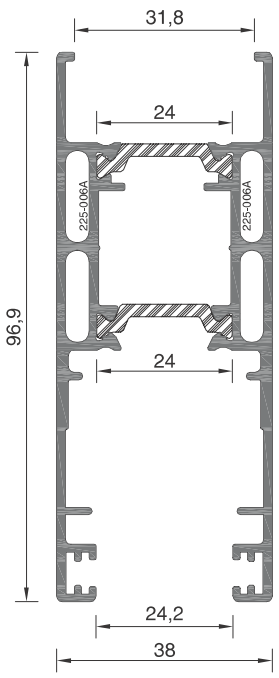

225-06A ΒΑΡΟΣ / WEIGHT **1745 gr/m**

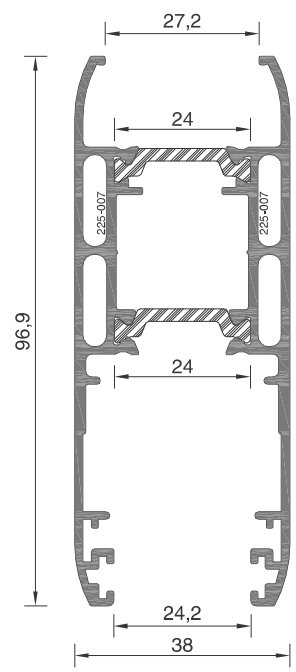

225-07 ΒΑΡΟΣ / WEIGHT **1743 gr/m**

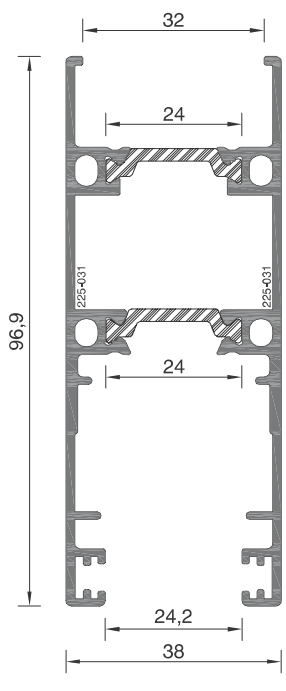

225-31 ΒΑΡΟΣ / WEIGHT **1589 gr/m**

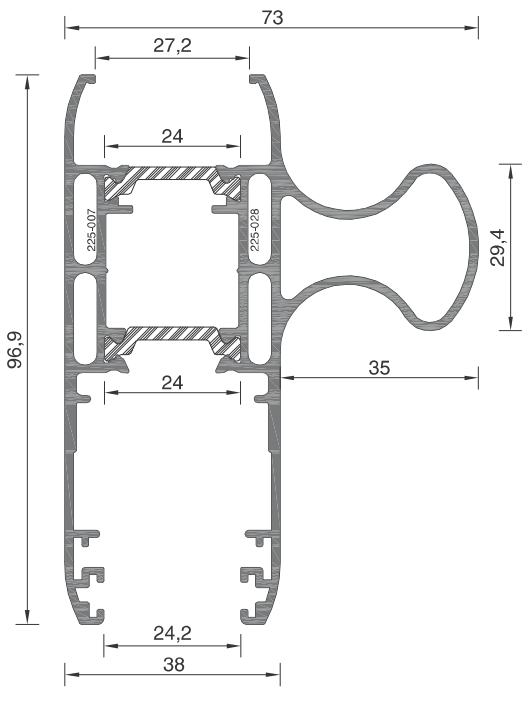

225-28 ΒΑΡΟΣ / WEIGHT **2170 gr/m**

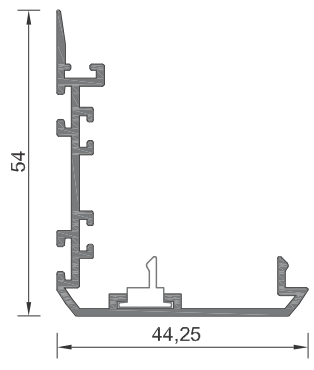

225-008 ΒΑΡΟΣ / WEIGHT **533 gr/m**

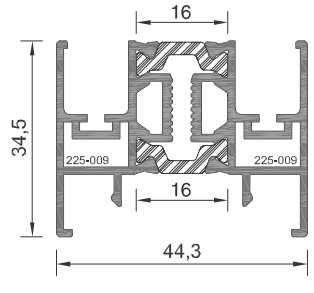

225-09 ΒΑΡΟΣ / WEIGHT **1088 gr/m**

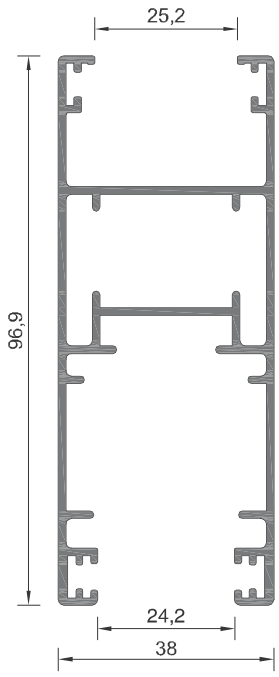

225-010 ΒΑΡΟΣ / WEIGHT 1299 gr/m

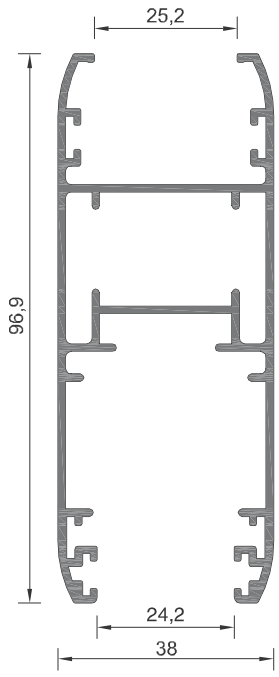

225-011 ΒΑΡΟΣ / WEIGHT 1306 gr/m

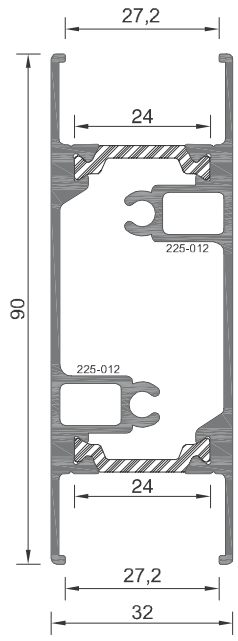

225-12 ΒΑΡΟΣ / WEIGHT 1598 gr/m

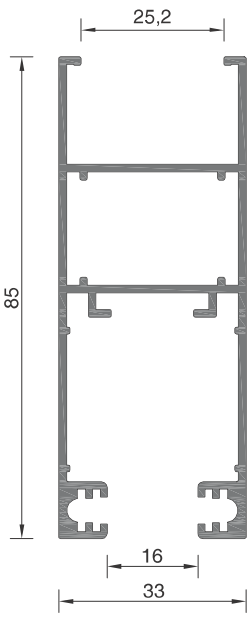

205-046 ΒΑΡΟΣ / WEIGHT 1085 gr/m

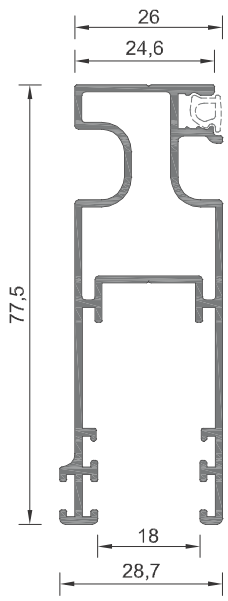

225-026 ΒΑΡΟΣ / WEIGHT 929 gr/m

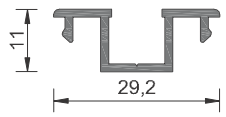

205-014 ΒΑΡΟΣ / WEIGHT 205 gr/m

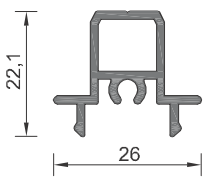

210-013 ΒΑΡΟΣ / WEIGHT 303 gr/m

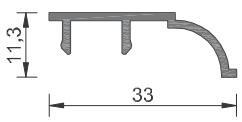

205-013 ΒΑΡΟΣ / WEIGHT 179 gr/m

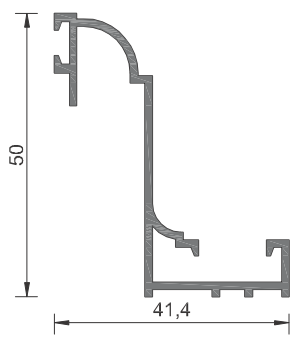

205-036 ΒΑΡΟΣ / WEIGHT 463 gr/m

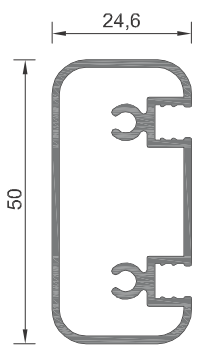

210-012 ΒΑΡΟΣ / WEIGHT 678 gr/m

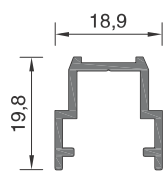

215-022 ΒΑΡΟΣ / WEIGHT 219 gr/m

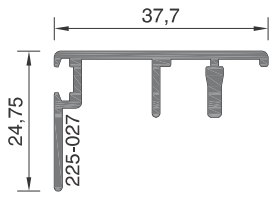

225-027 ΒΑΡΟΣ / WEIGHT 367 gr/m

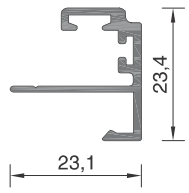

225-019 ΒΑΡΟΣ / WEIGHT 257 gr/m

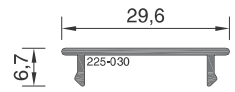

225-030 ΒΑΡΟΣ / WEIGHT 132 gr/m

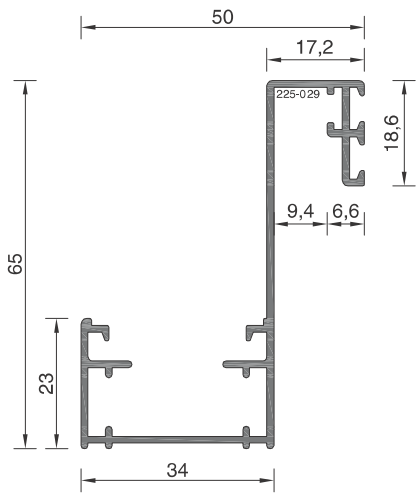

225-029 ΒΑΡΟΣ / WEIGHT 656 gr/m

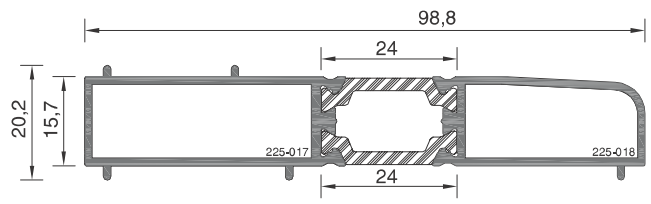

225-18 ΒΑΡΟΣ / WEIGHT 1044 gr/m

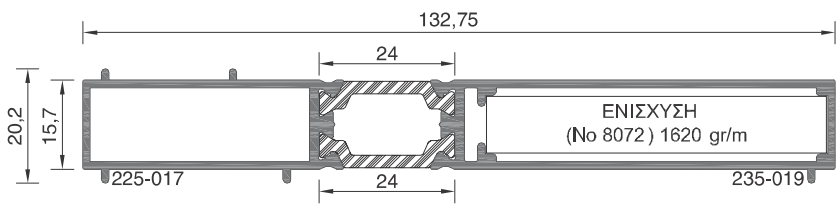

225-29 ΒΑΡΟΣ / WEIGHT 1355 gr/m

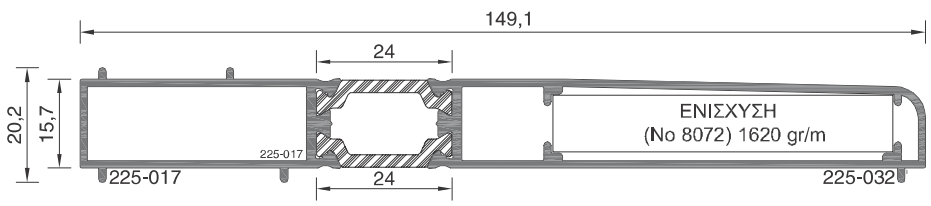

225-32 ΒΑΡΟΣ / WEIGHT 1468 gr/m

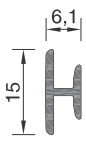

101-166 ΒΑΡΟΣ / WEIGHT 99 gr/m

ALBIO 225LS

Συρόμενο - ανασηκώμενο σύστημα με θερμοδιακοπή
Thermal break lift and slide system

·Πλάτος πολυαμιδίου: 24mm
·Πάχος υαλοπίνακα: 5 - 22mm
·Συντελεστής θερμοπερατότητας Uf: 3.1 – 5.1 W/(m2K)

·Polyamide width: 24 mm
·Glazing thickness: 5 - 22 mm
·Thermal transmittance coefficient Uf: 3.1 – 5.1 W/(m2K)

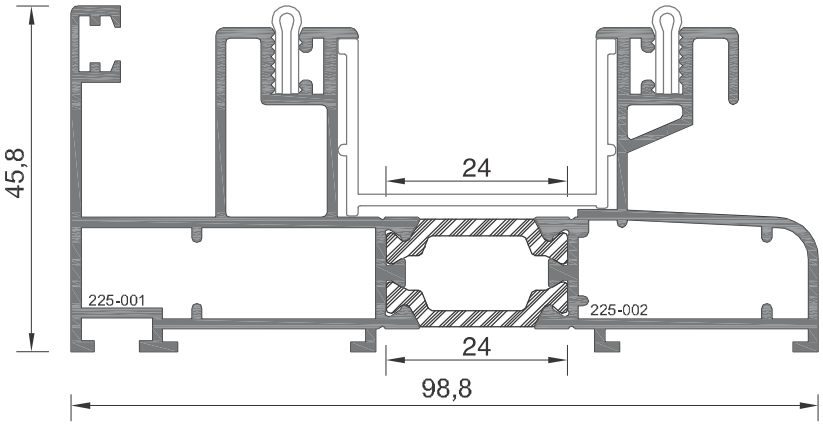

225-02 ΒΑΡΟΣ / WEIGHT **1874 gr/m**

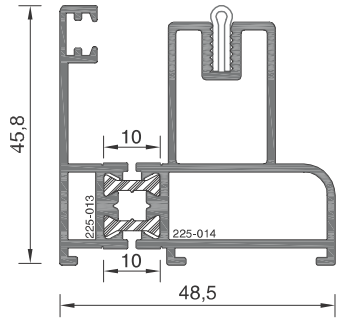

225-14 ΒΑΡΟΣ / WEIGHT **1189 gr/m**

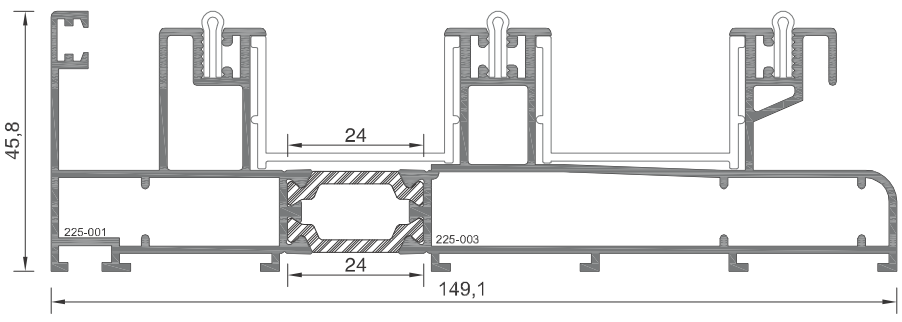

225-03 ΒΑΡΟΣ / WEIGHT **2570 gr/m**

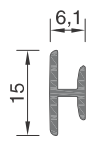

101-166 ΒΑΡΟΣ / WEIGHT **99 gr/m**

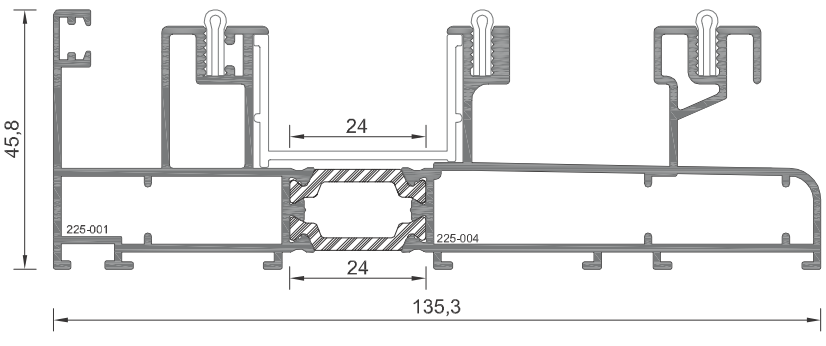

225-04 ΒΑΡΟΣ / WEIGHT **2376 gr/m**

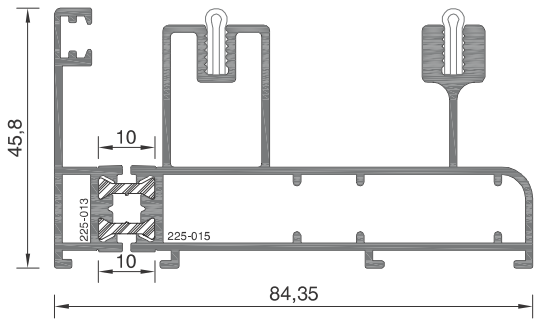

225-15 ΒΑΡΟΣ / WEIGHT **1803 gr/m**

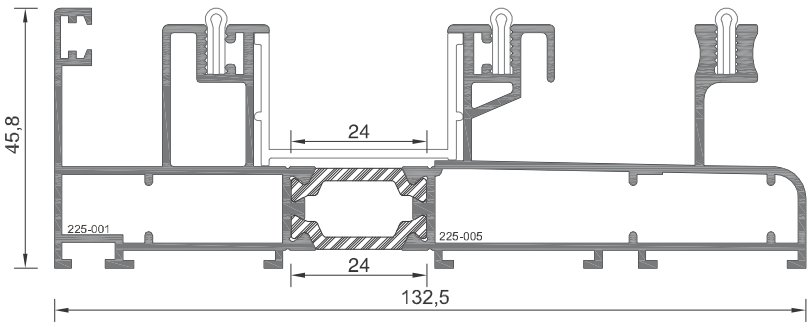

225-05 ΒΑΡΟΣ / WEIGHT **2407 gr/m**

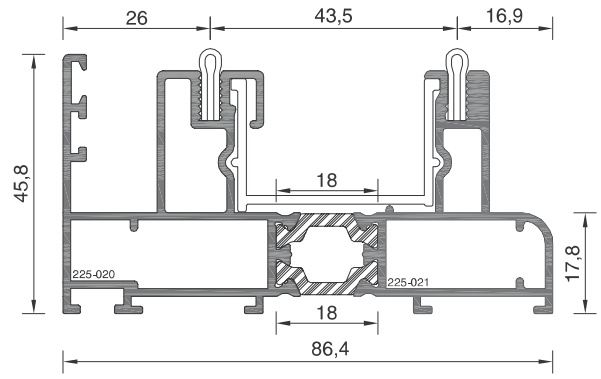

225-21 ΒΑΡΟΣ / WEIGHT **1768 gr/m**

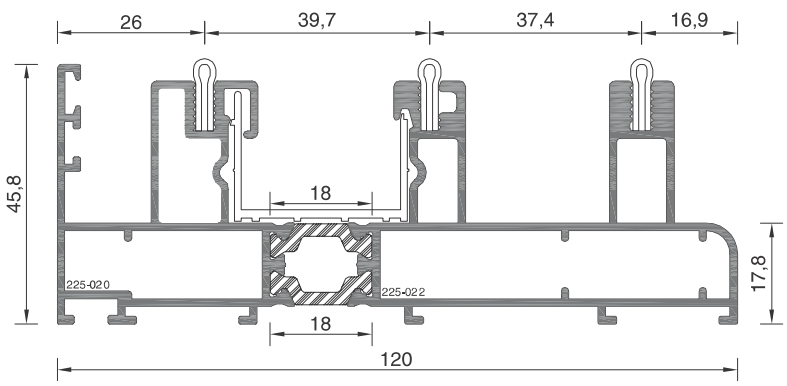

225-22 ΒΑΡΟΣ / WEIGHT **2389 gr/m**

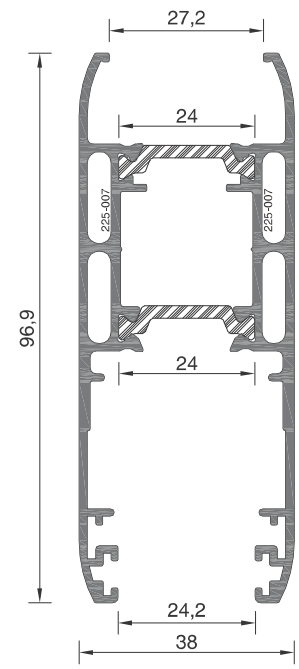

225-07 ΒΑΡΟΣ / WEIGHT **1743 gr/m**

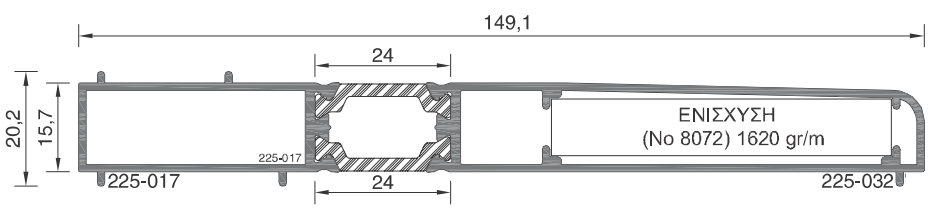

225-32 ΒΑΡΟΣ / WEIGHT **1468 gr/m**

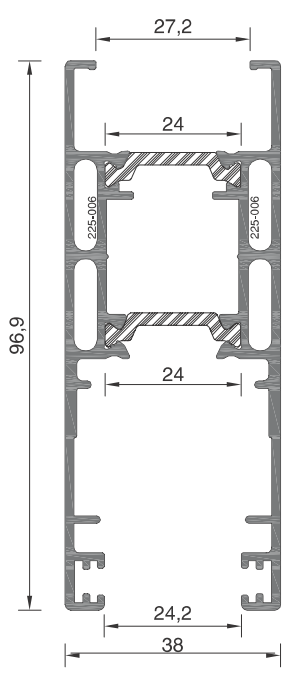

225-06 ΒΑΡΟΣ / WEIGHT **1761 gr/m**

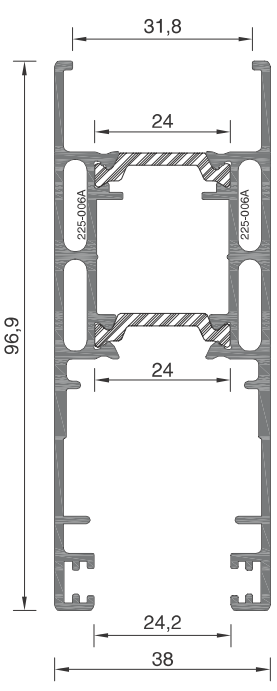

225-06A ΒΑΡΟΣ / WEIGHT **1745 gr/m**

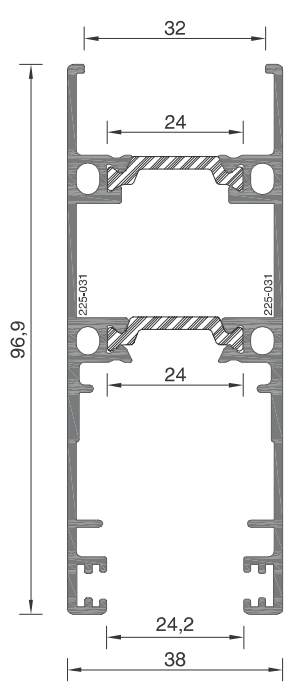

225-31 ΒΑΡΟΣ / WEIGHT **1589 gr/m**

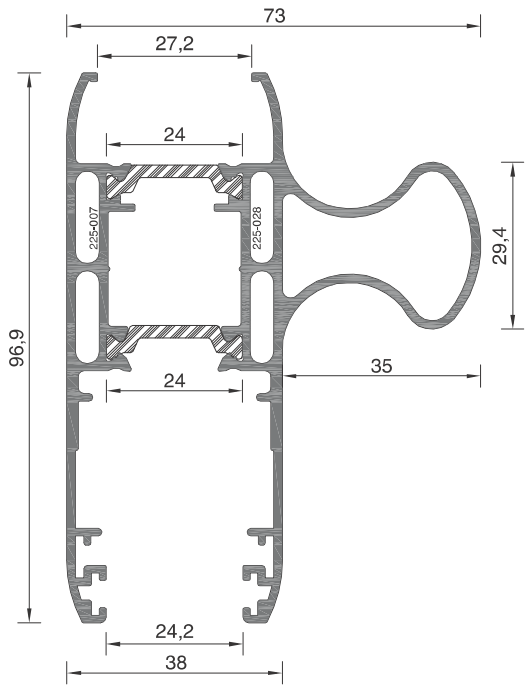

225-28 ΒΑΡΟΣ / WEIGHT 2170 gr/m

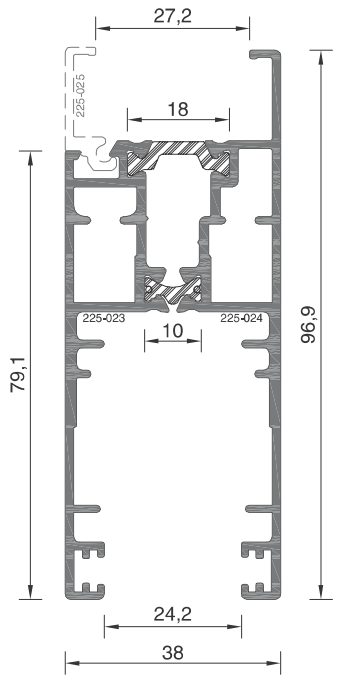

225-24 ΒΑΡΟΣ / WEIGHT 1706 gr/m

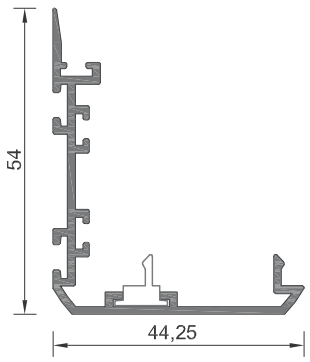

225-008 ΒΑΡΟΣ / WEIGHT 533 gr/m

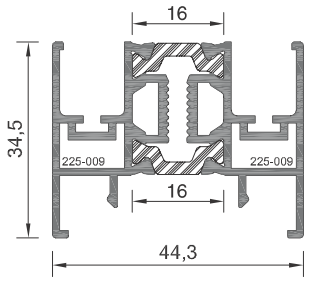

225-09 ΒΑΡΟΣ / WEIGHT 1088 gr/m

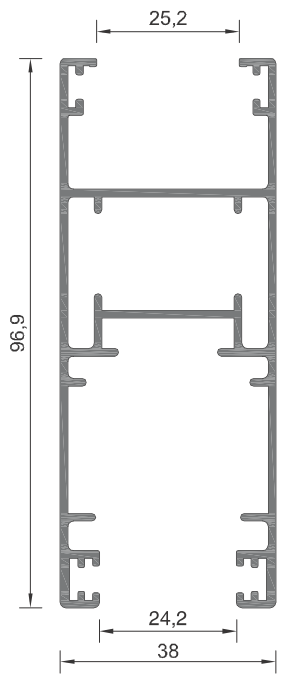

225-010 ΒΑΡΟΣ / WEIGHT 1299 gr/m

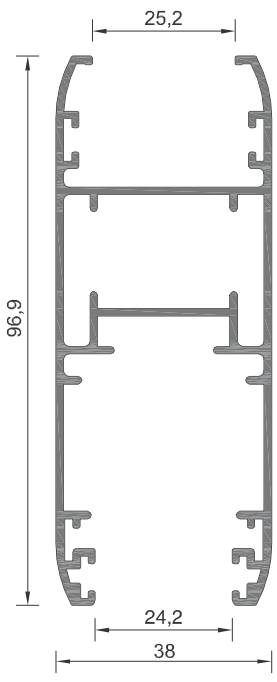

225-011 ΒΑΡΟΣ / WEIGHT 1306 gr/m

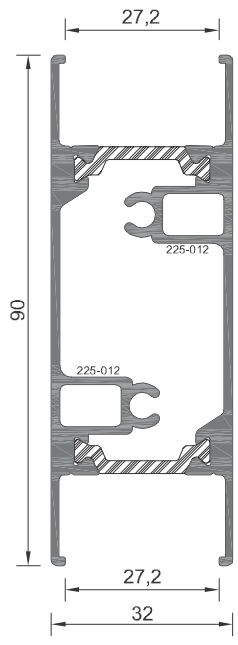

225-12 ΒΑΡΟΣ / WEIGHT 1598 gr/m

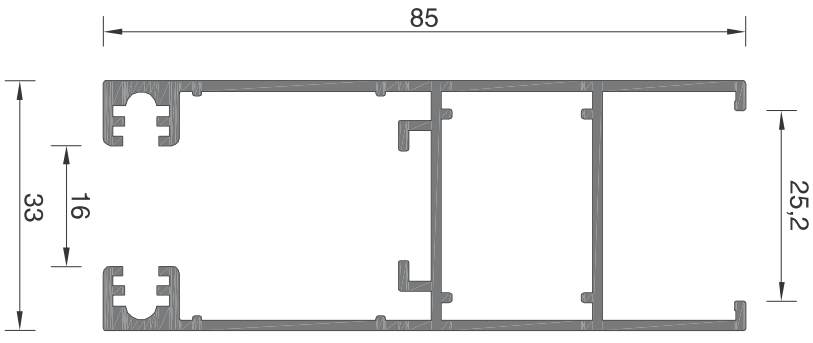

205-046 ΒΑΡΟΣ / WEIGHT 1085 gr/m

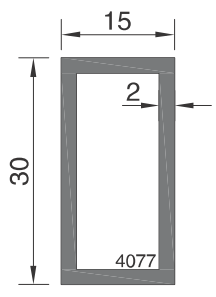

4077 ΒΑΡΟΣ / WEIGHT 443 gr/m

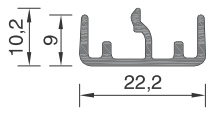

225-016 ΒΑΡΟΣ / WEIGHT 182 gr/m

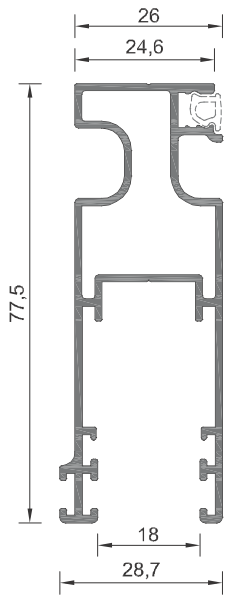

225-026 ΒΑΡΟΣ / WEIGHT 929 gr/m

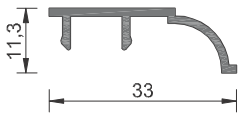

205-013 ΒΑΡΟΣ / WEIGHT 179 gr/m

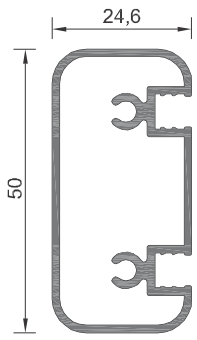

210-012 ΒΑΡΟΣ / WEIGHT 678 gr/m

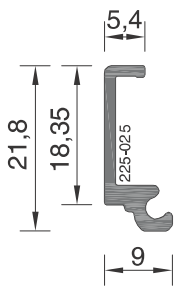

225-025 ΒΑΡΟΣ / WEIGHT 155 gr/m

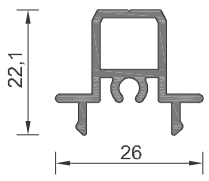

210-013 ΒΑΡΟΣ / WEIGHT 303 gr/m

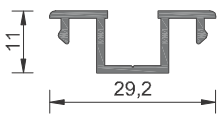

205-014 ΒΑΡΟΣ / WEIGHT 205 gr/m

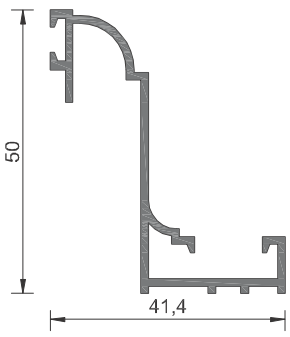

205-036 ΒΑΡΟΣ / WEIGHT 463 gr/m

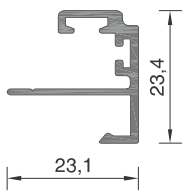

225-019 ΒΑΡΟΣ / WEIGHT 257 gr/m

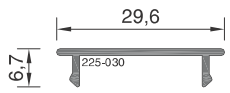

225-030 ΒΑΡΟΣ / WEIGHT 132 gr/m

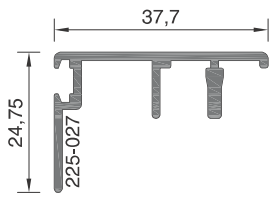

225-027 ΒΑΡΟΣ / WEIGHT 367 gr/m

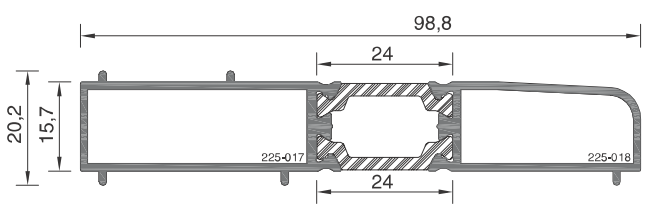

225-18 ΒΑΡΟΣ / WEIGHT 1044 gr/m

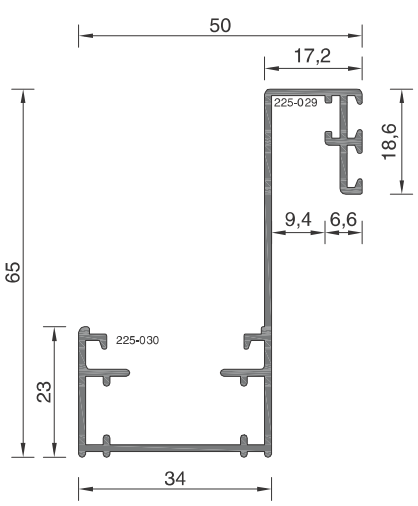

225-029 ΒΑΡΟΣ / WEIGHT 656 gr/m

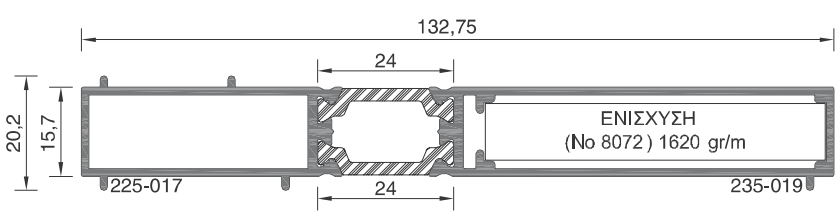

225-29 ΒΑΡΟΣ / WEIGHT 1355 gr/m

ALBIO 227

Συρόμενο σύστημα με θερμοδιακοπή
Thermal break sliding system

·Πλάτος πολυαμιδίου: 18mm
·Πάχος υαλοπίνακα: 20mm
·Συντελεστής θερμοπερατότητας Uf: 3.7 – 4.8 W/(m2K)

·Polyamide width: 18mm
·Glazing thickness: 20mm
·Thermal transmittance coefficient Uf: 3.7 – 4.8 W/(m2K)

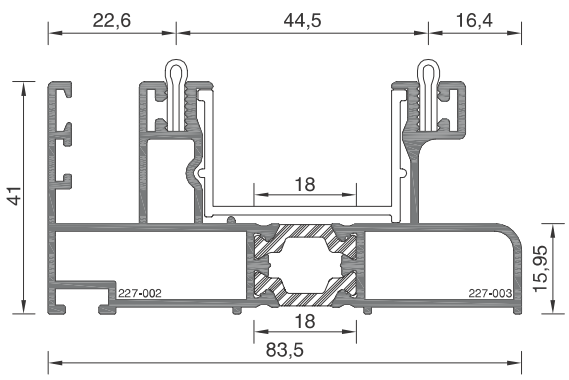

227-02 ΒΑΡΟΣ / WEIGHT **1541 gr/m**

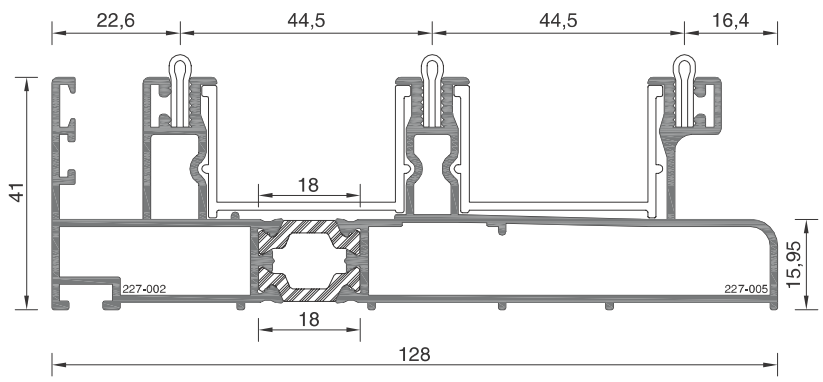

227-03 ΒΑΡΟΣ / WEIGHT **2133 gr/m**

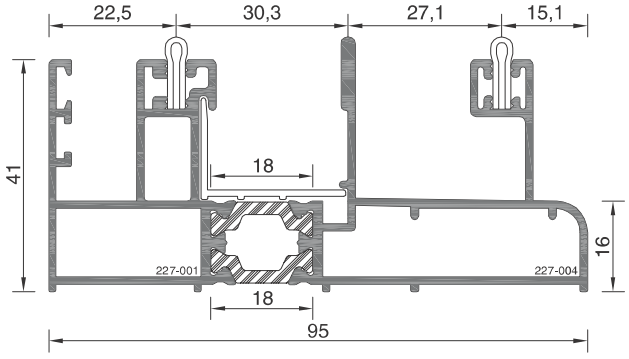

227-04 ΒΑΡΟΣ / WEIGHT **1789 gr/m**

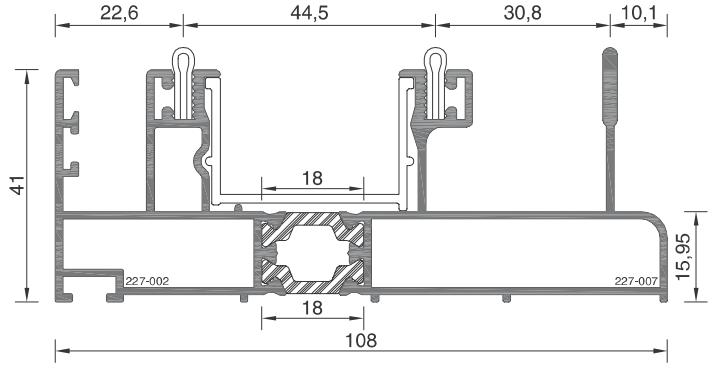

227-07 ΒΑΡΟΣ / WEIGHT **1859 gr/m**

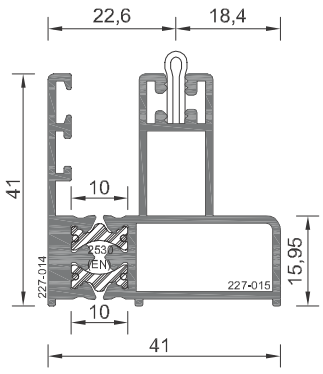

227-15 ΒΑΡΟΣ / WEIGHT **1093 gr/m**

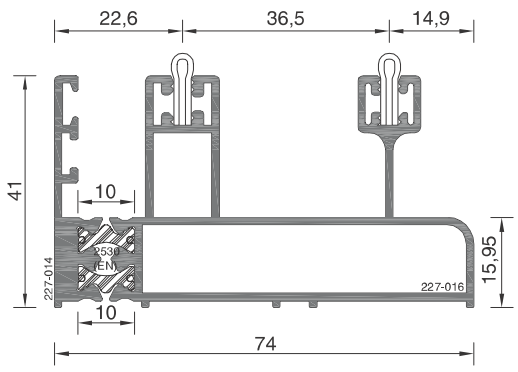

227-16 ΒΑΡΟΣ / WEIGHT **1536 gr/m**

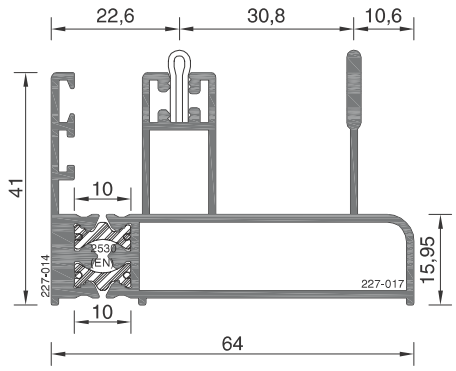

227-17 ΒΑΡΟΣ / WEIGHT **1395 gr/m**

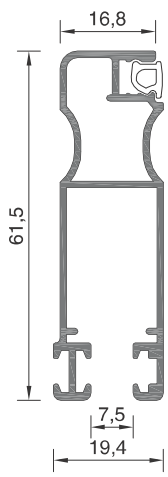

227-012 ΒΑΡΟΣ / WEIGHT **606 gr/m**

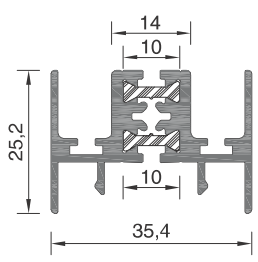

227-09 ΒΑΡΟΣ / WEIGHT **807 gr/m**

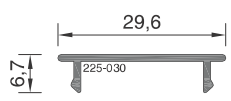

225-030 ΒΑΡΟΣ / WEIGHT **132 gr/m**

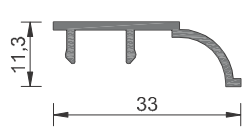

205-013 ΒΑΡΟΣ / WEIGHT 179 gr/m

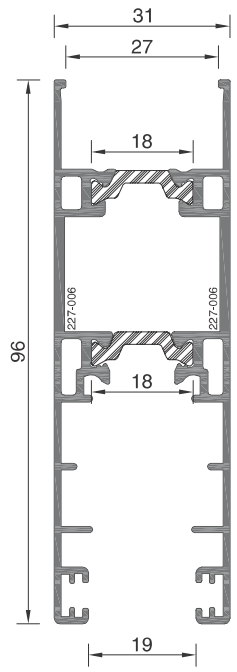

227-06 ΒΑΡΟΣ / WEIGHT **1389 gr/m**

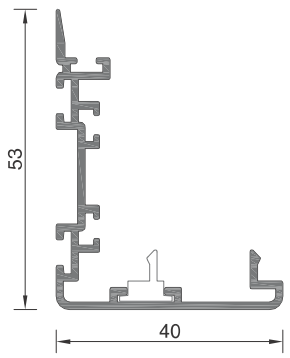

227-008 ΒΑΡΟΣ / WEIGHT **549 gr/m**

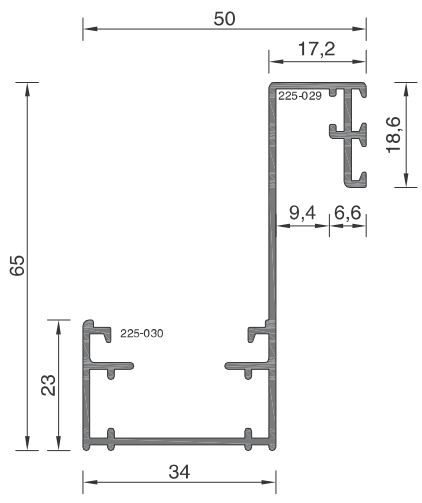

225-029 ΒΑΡΟΣ / WEIGHT **656 gr/m**

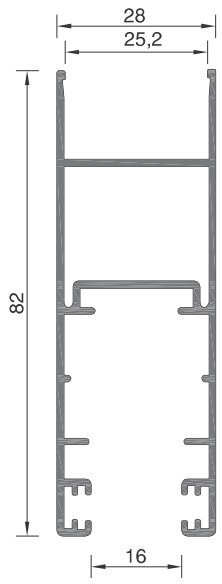

227-010 ΒΑΡΟΣ / WEIGHT **865 gr/m**

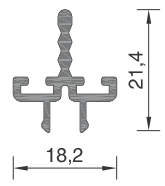

227-013 ΒΑΡΟΣ / WEIGHT **216 gr/m**

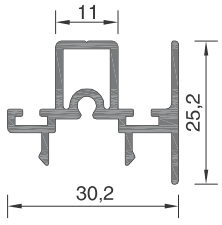

227-011 ΒΑΡΟΣ / WEIGHT **431 gr/m**

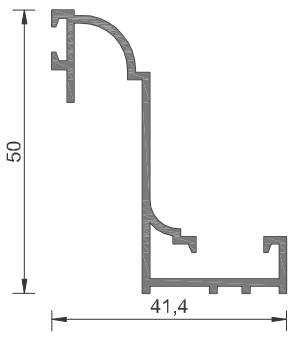

205-036 ΒΑΡΟΣ / WEIGHT **463 gr/m**

ALBIO 230

Συρόμενο - ανασηκώμενο σύστημα με θερμοδιακοπή
Thermal break lift and slide system

·Πλάτος πολυαμιδίου: 20mm, 24mm
·Πάχος υαλοπίνακα: 22-50mm
·Συντελεστής θερμοπερατότητας Uf: 2.4 - 6.2 W/(m2K)

·Polyamide width: 20 mm, 24 mm
·Glazing thickness: 22-50mm
·Thermal transmittance coefficient Uf: 2.4 - 6.2 W/(m2K)

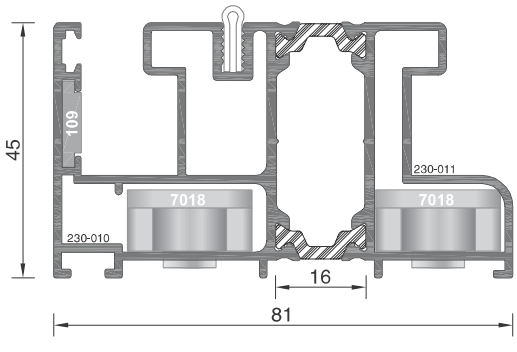

230-10 ΒΑΡΟΣ / WEIGHT **1851 gr/m**

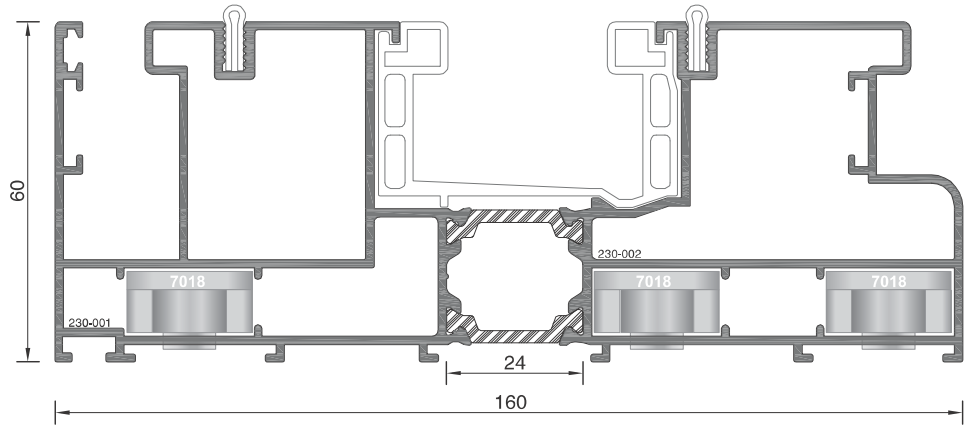

230-02 ΒΑΡΟΣ / WEIGHT **3260 gr/m**

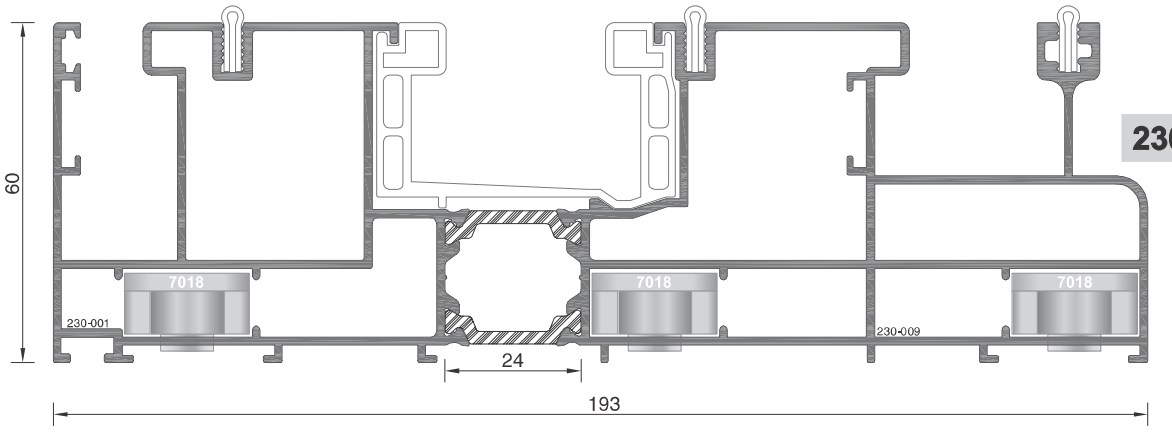

230-09 ΒΑΡΟΣ / WEIGHT **3981 gr/m**

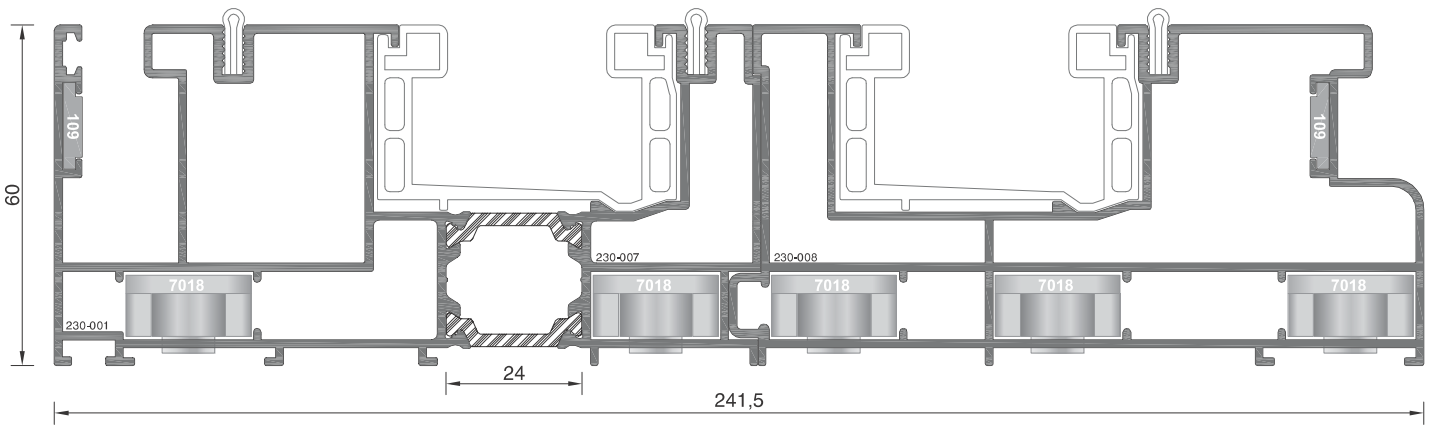

ΤΡΙΠΛΟΣ ΟΔΗΓΟΣ (Εσωτερικό προφίλ)
Triple Frame (inner profile)

230-07 ΒΑΡΟΣ / WEIGHT **2725 gr/m**

ΤΡΙΠΛΟΣ ΟΔΗΓΟΣ
Triple Frame

230-07 + 230-008
ΒΑΡΟΣ / WEIGHT **5097 gr/m**

ΤΡΙΠΛΟΣ ΟΔΗΓΟΣ (Εξωτερικό προφίλ)
Triple Frame (outer profile)

230-008 ΒΑΡΟΣ / WEIGHT **2372 gr/m**

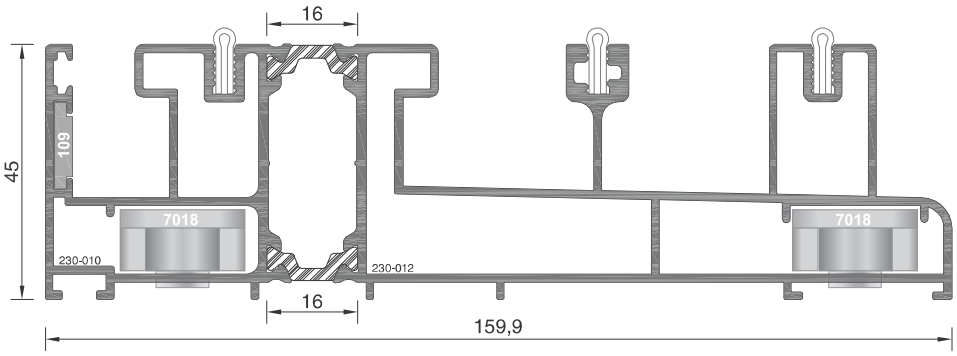

230-12 ΒΑΡΟΣ / WEIGHT 3112 gr/m

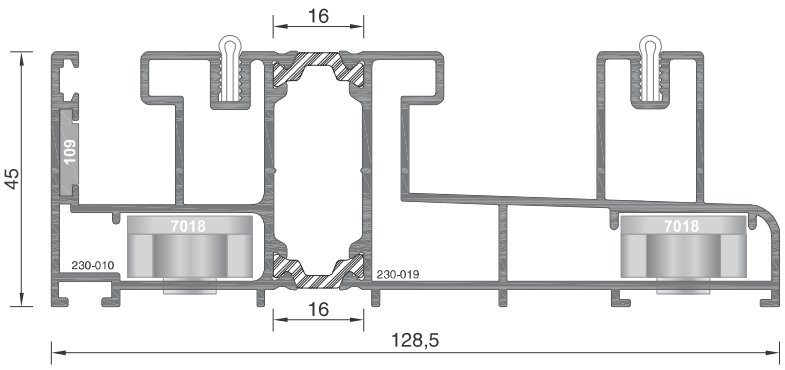

230-19 ΒΑΡΟΣ / WEIGHT 2636 gr/m

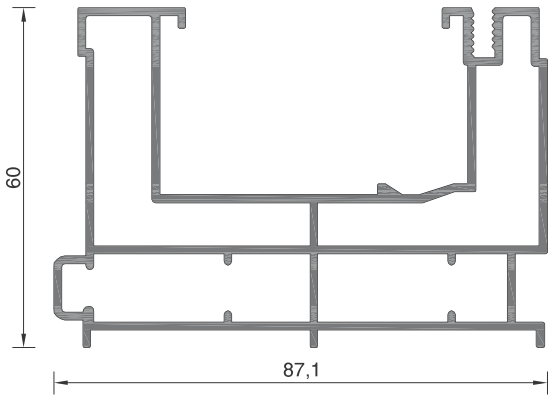

230-020 ΒΑΡΟΣ / WEIGHT 1857 gr/m

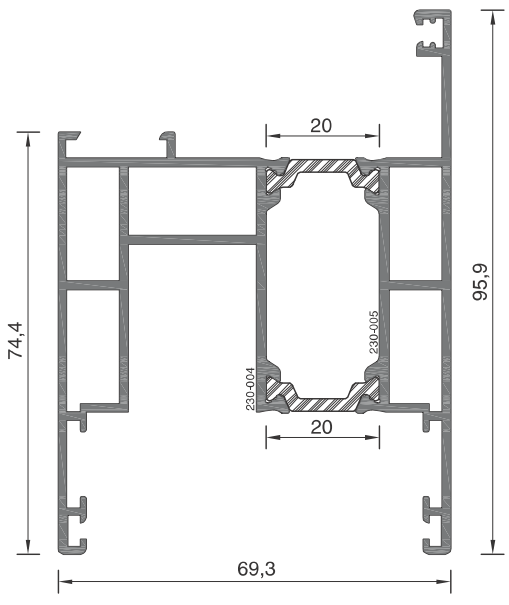

230-05 ΒΑΡΟΣ / WEIGHT 2151 gr/m

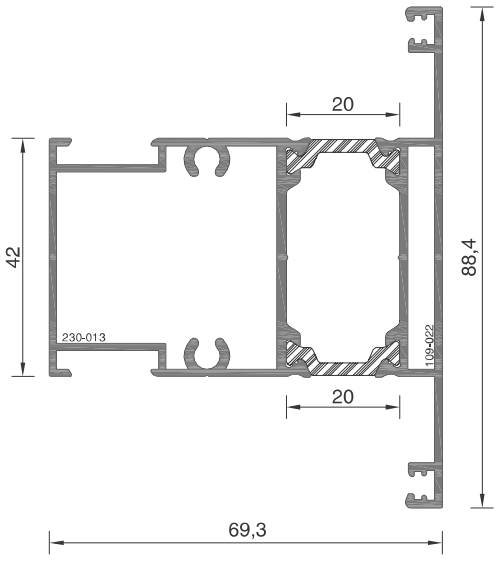

230-13 ΒΑΡΟΣ / WEIGHT 1673 gr/m

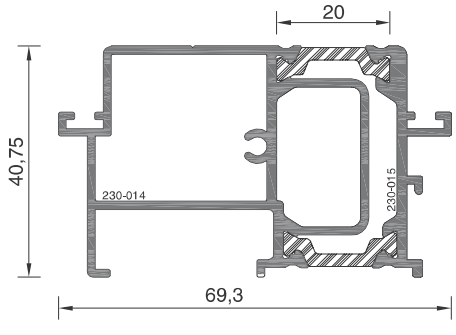

230-15 ΒΑΡΟΣ / WEIGHT 1430 gr/m

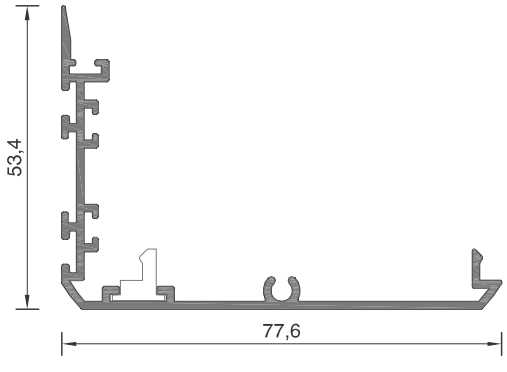

230-006 ΒΑΡΟΣ / WEIGHT 691 gr/m

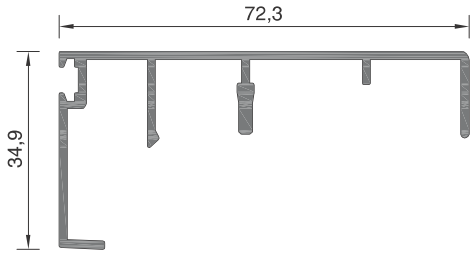

230-003 ΒΑΡΟΣ / WEIGHT 648 gr/m

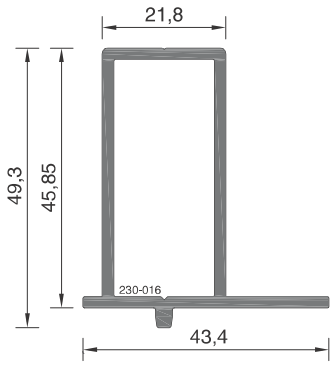

230-016 ΒΑΡΟΣ / WEIGHT 828 gr/m

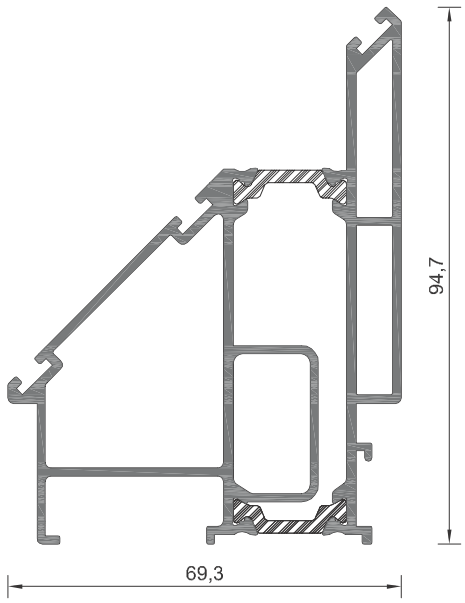

230-18 ΒΑΡΟΣ / WEIGHT 2162 gr/m

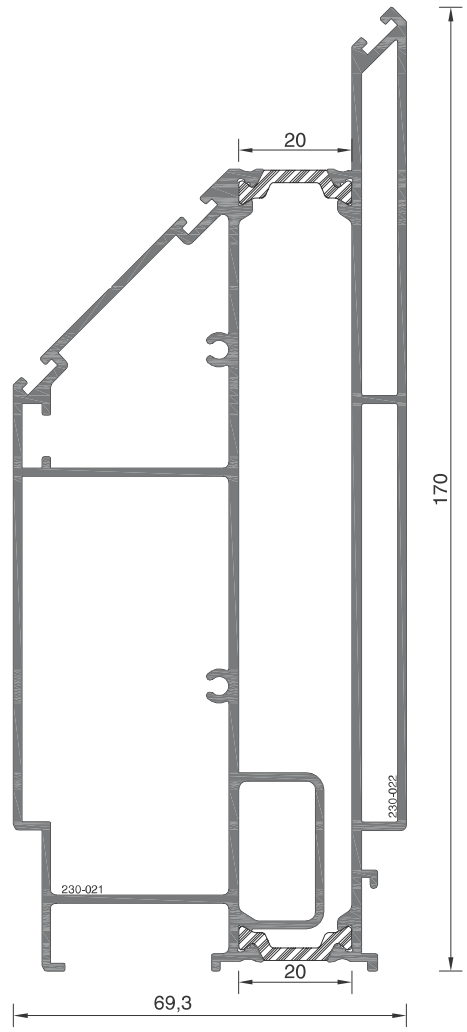

230-22 ΒΑΡΟΣ / WEIGHT 3701 gr/m

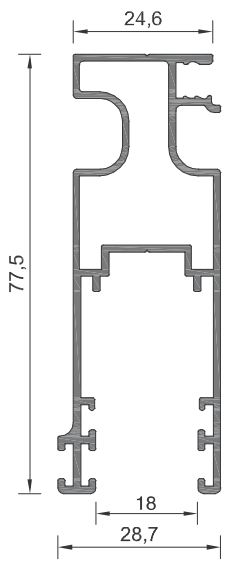

225-026 ΒΑΡΟΣ / WEIGHT 930 gr/m

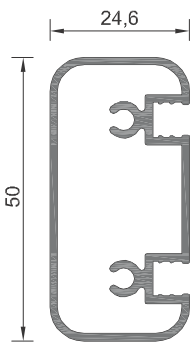

210-012 ΒΑΡΟΣ / WEIGHT 678 gr/m

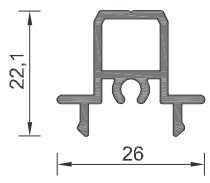

210-013 ΒΑΡΟΣ / WEIGHT 303 gr/m

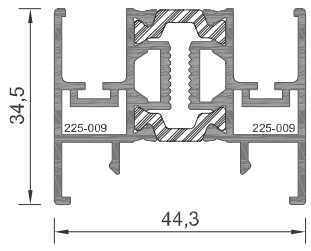

225-09 ΒΑΡΟΣ / WEIGHT 1088 gr/m

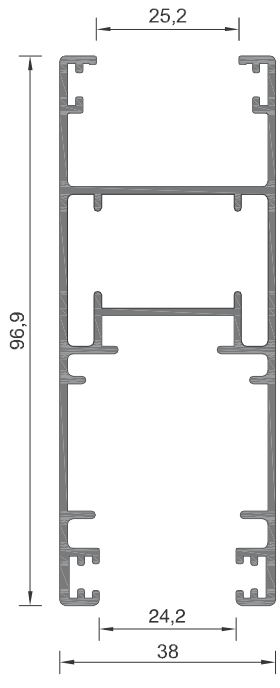

225-010 ΒΑΡΟΣ / WEIGHT 1299 gr/m

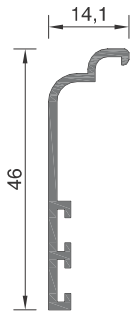

101-070 ΒΑΡΟΣ / WEIGHT 257 gr/m

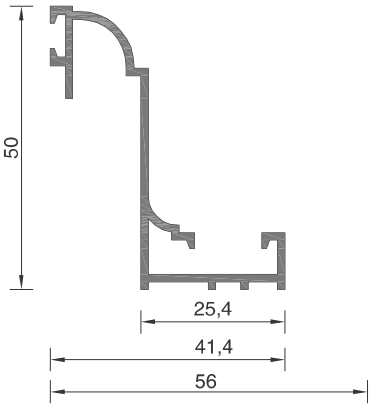

205-036 ΒΑΡΟΣ / WEIGHT 463 gr/m

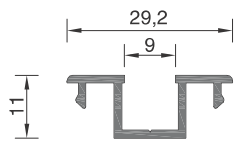

205-014 ΒΑΡΟΣ / WEIGHT 205 gr/m

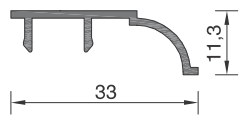

205-013 ΒΑΡΟΣ / WEIGHT 179 gr/m

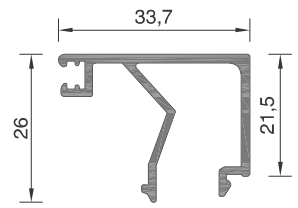

101-078A ΒΑΡΟΣ / WEIGHT 391 gr/m

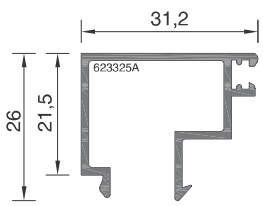

623325A ΒΑΡΟΣ / WEIGHT 350 gr/m

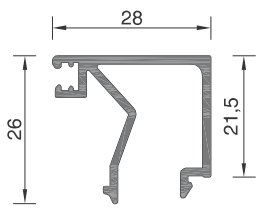

101-082A ΒΑΡΟΣ / WEIGHT 367 gr/m

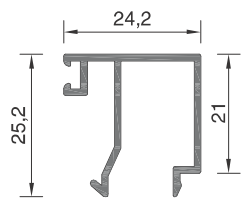

101-083 ΒΑΡΟΣ / WEIGHT 278 gr/m

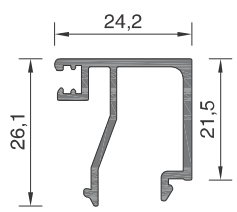

101-083A ΒΑΡΟΣ / WEIGHT 338 gr/m

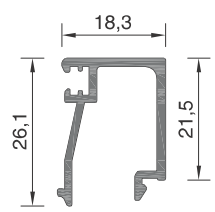

101-079A ΒΑΡΟΣ / WEIGHT 301 gr/m

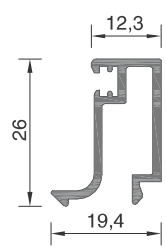

101-080 ΒΑΡΟΣ / WEIGHT 283 gr/m

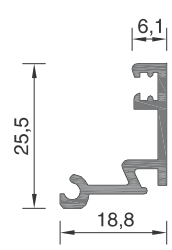

101-081 ΒΑΡΟΣ / WEIGHT 251 gr/m

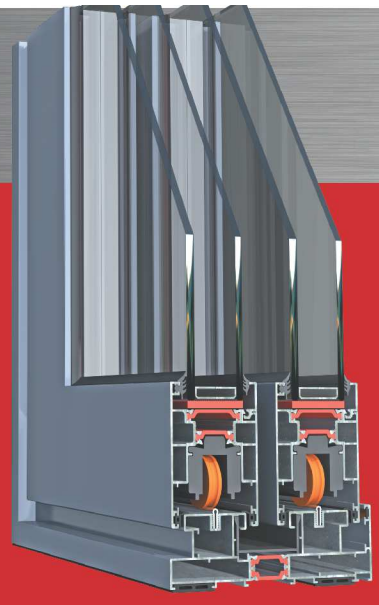

ALBIO 235

Συρόμενο - ανασηκώμενο σύστημα με θερμοδιακοπή
Thermal break lift and slide system

·Πλάτος πολυαμιδίου: 12mm, 24mm, 34mm
·Πάχος υαλοπίνακα: 24mm & 36mm
·Συντελεστής θερμοπερατότητας Uf: 3.6 - 6.8 W/(m2K)

·Polyamide width: 12mm, 24mm, 34mm
·Glazing thickness: 24mm & 36mm
·Thermal transmittance coefficient Uf: 3.6 - 6.8 W/(m2K)

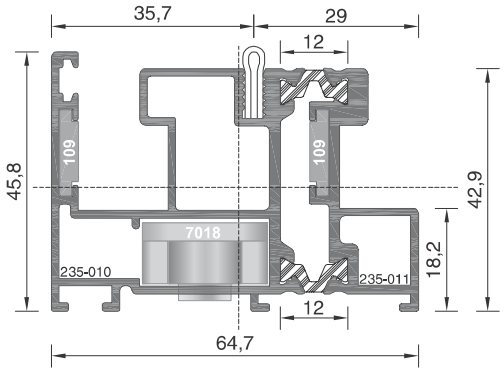

235-11 ΒΑΡΟΣ / WEIGHT **1667 gr/m**

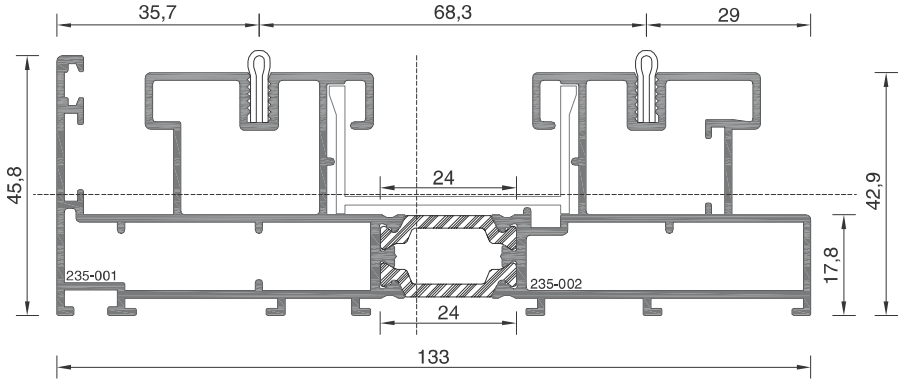

235-02 ΒΑΡΟΣ / WEIGHT **2493 gr/m**

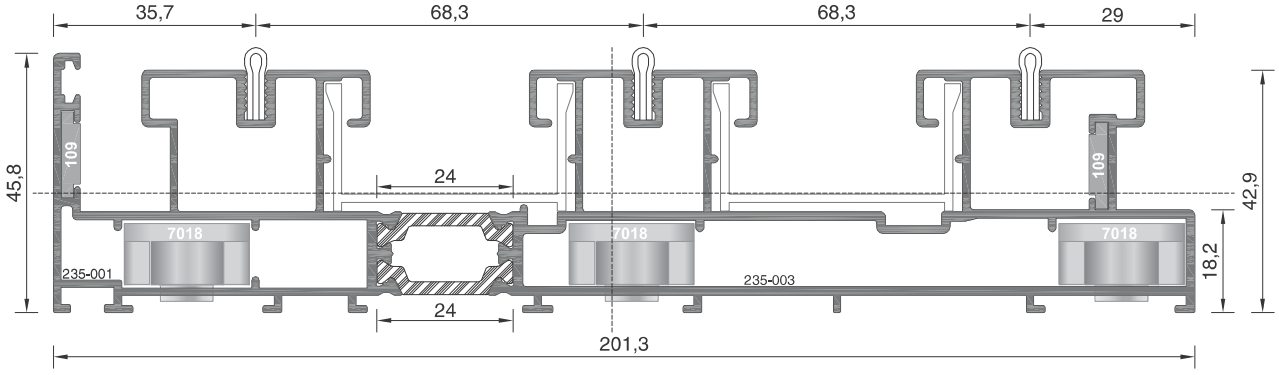

235-03 ΒΑΡΟΣ / WEIGHT **3649 gr/m**

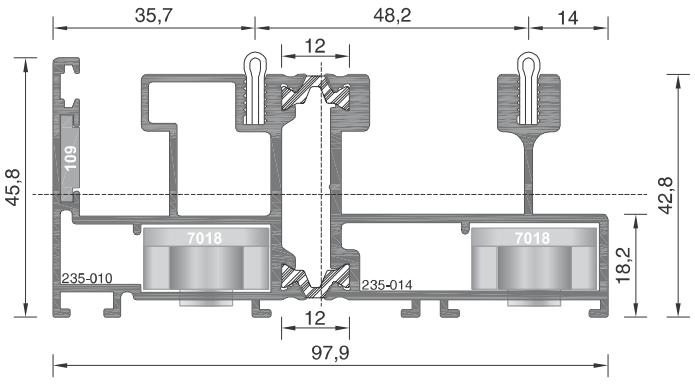

235-14 ΒΑΡΟΣ / WEIGHT **2236 gr/m**

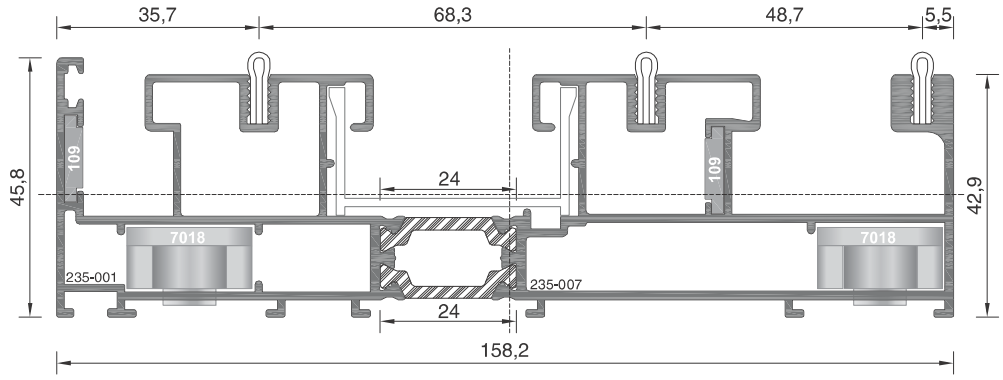

235-07 ΒΑΡΟΣ / WEIGHT **3037 gr/m**

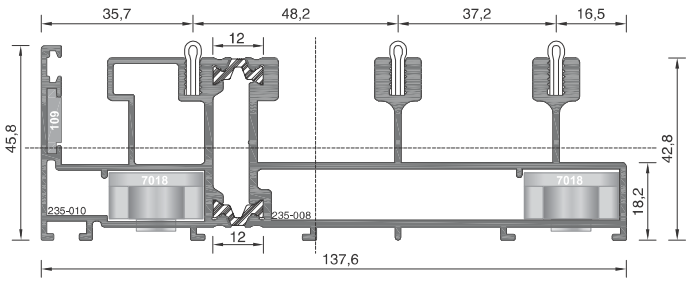

235-08 ΒΑΡΟΣ / WEIGHT **2848 gr/m**

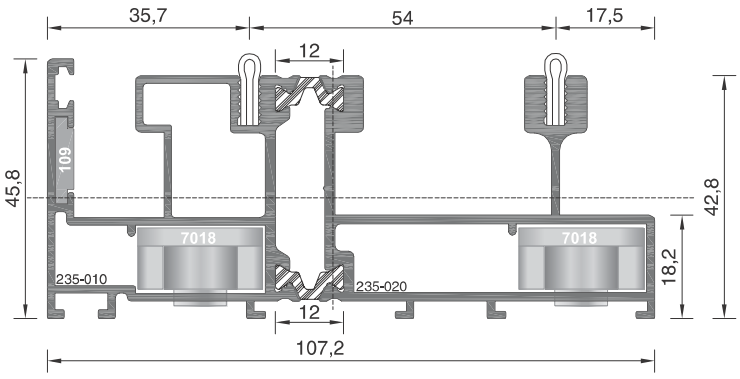

235-20 ΒΑΡΟΣ / WEIGHT **2311 gr/m**

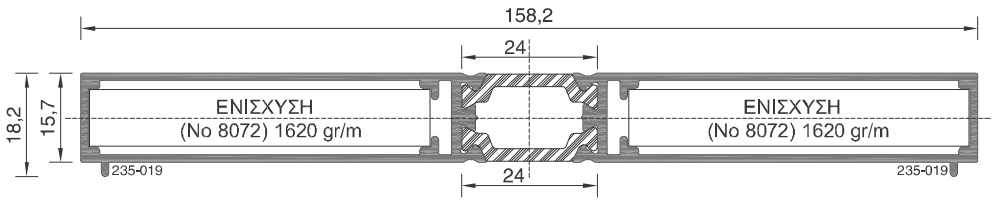

235-19 ΒΑΡΟΣ / WEIGHT **1563 gr/m**

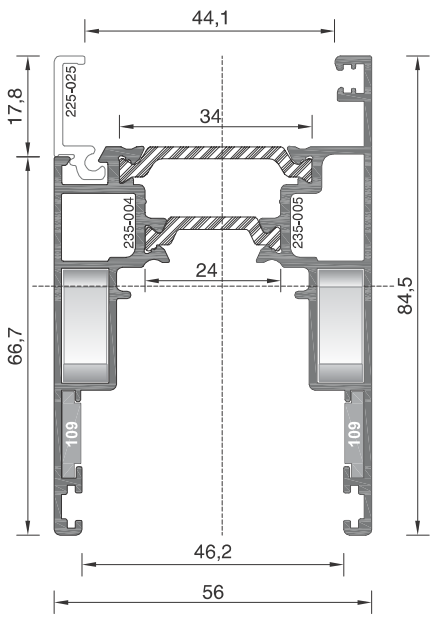

235-05 ΒΑΡΟΣ / WEIGHT **1640 gr/m**

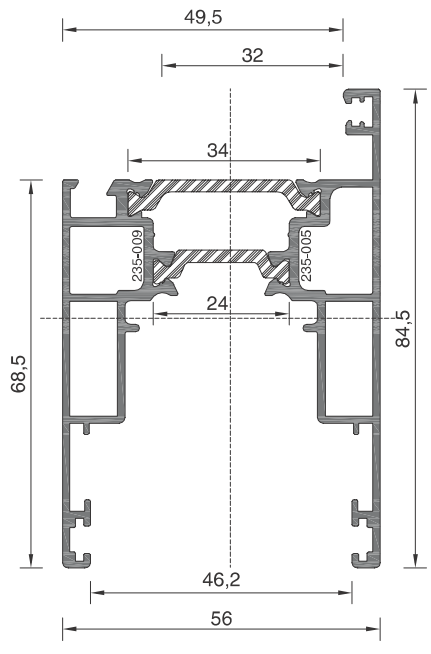

235-09 ΒΑΡΟΣ / WEIGHT **1647 gr/m**

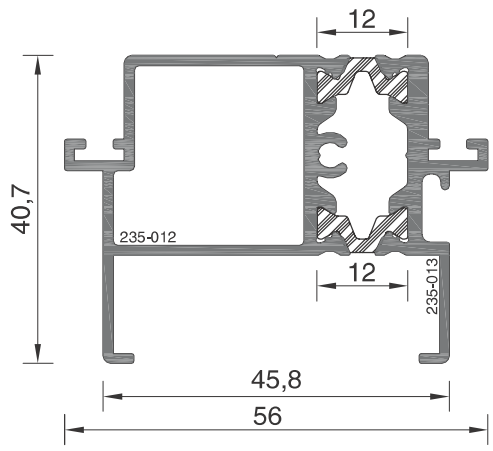

235-13 ΒΑΡΟΣ / WEIGHT 1061 gr/m

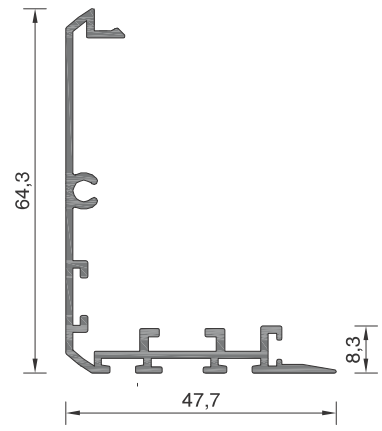

235-006 ΒΑΡΟΣ / WEIGHT 626 gr/m

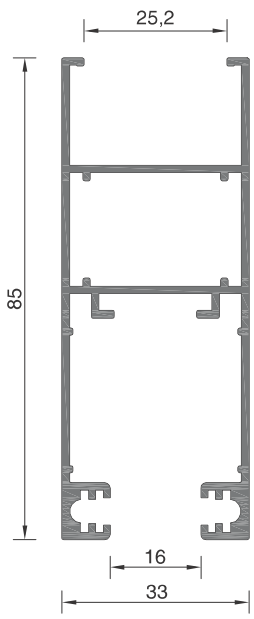

205-046 ΒΑΡΟΣ / WEIGHT 1085 gr/m

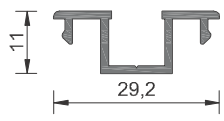

205-014 ΒΑΡΟΣ / WEIGHT 205 gr/m

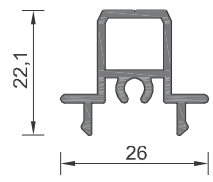

210-013 ΒΑΡΟΣ / WEIGHT 303 gr/m

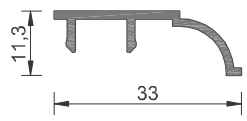

205-013 ΒΑΡΟΣ / WEIGHT 179 gr/m

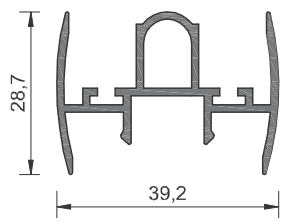

205-029A ΒΑΡΟΣ / WEIGHT 535 gr/m

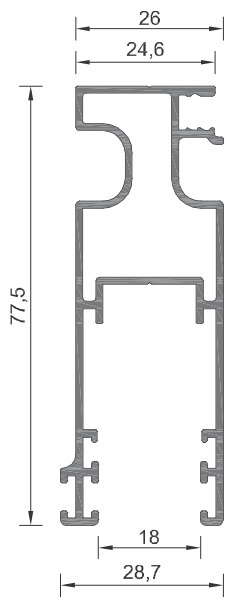

225-026 ΒΑΡΟΣ / WEIGHT 929 gr/m

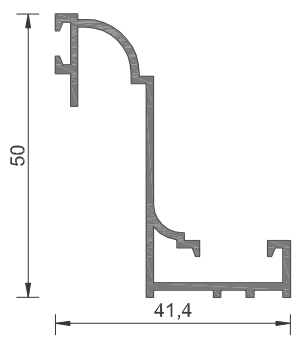

205-036 ΒΑΡΟΣ / WEIGHT 463 gr/m

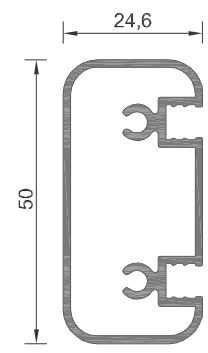

210-012 ΒΑΡΟΣ / WEIGHT 678 gr/m

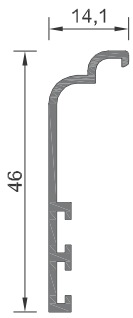

101-070	ΒΑΡΟΣ / WEIGHT 254 gr/m

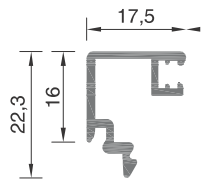

235-016	ΒΑΡΟΣ / WEIGHT 238 gr/m

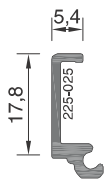

225-025	ΒΑΡΟΣ / WEIGHT 155 gr/m

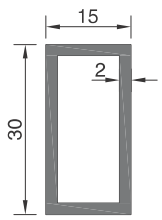

4077	ΒΑΡΟΣ / WEIGHT 443 gr/m

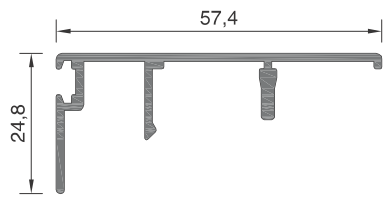

235-021	ΒΑΡΟΣ / WEIGHT 456 gr/m

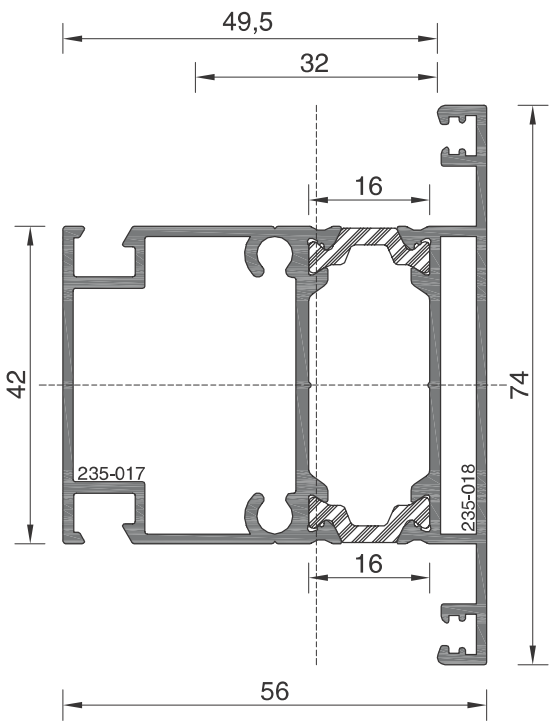

235-18	ΒΑΡΟΣ / WEIGHT 1511 gr/m

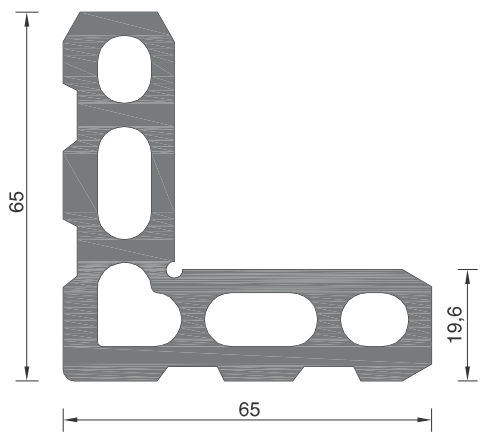

101-075	ΒΑΡΟΣ / WEIGHT 3541 gr/m

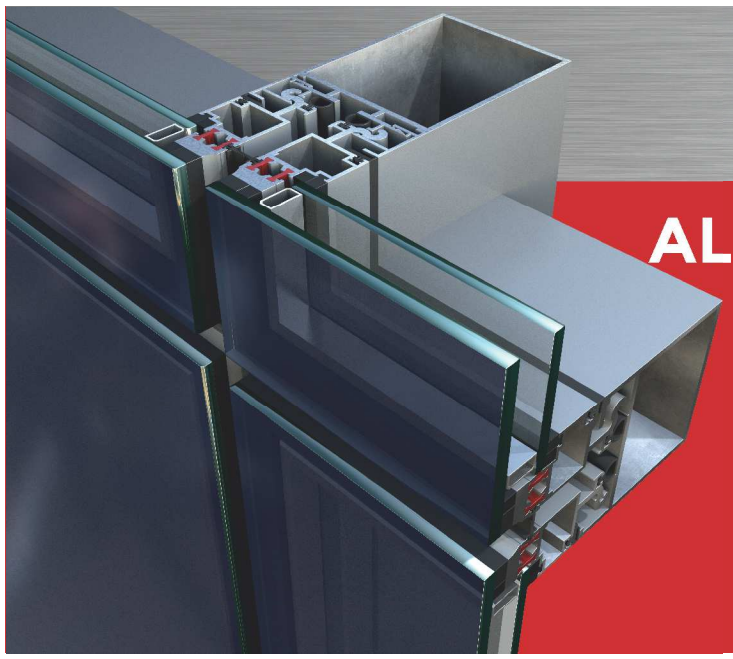

EXALCO
ALUMINIUM SYSTEMS

ALBIO 102

Υαλοπέτασμα
Curtain-wall system

·Πάχος υαλοπίνακα: 20mm

·Glazing thickness: 20mm

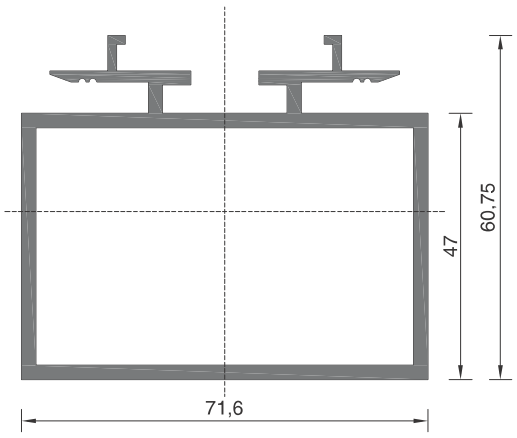

102-004 ΒΑΡΟΣ / WEIGHT **1930** gr/m

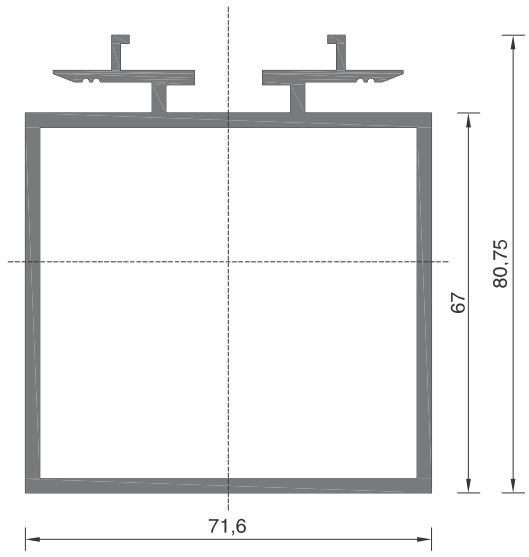

102-005 ΒΑΡΟΣ / WEIGHT **2200** gr/m

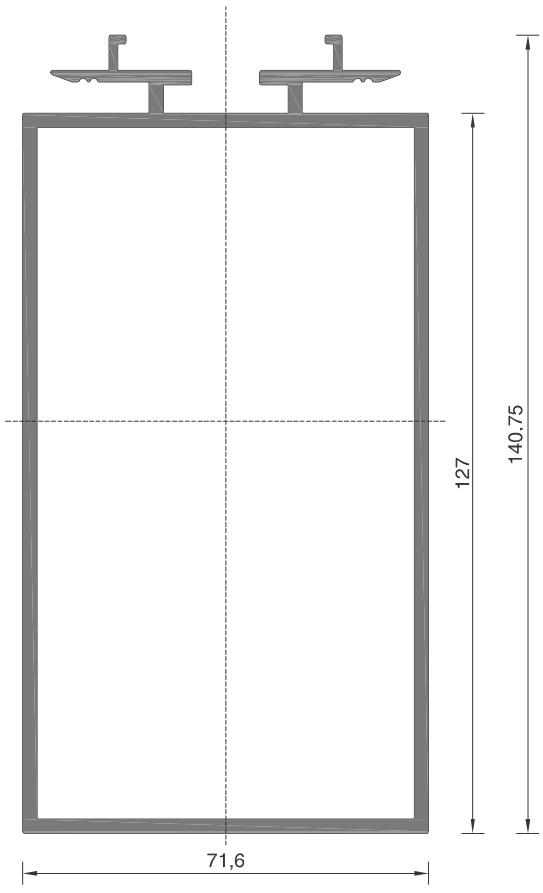

102-062 ΒΑΡΟΣ / WEIGHT **3008** gr/m

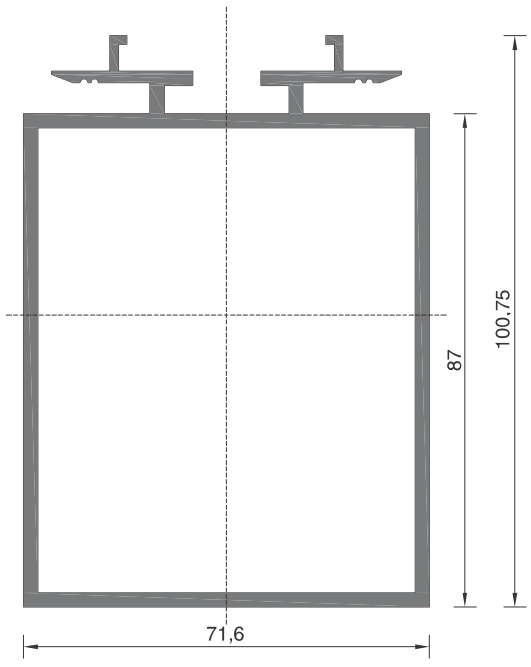

102-006 ΒΑΡΟΣ / WEIGHT **2470** gr/m

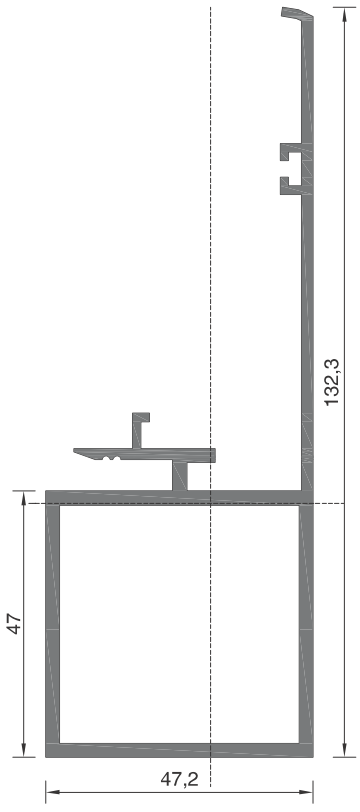

102-042 ΒΑΡΟΣ / WEIGHT **1914** gr/m

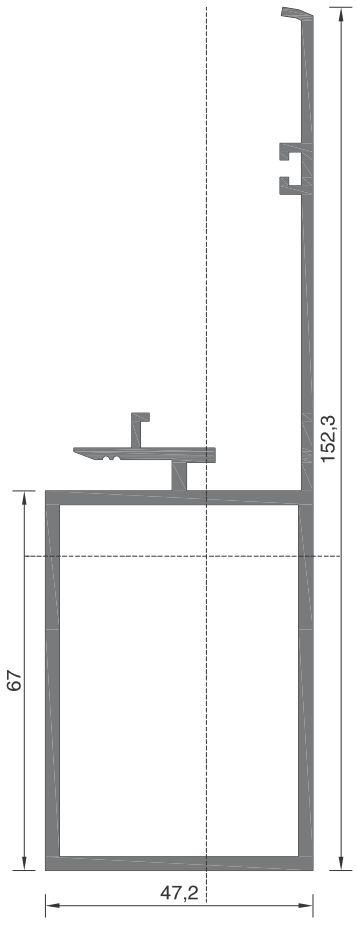

102-041 ΒΑΡΟΣ / WEIGHT **2184** gr/m

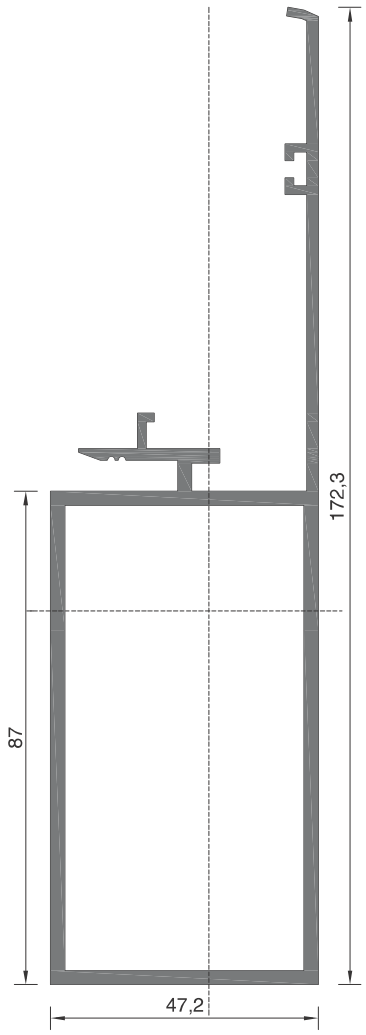

102-040 ΒΑΡΟΣ / WEIGHT **2455** gr/m

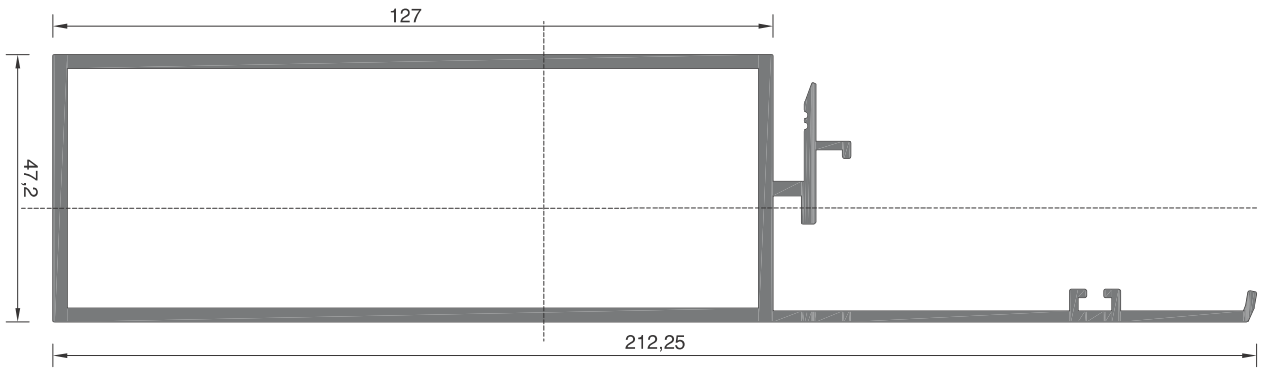

102-064 ΒΑΡΟΣ / WEIGHT **2994** gr/m

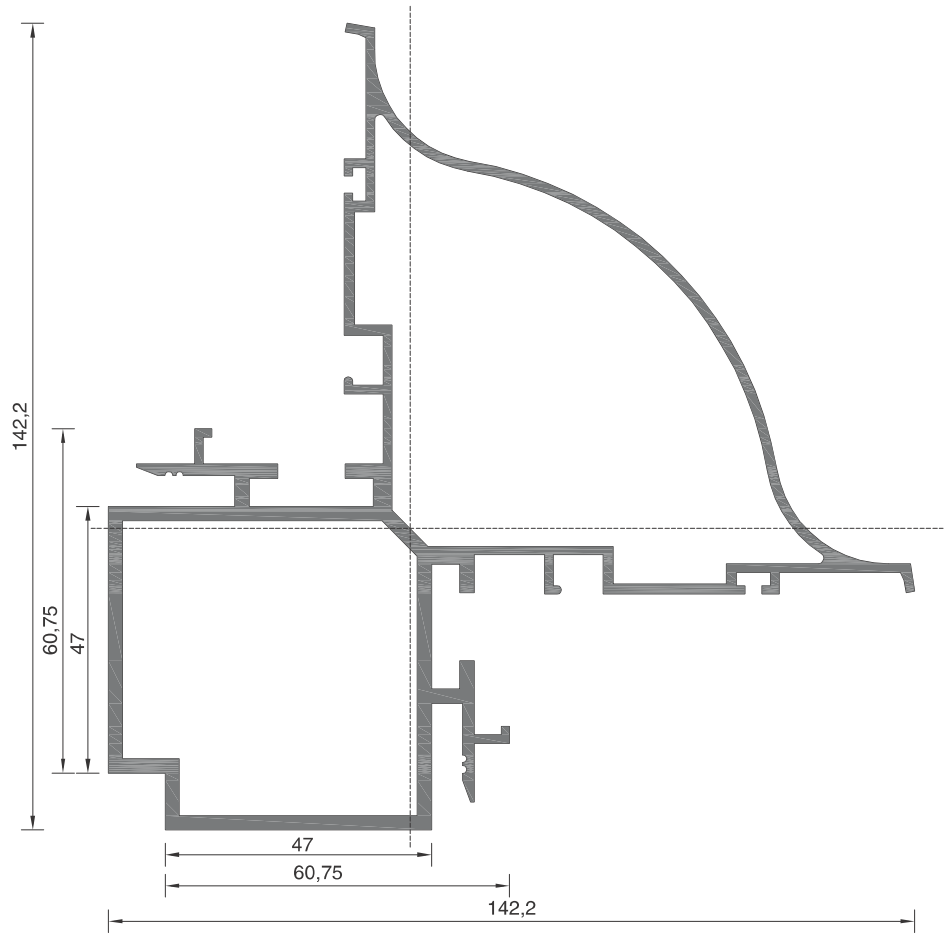

102-010 ΒΑΡΟΣ / WEIGHT **3553** gr/m

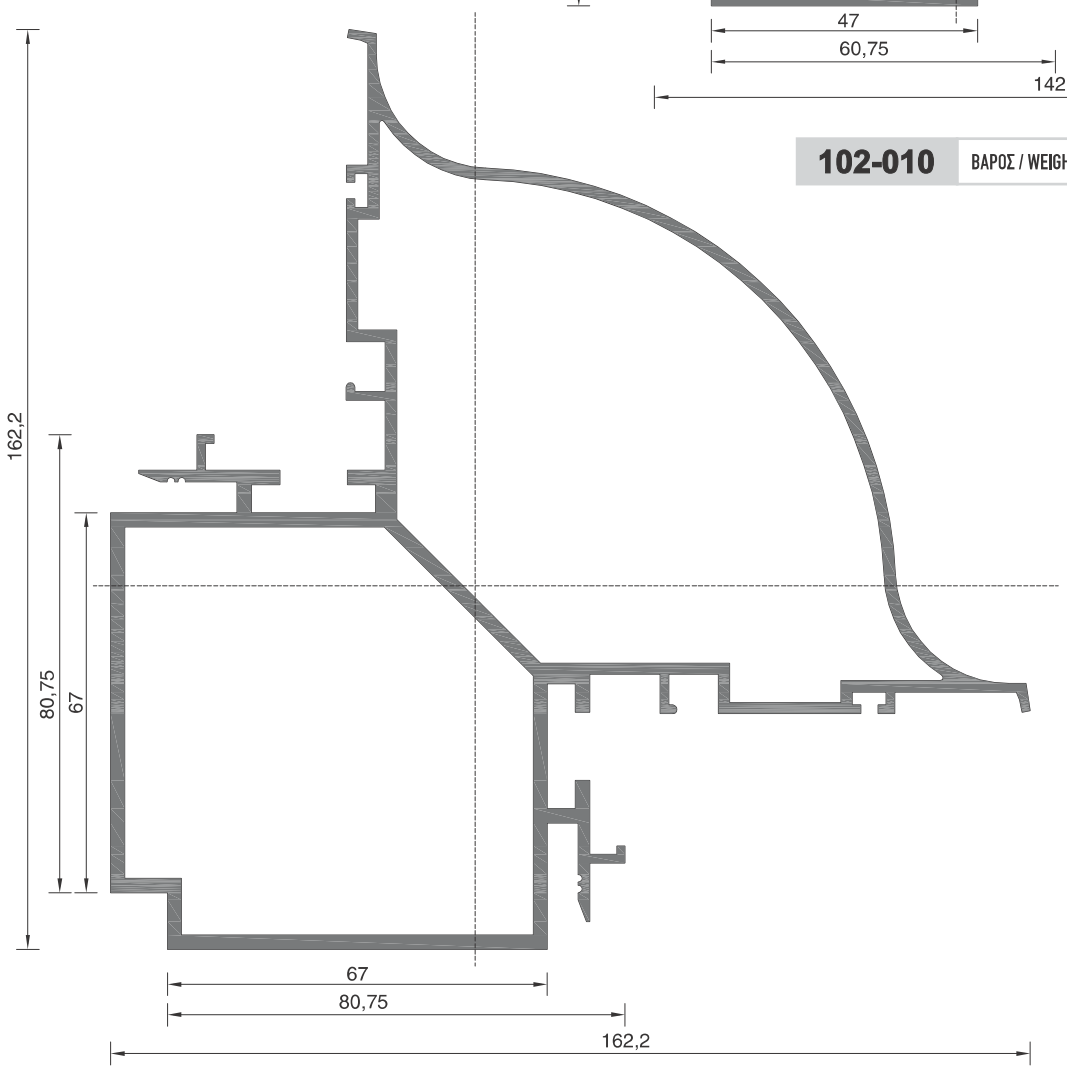

102-012 ΒΑΡΟΣ / WEIGHT **4467** gr/m

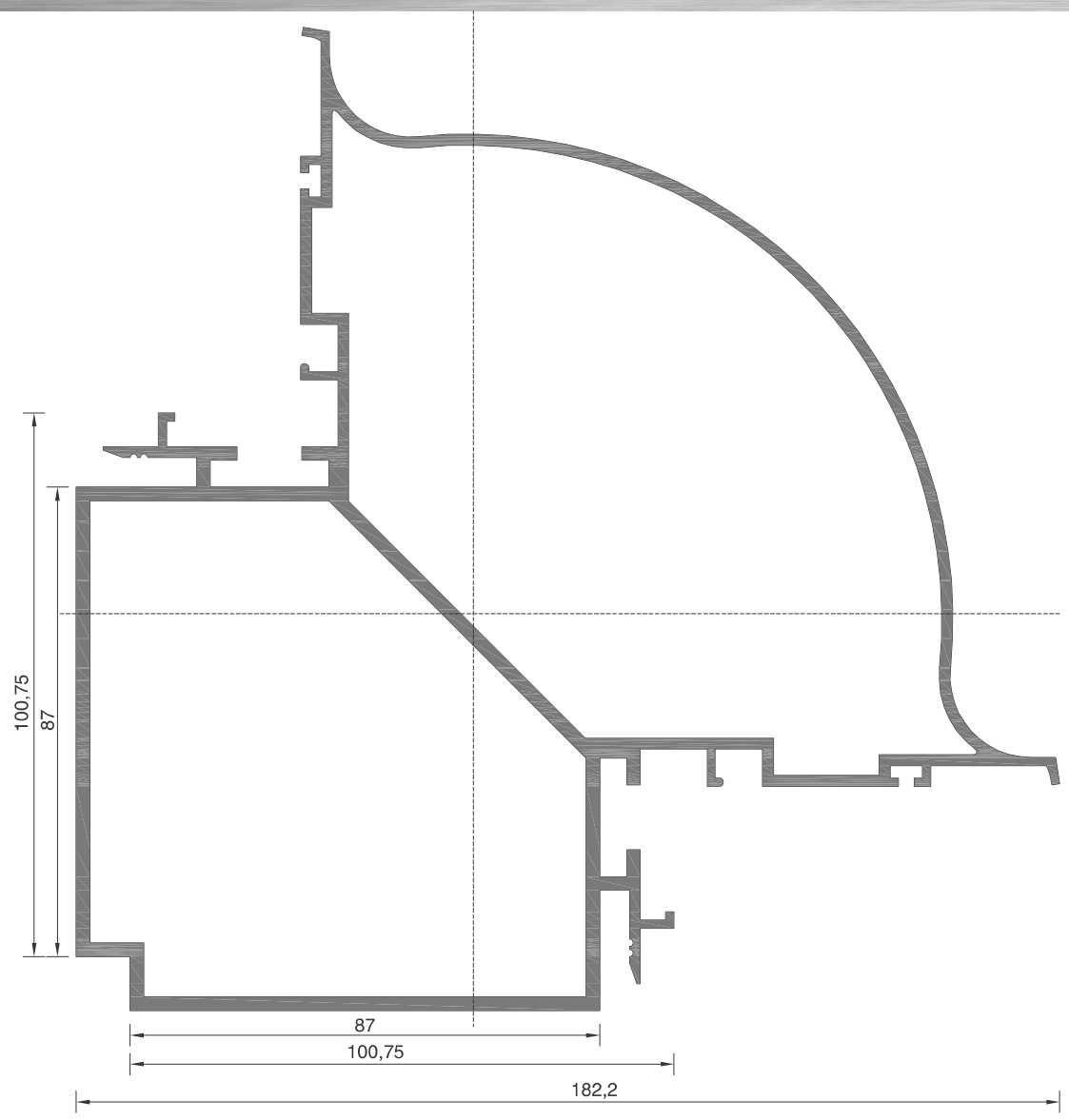

102-013 ΒΑΡΟΣ / WEIGHT **5427** gr/m

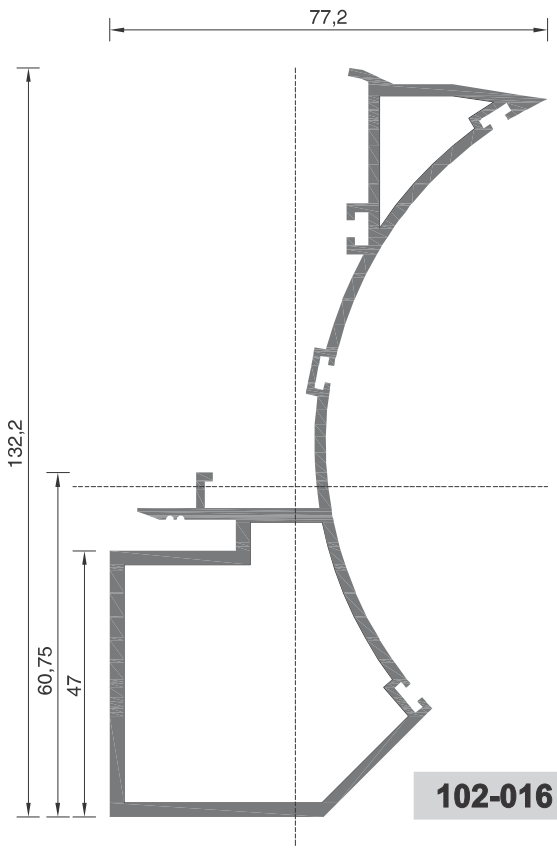

102-016 ΒΑΡΟΣ / WEIGHT **2141** gr/m

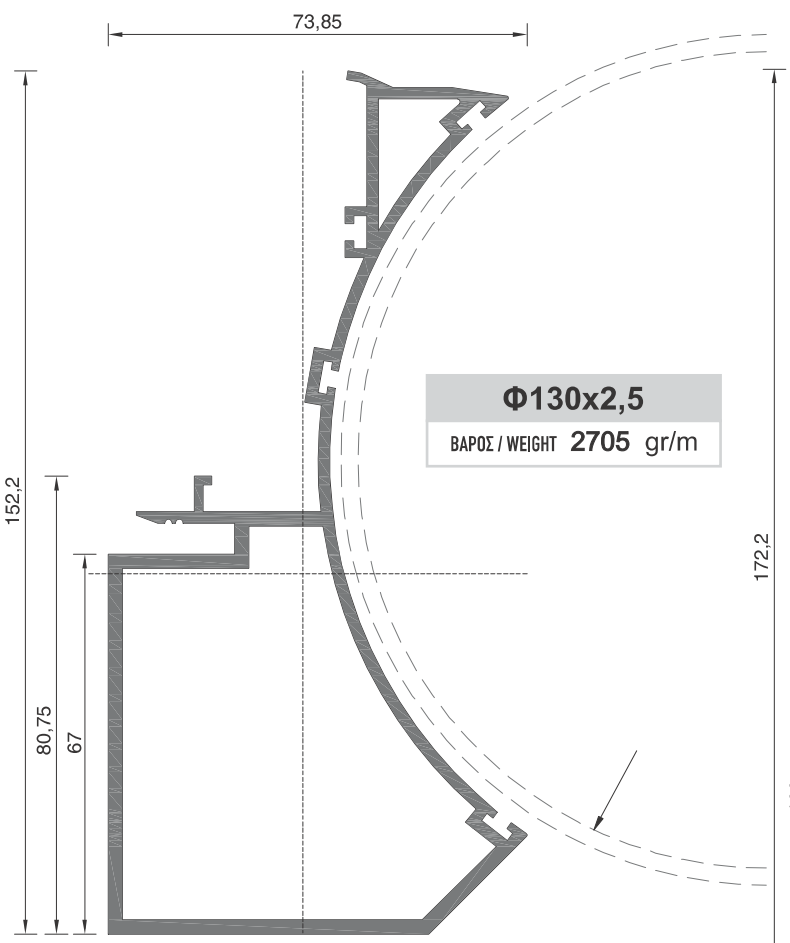

Φ130x2,5
ΒΑΡΟΣ / WEIGHT **2705** gr/m

102-025 ΒΑΡΟΣ / WEIGHT **2590** gr/m

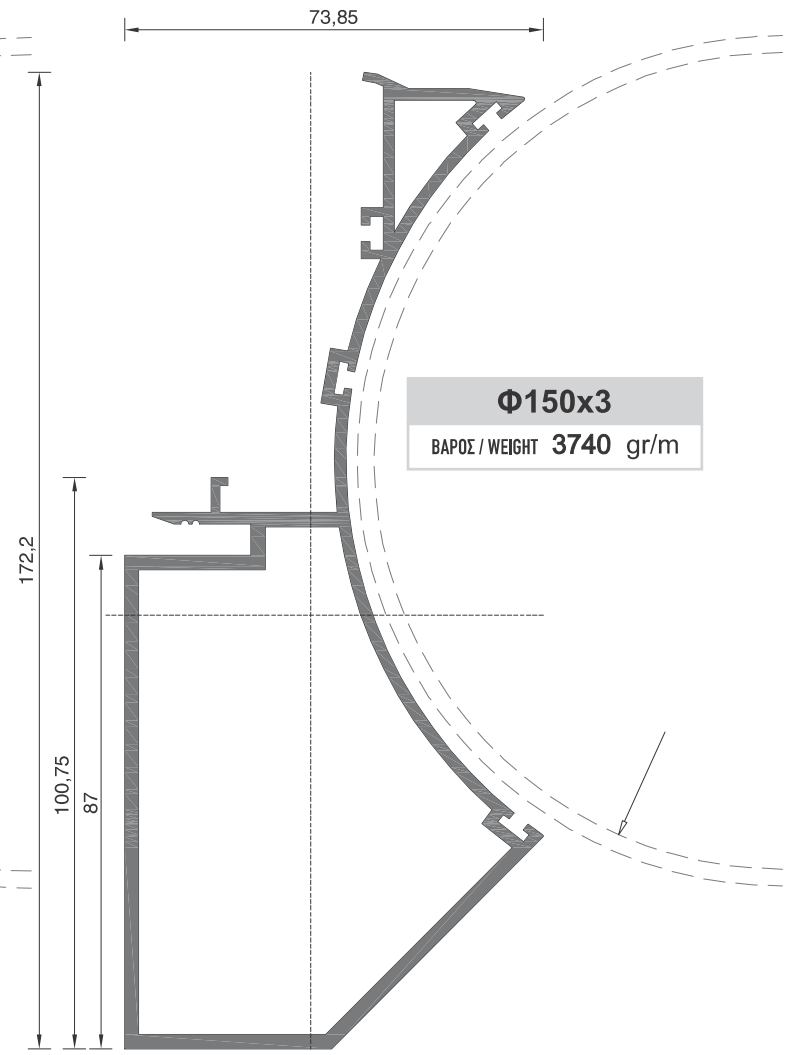

Φ150x3
ΒΑΡΟΣ / WEIGHT **3740** gr/m

102-026 ΒΑΡΟΣ / WEIGHT **2781** gr/m

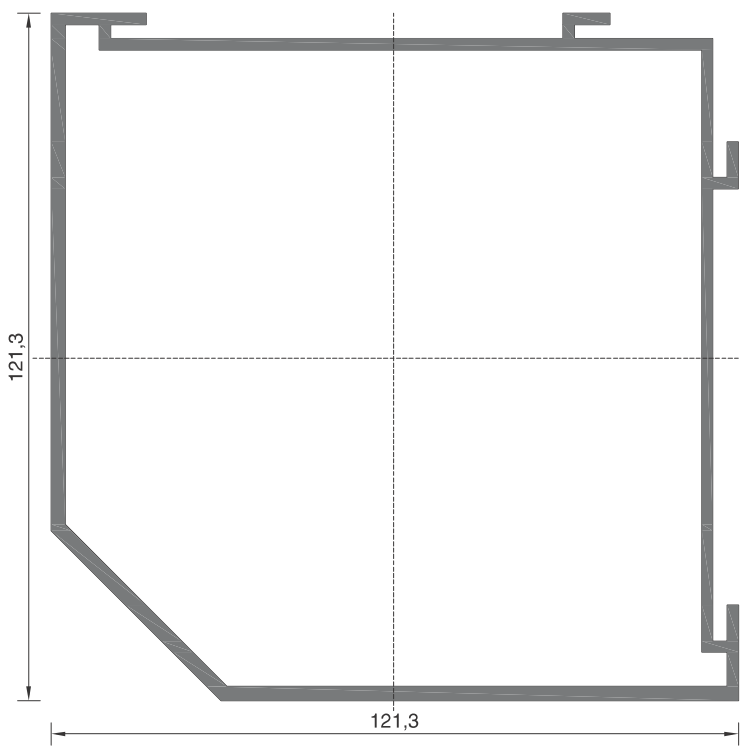

102-029 ΒΑΡΟΣ / WEIGHT **2888** gr/m

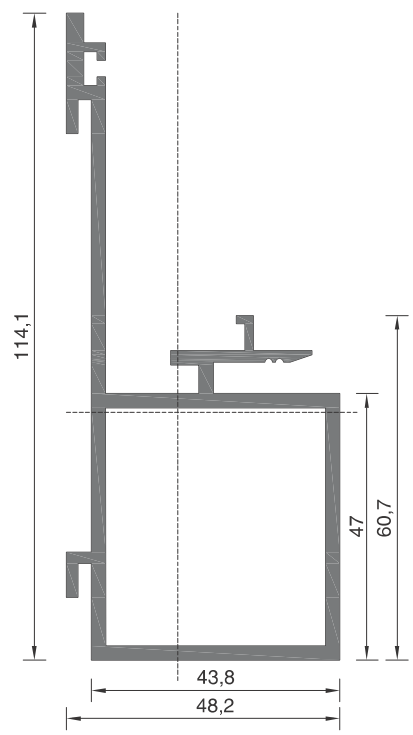

102-028 ΒΑΡΟΣ / WEIGHT **1975** gr/m

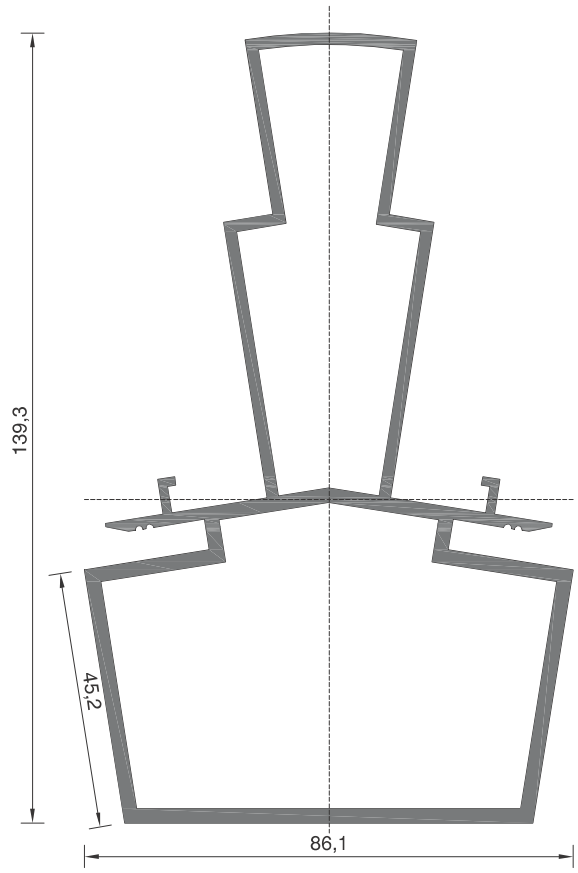

102-035 ΒΑΡΟΣ / WEIGHT **3064** gr/m

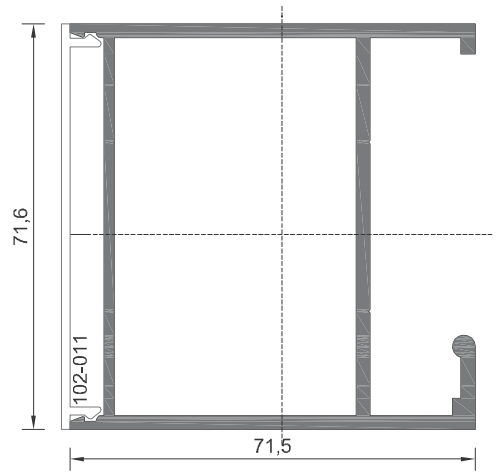

102-001 ΒΑΡΟΣ / WEIGHT **1849** gr/m

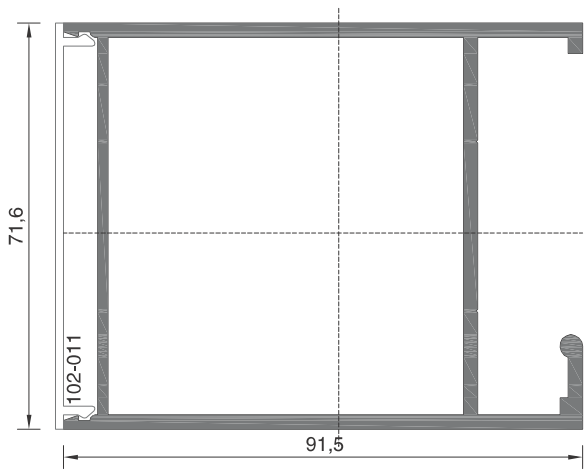

102-002 ΒΑΡΟΣ / WEIGHT **2124** gr/m

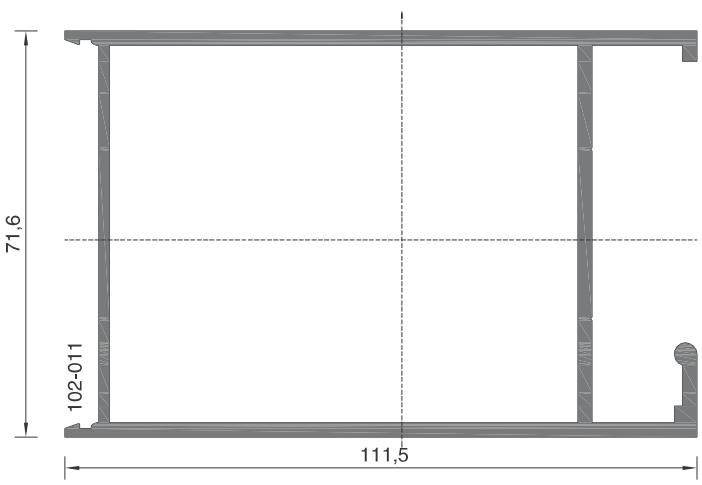

102-003 ΒΑΡΟΣ / WEIGHT **2394** gr/m

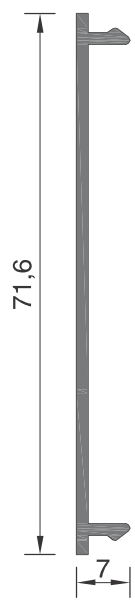

102-011 ΒΑΡΟΣ / WEIGHT **335** gr/m

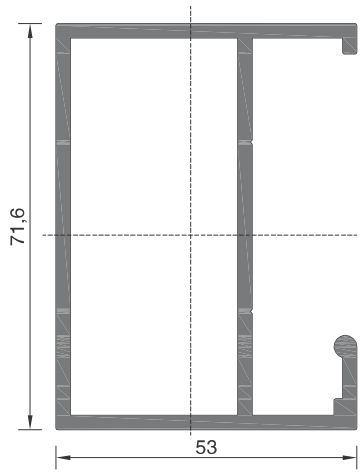

102-063 ΒΑΡΟΣ / WEIGHT 1750 gr/m

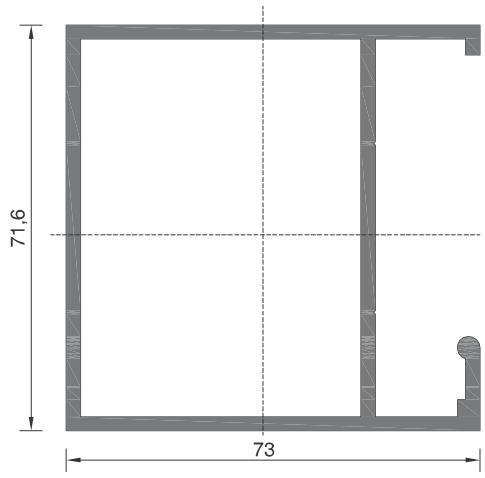

102-036 ΒΑΡΟΣ / WEIGHT 2020 gr/m

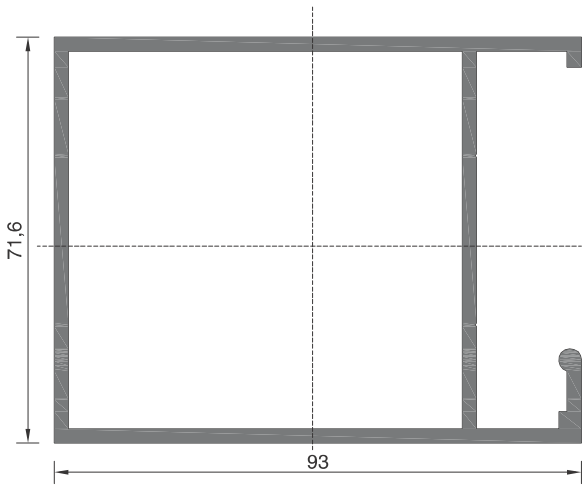

102-037 ΒΑΡΟΣ / WEIGHT 2290 gr/m

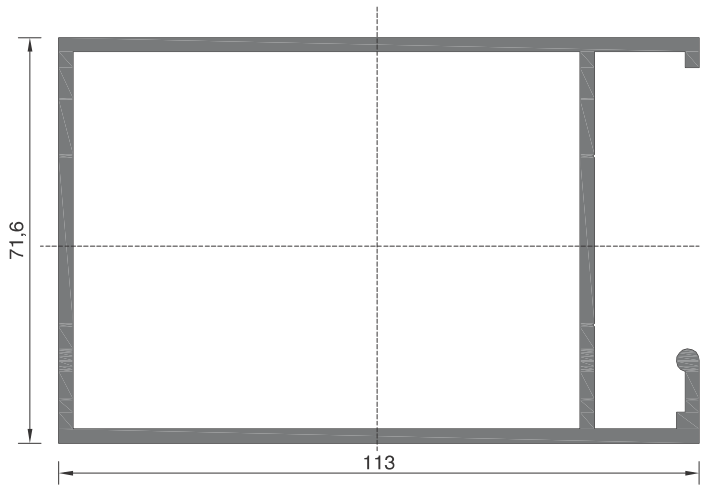

102-038 ΒΑΡΟΣ / WEIGHT 2559 gr/m

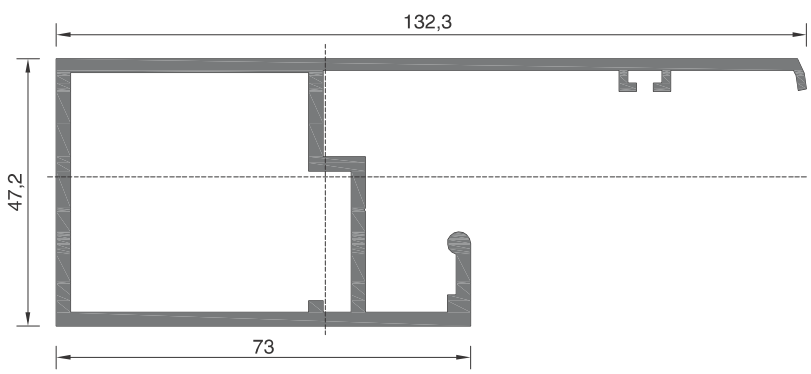

102-054 ΒΑΡΟΣ / WEIGHT 2072 gr/m

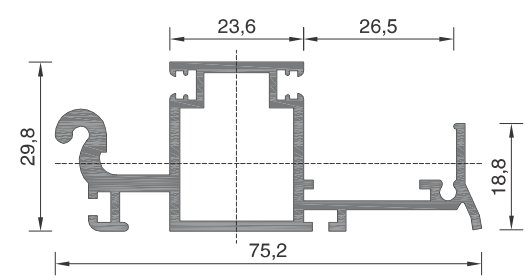

102-007 ΒΑΡΟΣ / WEIGHT 1102 gr/m

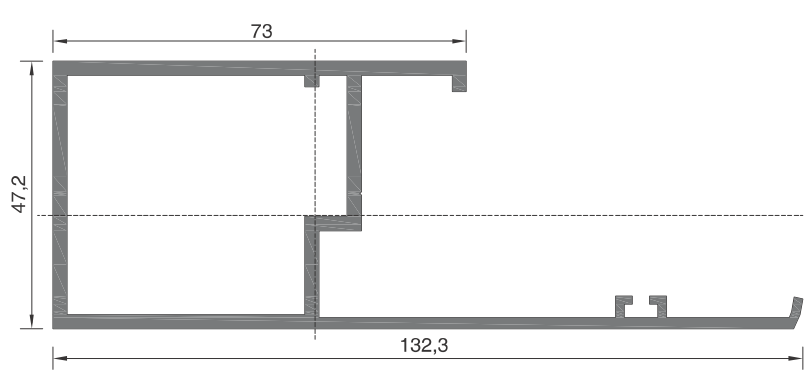

102-055 ΒΑΡΟΣ / WEIGHT 1974 gr/m

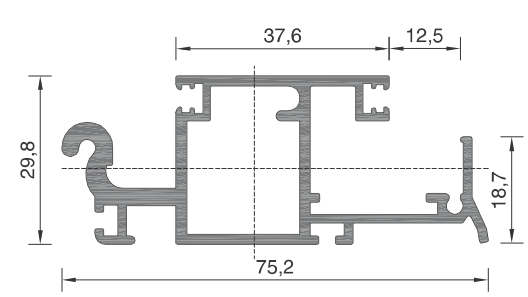

102-065 ΒΑΡΟΣ / WEIGHT 1224 gr/m

EXALCO ALUMINIUM SYSTEMS

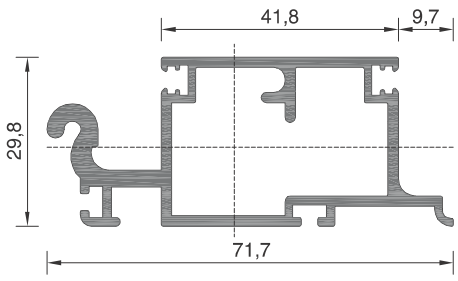

102-066 ΒΑΡΟΣ / WEIGHT 1166 gr/m

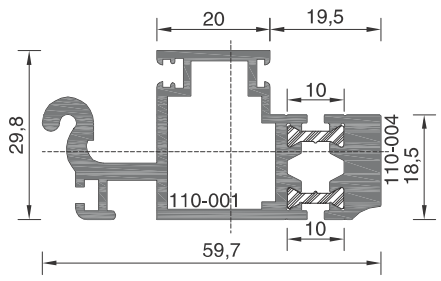

110-04 ΒΑΡΟΣ / WEIGHT 1397 gr/m

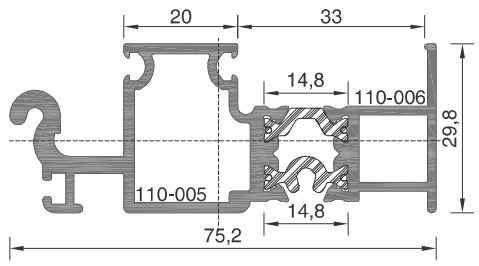

110-06 ΒΑΡΟΣ / WEIGHT 1432 gr/m

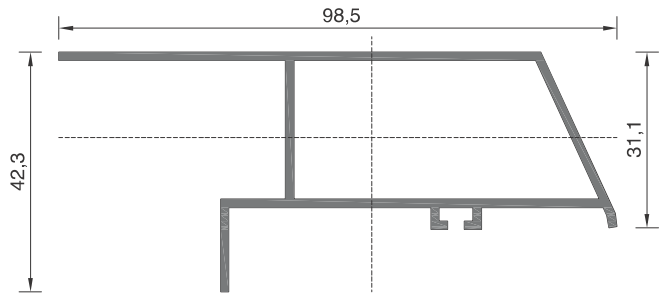

102-018 ΒΑΡΟΣ / WEIGHT 951 gr/m

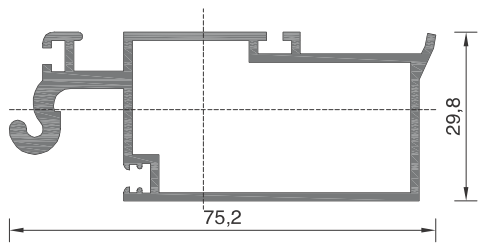

102-017 ΒΑΡΟΣ / WEIGHT 1055 gr/m

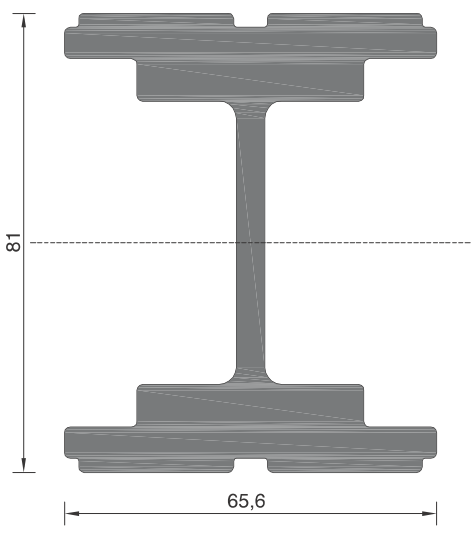

102-061 ΒΑΡΟΣ / WEIGHT 4993 gr/m

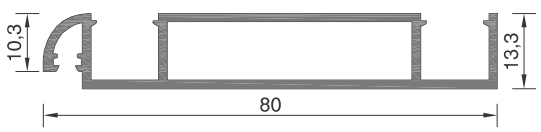

102-021 ΒΑΡΟΣ / WEIGHT 731 gr/m

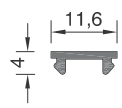

102-022 ΒΑΡΟΣ / WEIGHT 62 gr/m

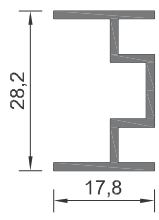

102-046 ΒΑΡΟΣ / WEIGHT 279 gr/m

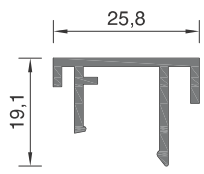

102-008 ΒΑΡΟΣ / WEIGHT 272 gr/m

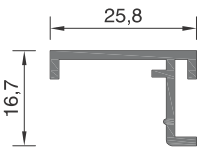

102-009 ΒΑΡΟΣ / WEIGHT 219 gr/m

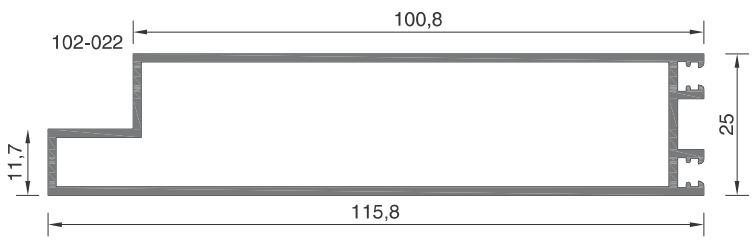

102-032 ΒΑΡΟΣ / WEIGHT 1167 gr/m

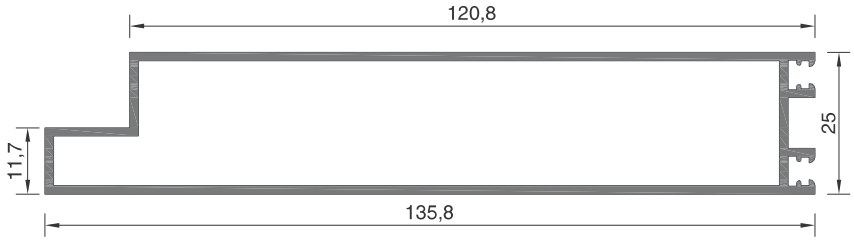

102-020 ΒΑΡΟΣ / WEIGHT 1328 gr/m

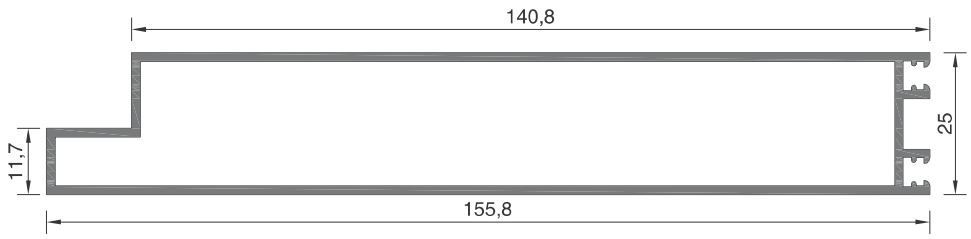

102-031 ΒΑΡΟΣ / WEIGHT **1491** gr/m

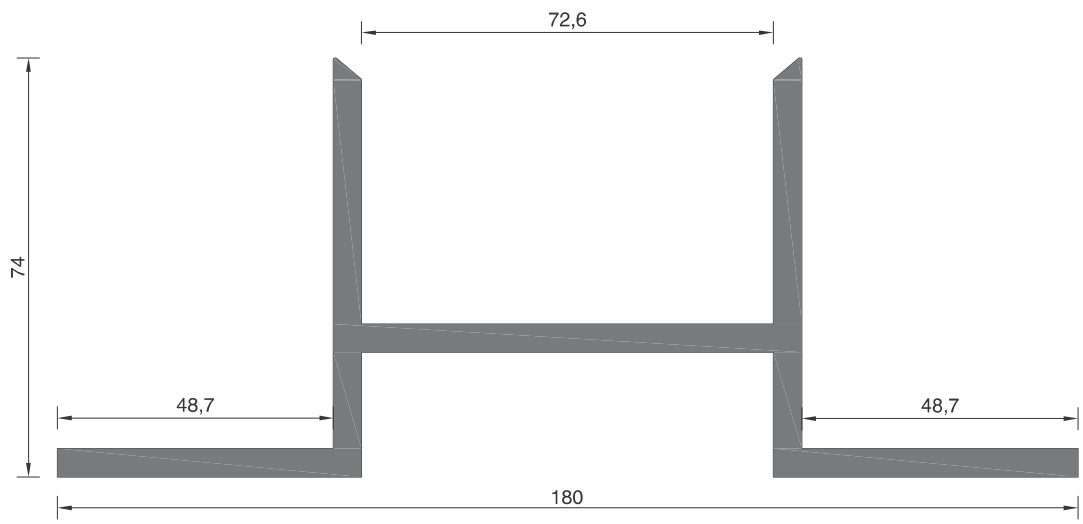

102-030 ΒΑΡΟΣ / WEIGHT **4245** gr/m

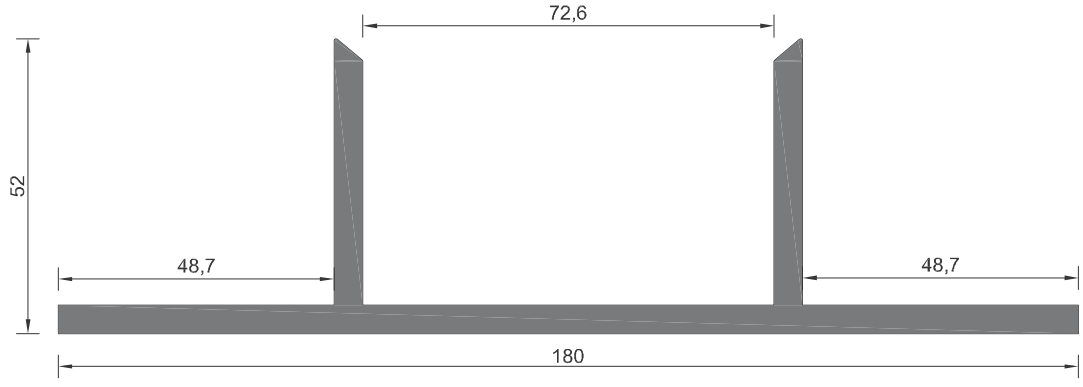

102-045 ΒΑΡΟΣ / WEIGHT **3651** gr/m

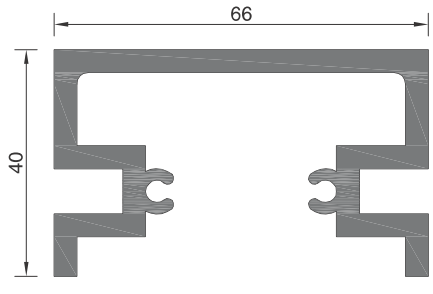

102-000 ΒΑΡΟΣ / WEIGHT **2126** gr/m

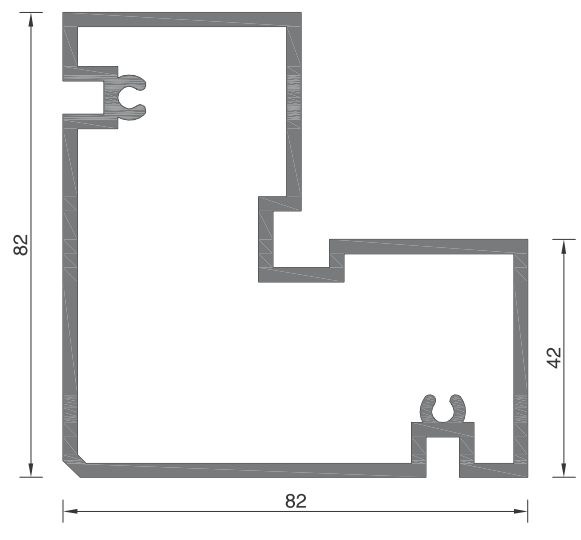

102-056 ΒΑΡΟΣ / WEIGHT **2577** gr/m

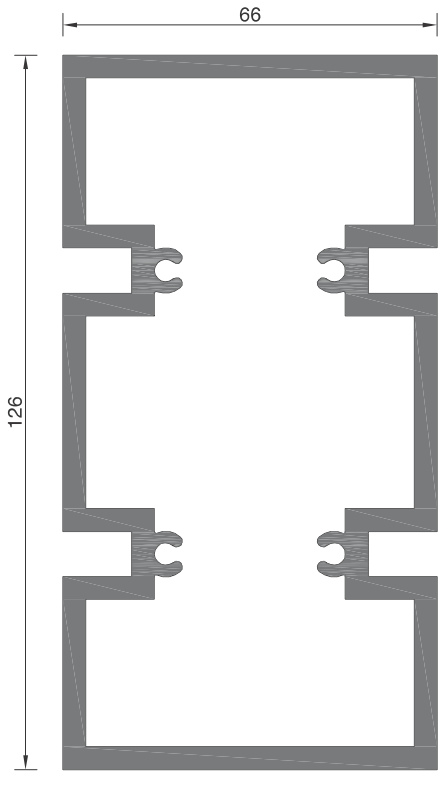

102-027 ΒΑΡΟΣ / WEIGHT 5248 gr/m

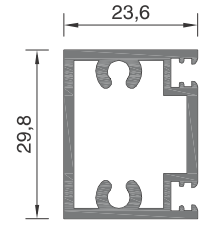

102-019 ΒΑΡΟΣ / WEIGHT 622 gr/m

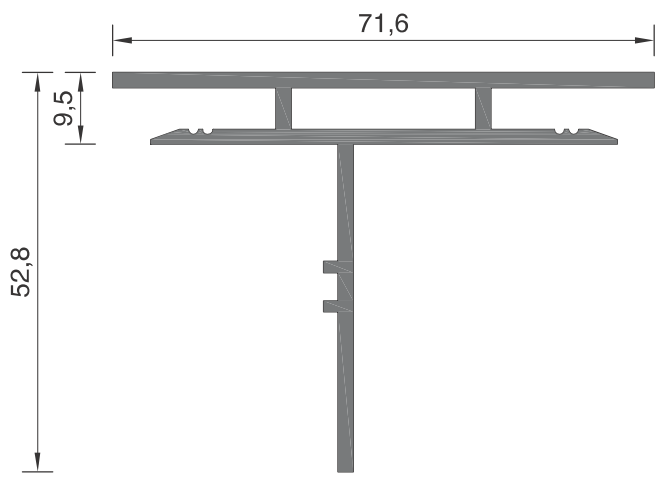

102-023 ΒΑΡΟΣ / WEIGHT 1007 gr/m

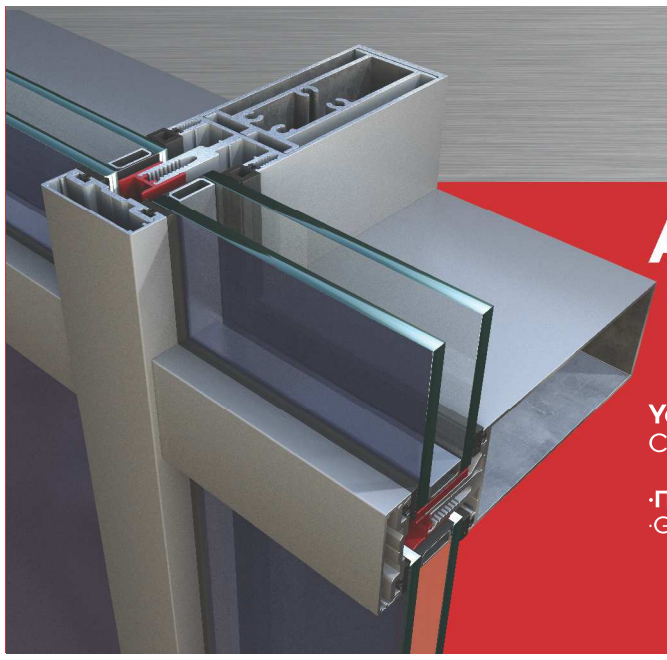

EXALCO
ALUMINIUM SYSTEMS

ALBIO 130

Υαλοπέτασμα
Curtain-wall system

·Πάχος υαλοπίνακα: 20mm
·Glazing thickness: 20mm

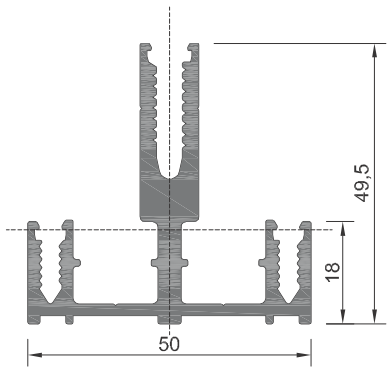

130-50-100 ΒΑΡΟΣ / WEIGHT 1399 gr/m

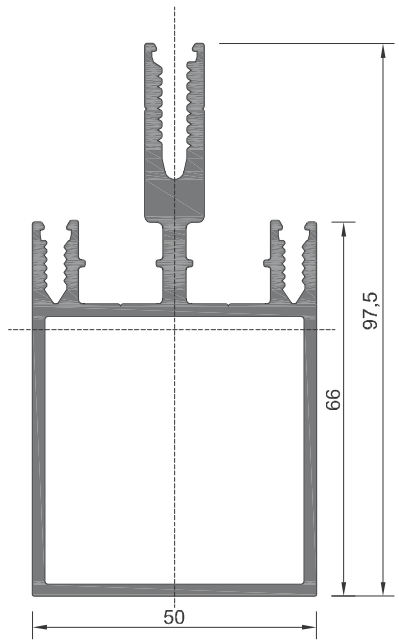

130-50-101 ΒΑΡΟΣ / WEIGHT 2179 gr/m

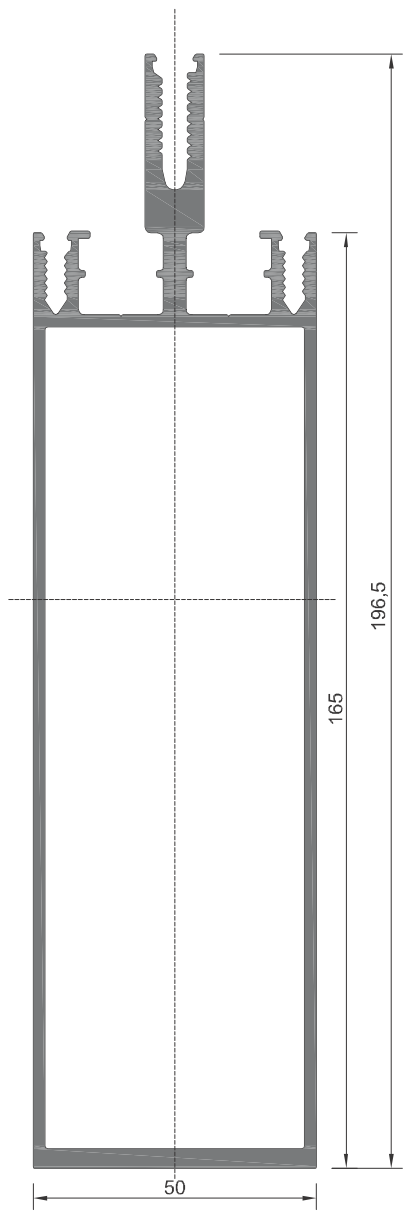

130-50-104 ΒΑΡΟΣ / WEIGHT 3489 gr/m

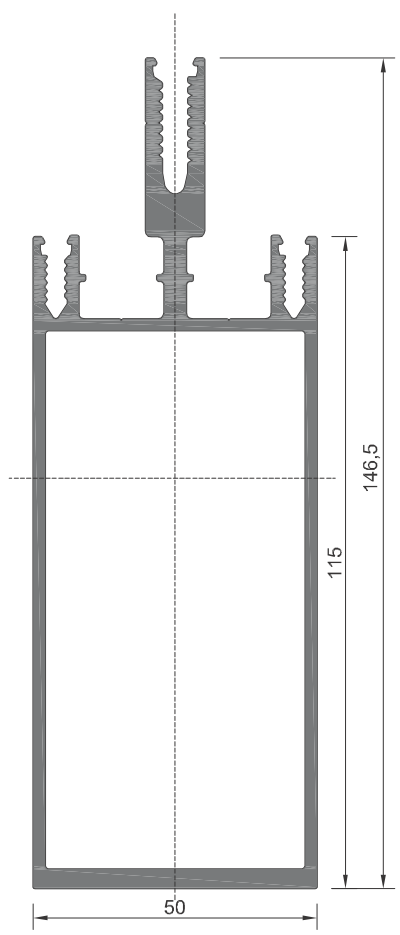

130-50-103 ΒΑΡΟΣ / WEIGHT 2908 gr/m

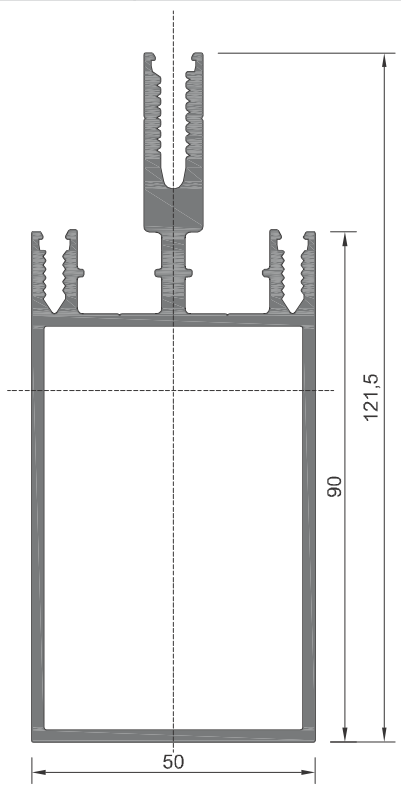

130-50-102 ΒΑΡΟΣ / WEIGHT 2451 gr/m

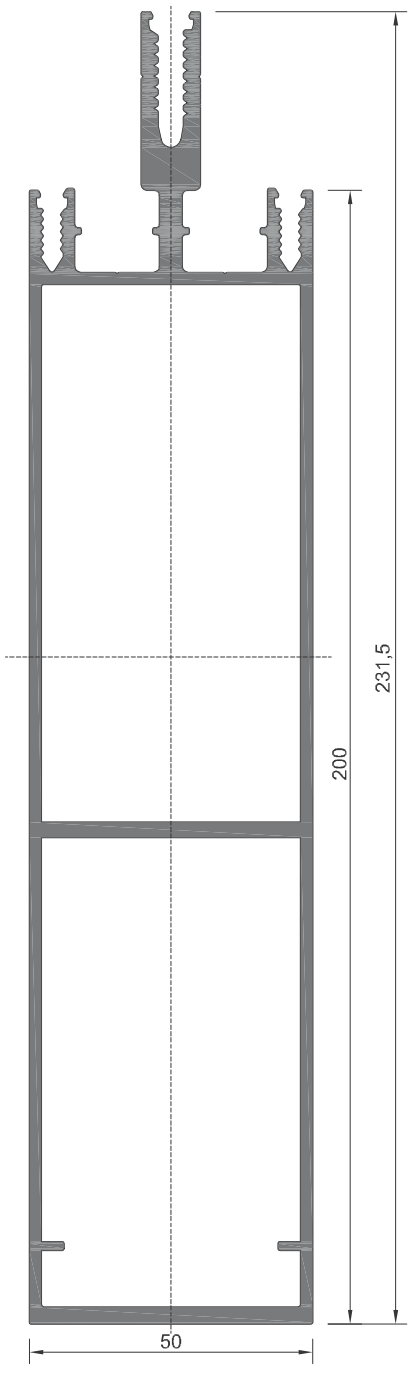

130-50-105 ΒΑΡΟΣ / WEIGHT 4177 gr/m

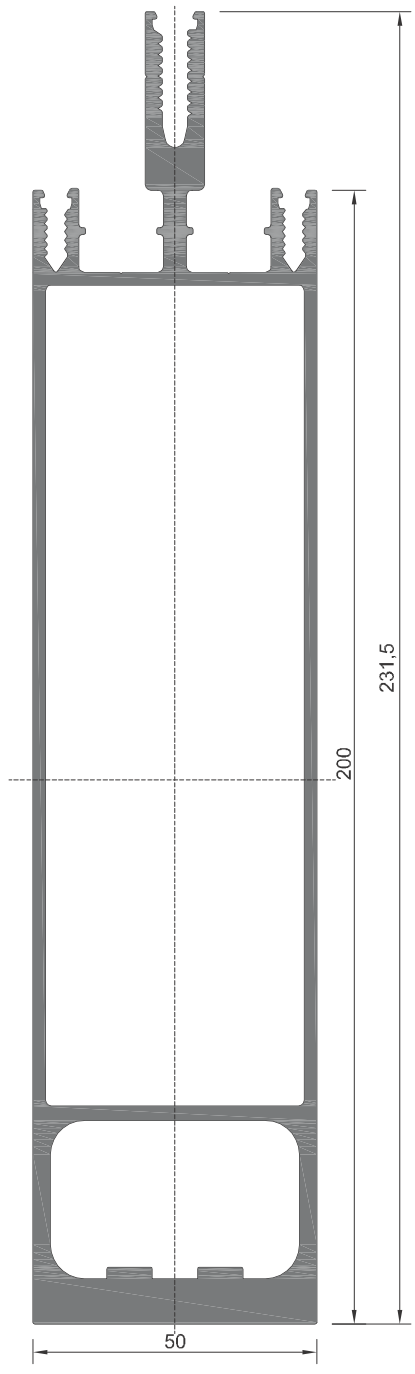

130-50-107 ΒΑΡΟΣ / WEIGHT 5147 gr/m

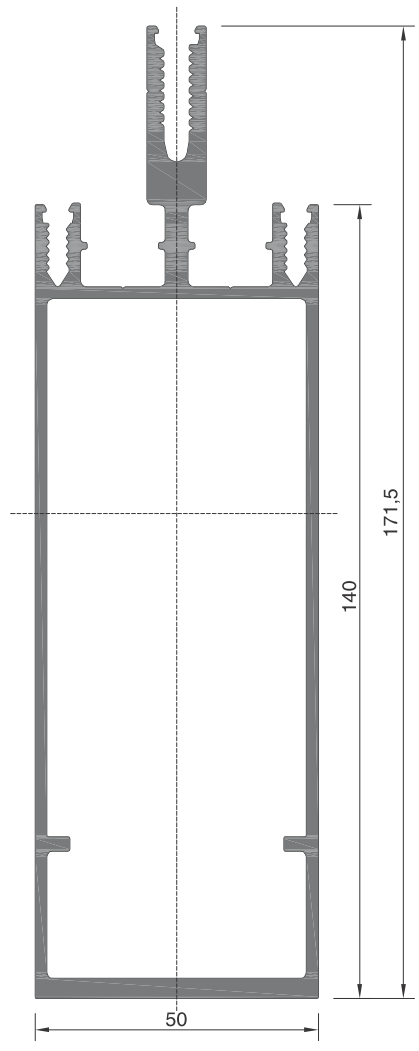

130-50-113 ΒΑΡΟΣ / WEIGHT 3248 gr/m

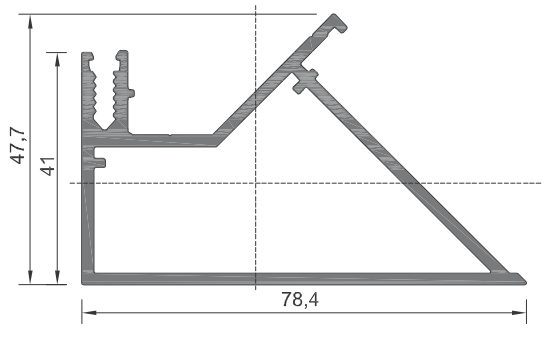

130-50-108 ΒΑΡΟΣ / WEIGHT 1328 gr/m

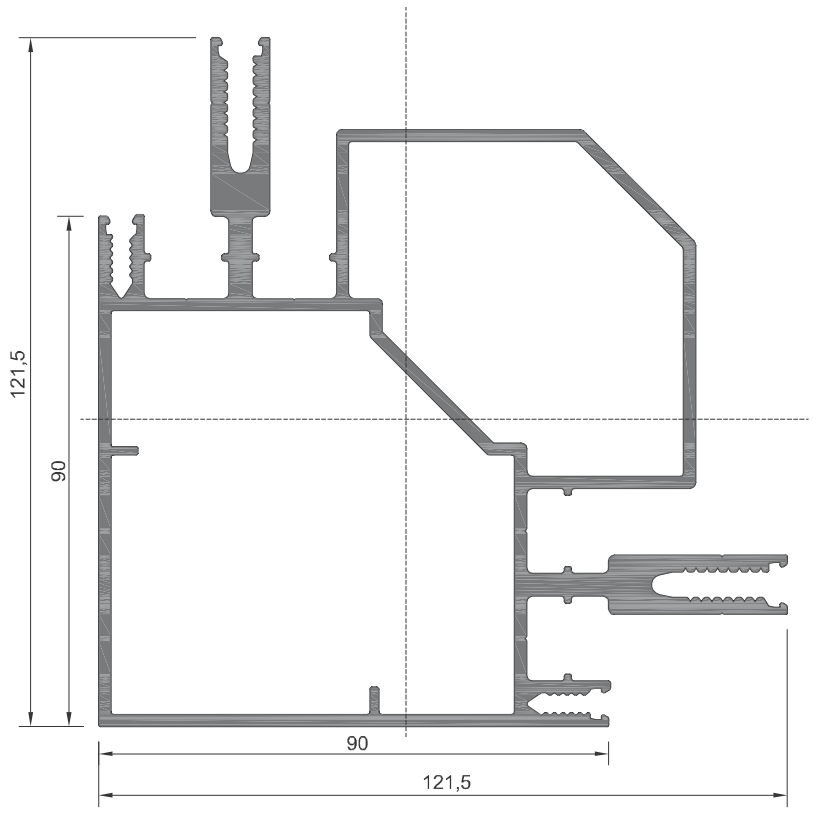

130-50-106 ΒΑΡΟΣ / WEIGHT **4401 gr/m**

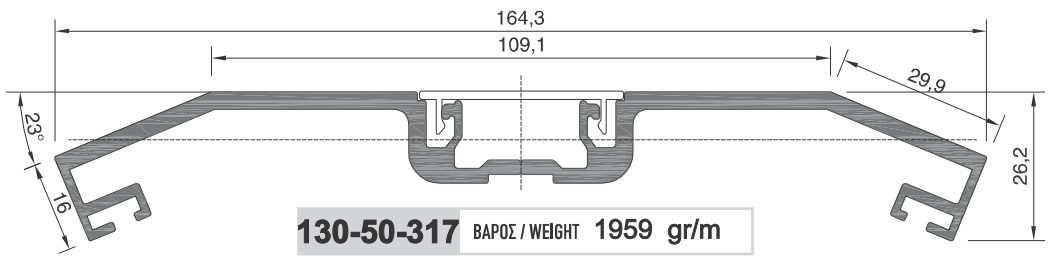

130-50-317 ΒΑΡΟΣ / WEIGHT **1959 gr/m**

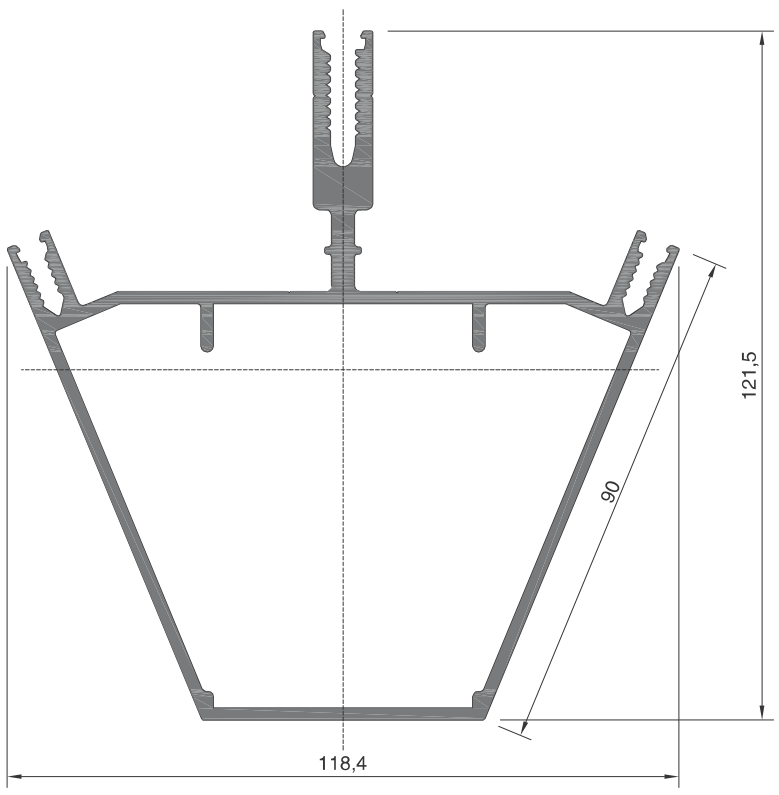

130-50-120 ΒΑΡΟΣ / WEIGHT **2895 gr/m**

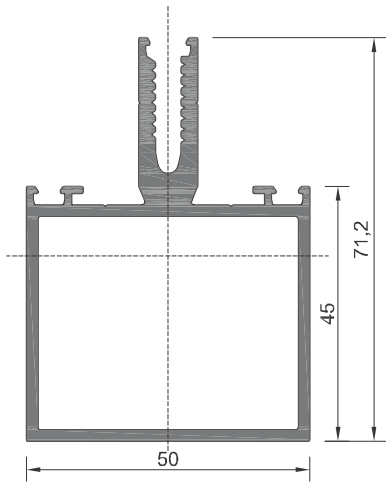

130-50-200 ΒΑΡΟΣ / WEIGHT 1505 gr/m

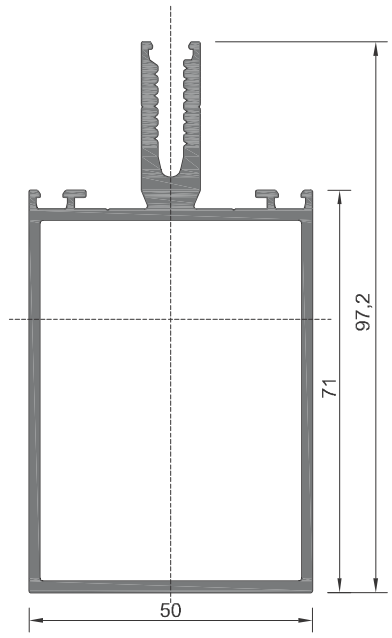

130-50-201 ΒΑΡΟΣ / WEIGHT 1752 gr/m

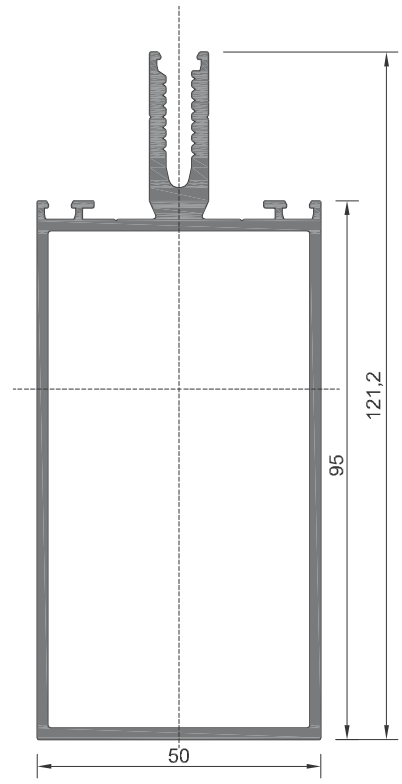

130-50-202 ΒΑΡΟΣ / WEIGHT 1998 gr/m

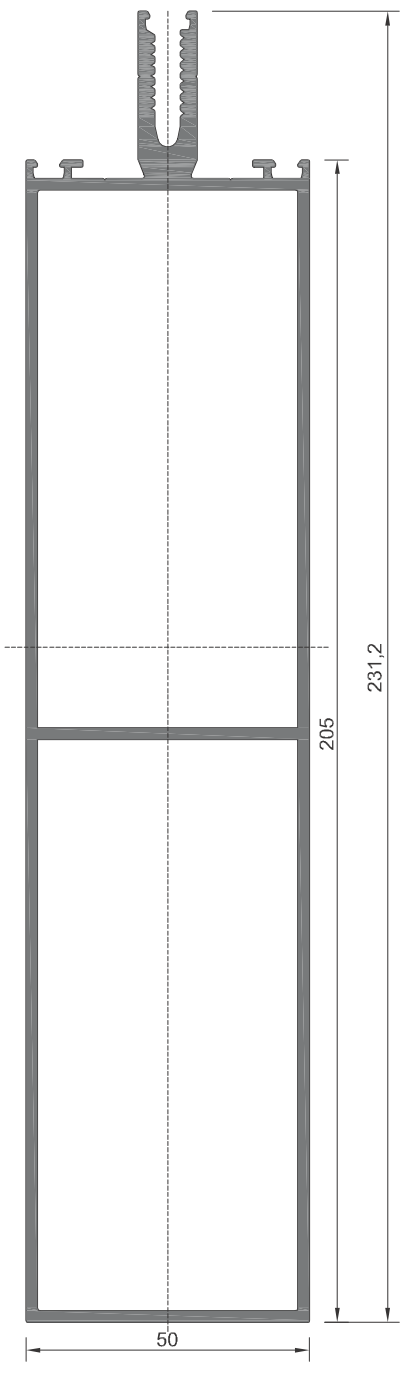

130-50-205 ΒΑΡΟΣ / WEIGHT 3481 gr/m

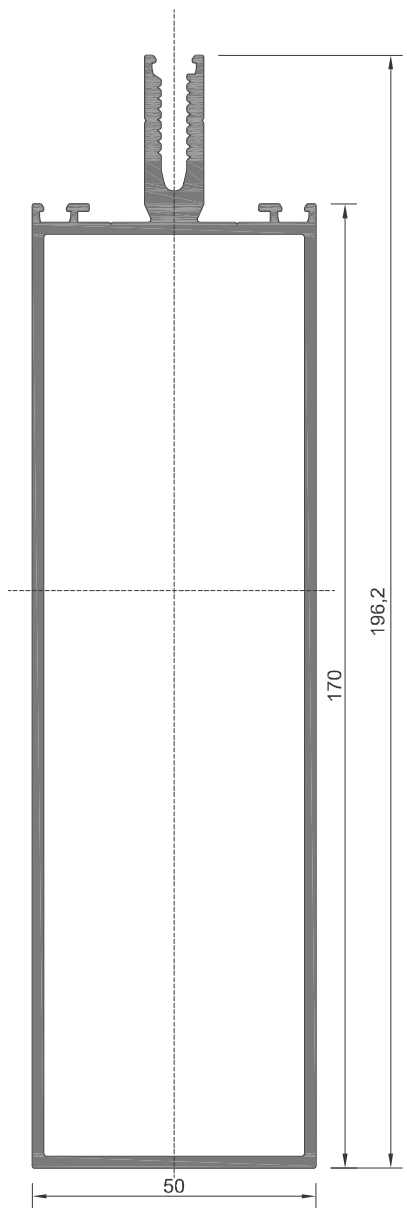

130-50-204 ΒΑΡΟΣ / WEIGHT 2855 gr/m

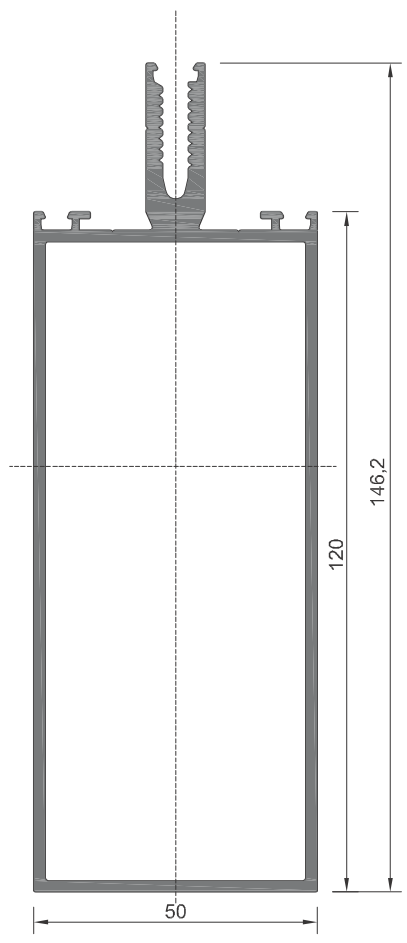

130-50-203 ΒΑΡΟΣ / WEIGHT 2315 gr/m

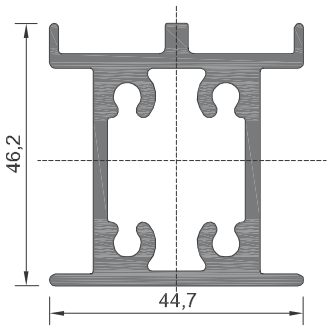

130-50-401 ΒΑΡΟΣ / WEIGHT 1636 gr/m

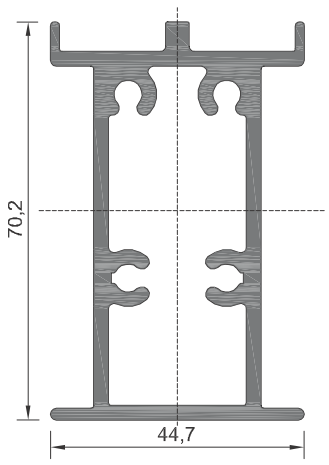

130-50-402 1944 gr/m 1944 gr/m

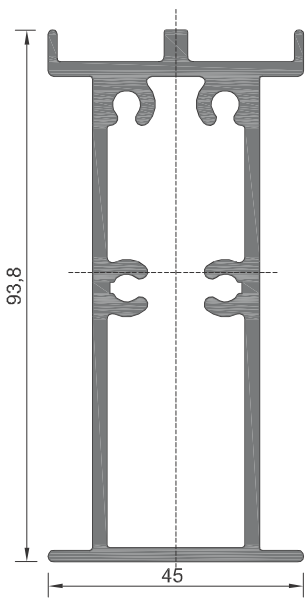

130-50-403 1944 gr/m 2268 gr/m

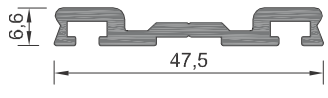

130-50-300 1944 gr/m 439 gr/m

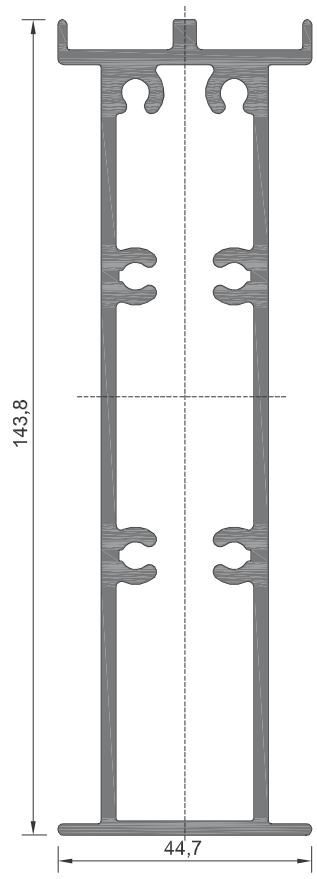

130-50-404 ΒΑΡΟΣ / WEIGHT 3156 gr/m

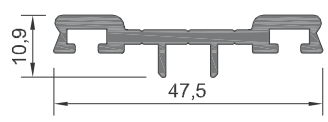

130-50-303 ΒΑΡΟΣ / WEIGHT 469 gr/m

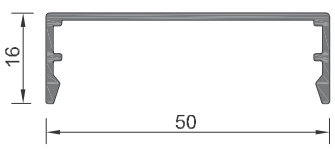

130-50-301 ΒΑΡΟΣ / WEIGHT 292 gr/m

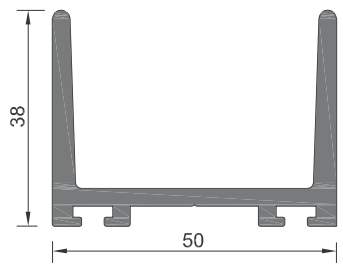

130-50-304 ΒΑΡΟΣ / WEIGHT 1151 gr/m

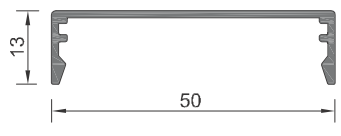

130-50-302 ΒΑΡΟΣ / WEIGHT 272 gr/m

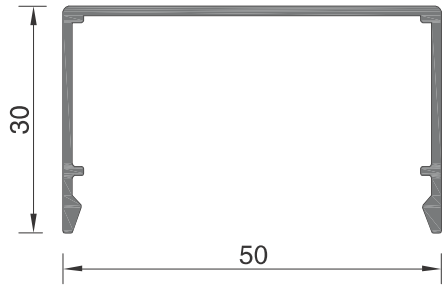

130-50-319 ΒΑΡΟΣ / WEIGHT 383 gr/m

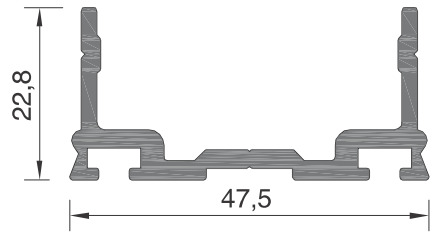

130-50-318 ΒΑΡΟΣ / WEIGHT 626 gr/m

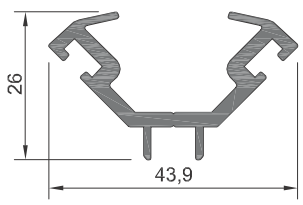

130-50-305 ΒΑΡΟΣ / WEIGHT 574 gr/m

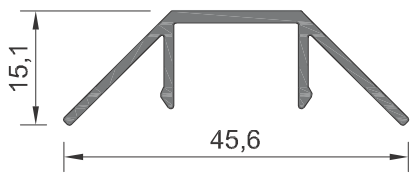

130-50-306 ΒΑΡΟΣ / WEIGHT 269 gr/m

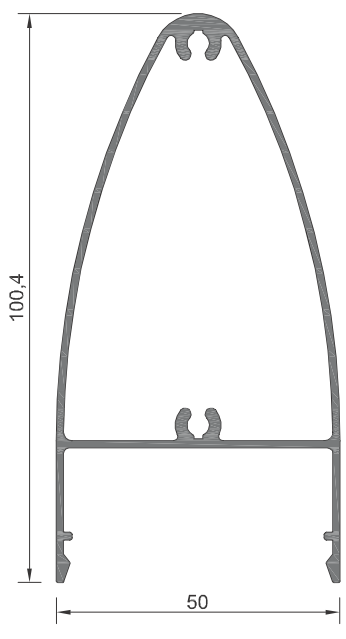

130-50-307 ΒΑΡΟΣ / WEIGHT 1053 gr/m

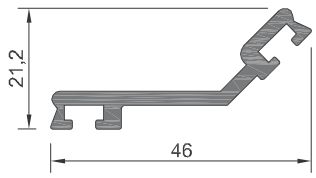

130-50-308 ΒΑΡΟΣ / WEIGHT 453 gr/m

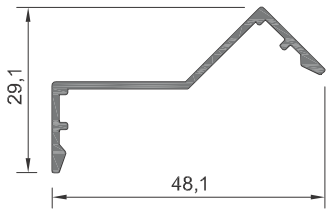

130-50-309 ΒΑΡΟΣ / WEIGHT 269 gr/m

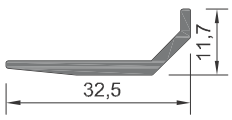

130-50-410 ΒΑΡΟΣ / WEIGHT 219 gr/m

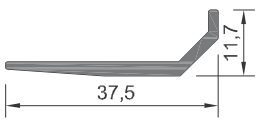

130-50-411 ΒΑΡΟΣ / WEIGHT 244 gr/m

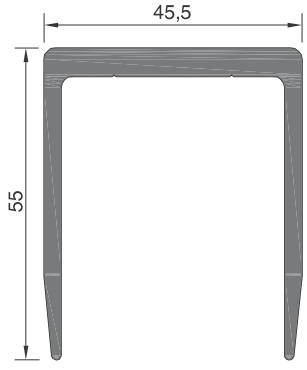

130-50-415 ΒΑΡΟΣ / WEIGHT 1367 gr/m

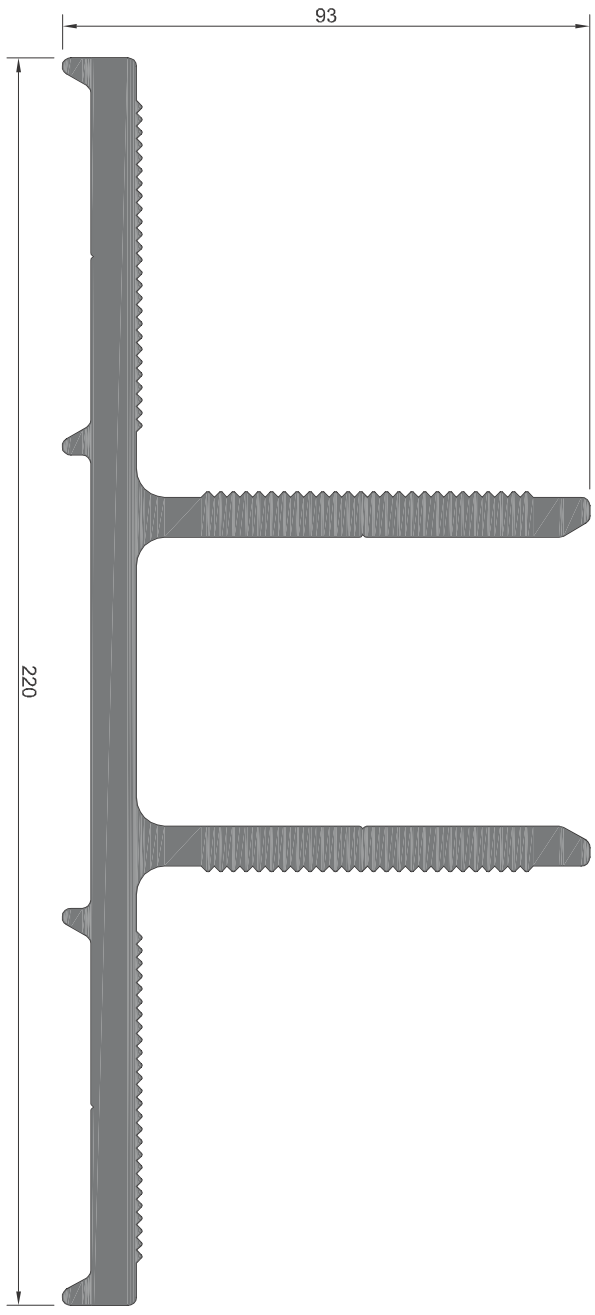

130-50-416 ΒΑΡΟΣ / WEIGHT 8339 gr/m

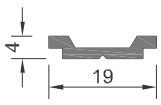

101-063 ΒΑΡΟΣ / WEIGHT 111 gr/m

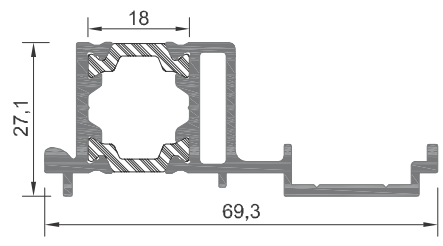

109-314 ΒΑΡΟΣ / WEIGHT 969 gr/m

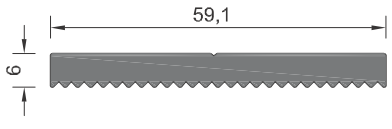

130-50-418 ΒΑΡΟΣ / WEIGHT 886 gr/m

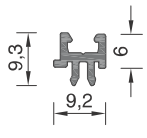

130-50-451 ΒΑΡΟΣ / WEIGHT 94 gr/m

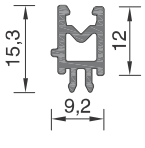

130-50-450 ΒΑΡΟΣ / WEIGHT 152 gr/m

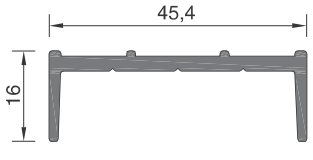

130-50-419 ΒΑΡΟΣ / WEIGHT 440 gr/m

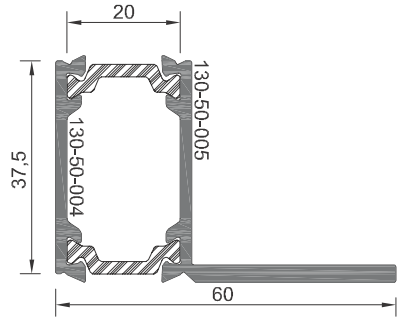

130-50-05 ΒΑΡΟΣ / WEIGHT 1000 gr/m

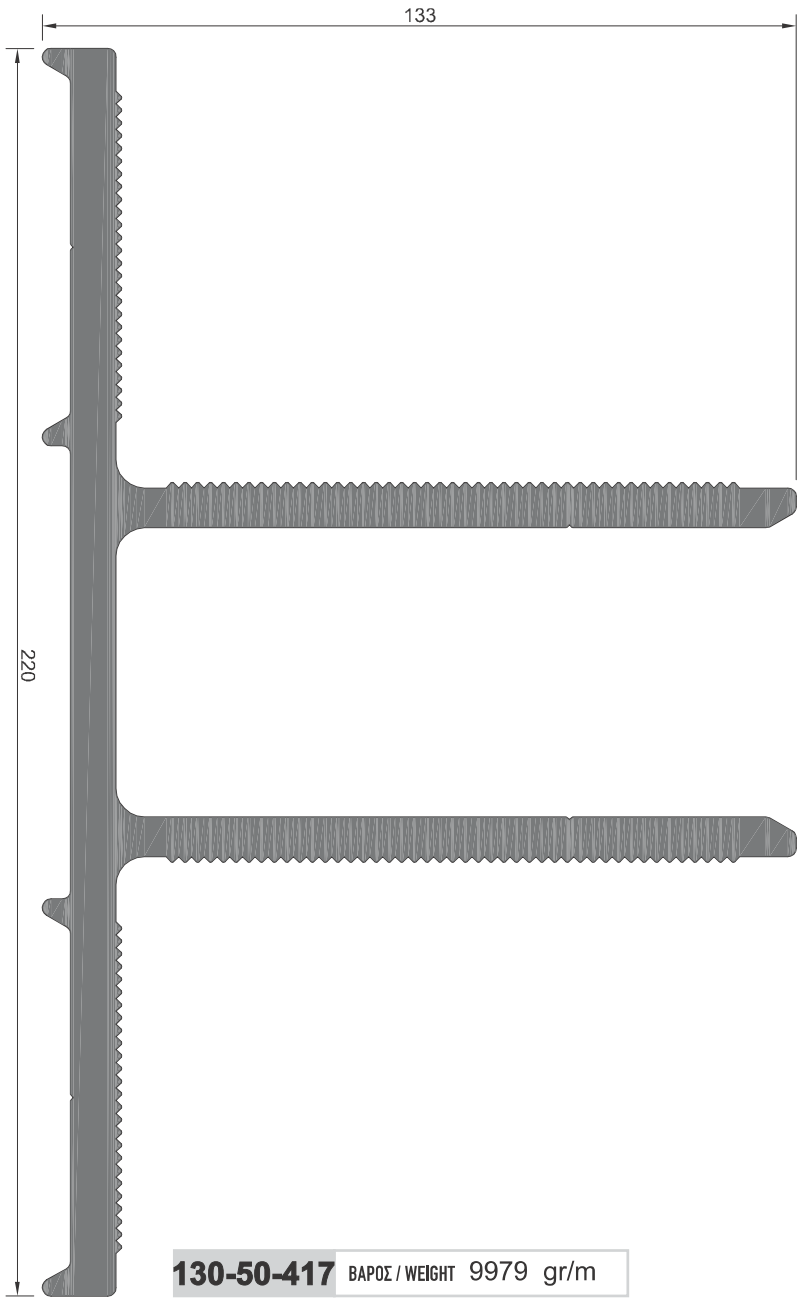

130-50-417 ΒΑΡΟΣ / WEIGHT 9979 gr/m

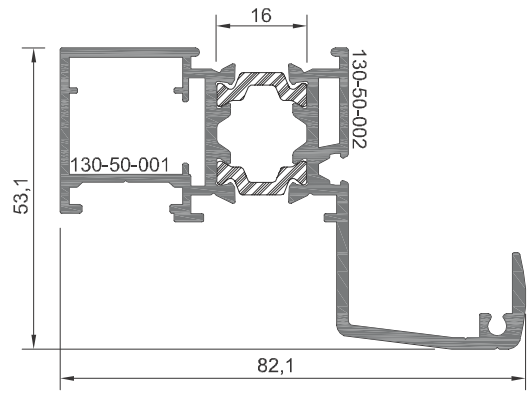

130-50-02 ΒΑΡΟΣ / WEIGHT 1520 gr/m

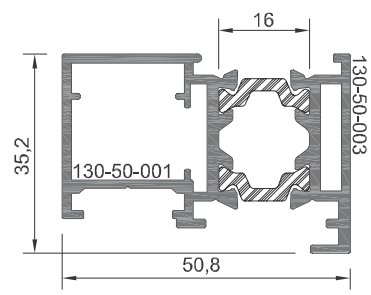

130-50-03 ΒΑΡΟΣ / WEIGHT 1172 gr/m

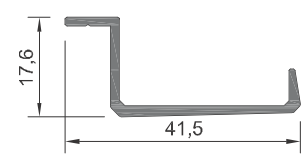

130-50-504 ΒΑΡΟΣ / WEIGHT 265 gr/m

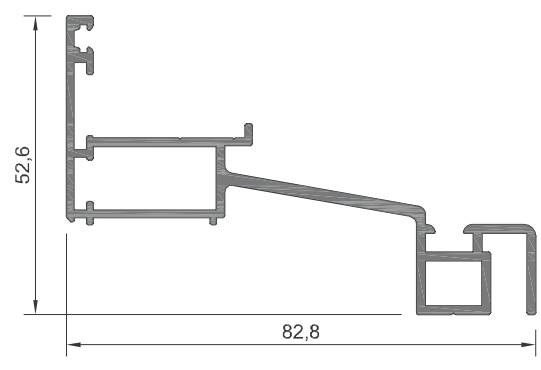

130-50-501 ΒΑΡΟΣ / WEIGHT 974 gr/m

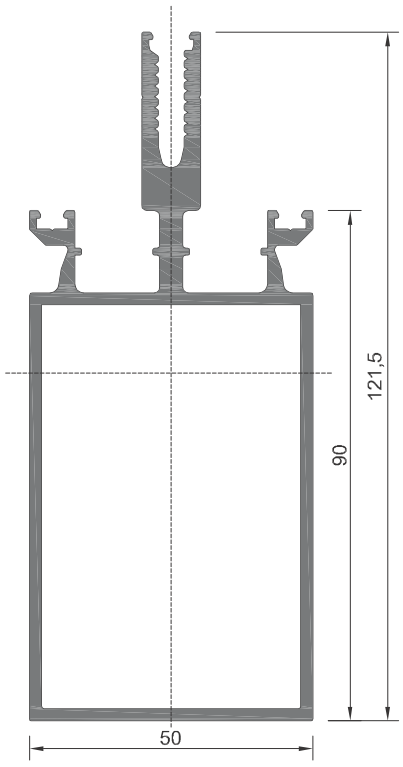

130-50-110 ΒΑΡΟΣ / WEIGHT 2363 gr/m

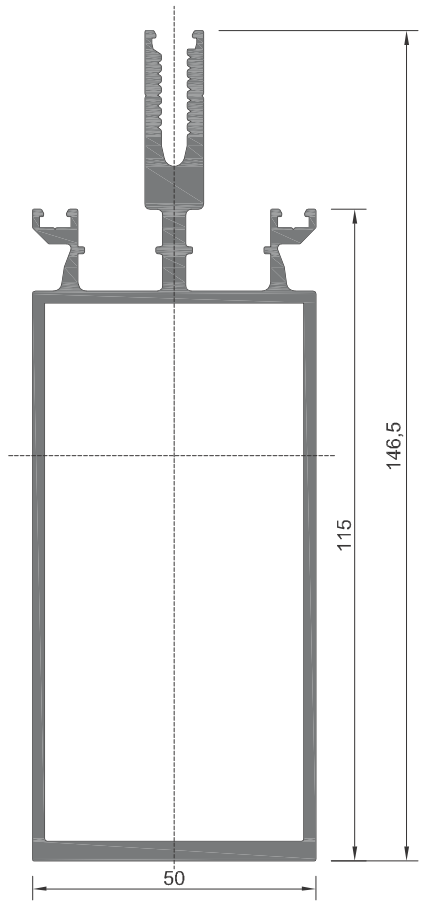

130-50-111 ΒΑΡΟΣ / WEIGHT 2820 gr/m

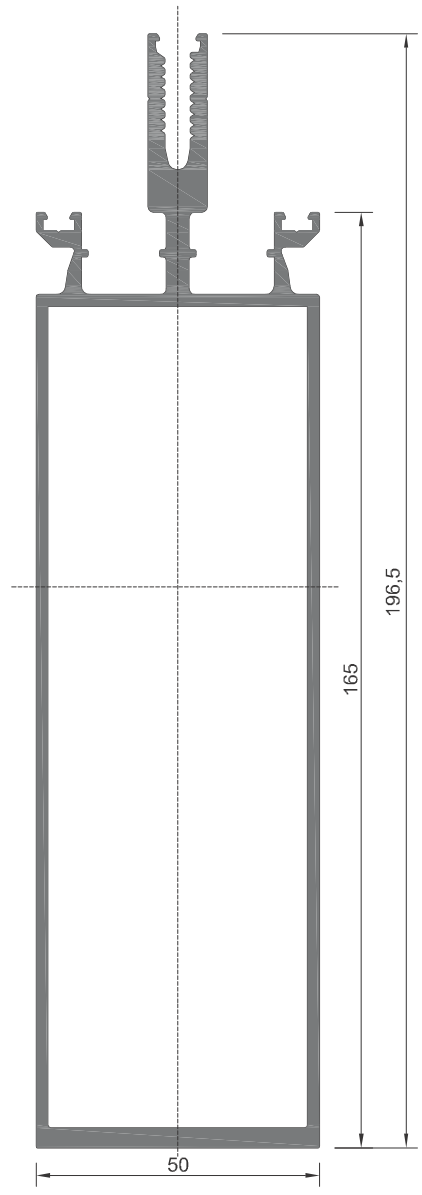

130-50-112 ΒΑΡΟΣ / WEIGHT 3387 gr/m

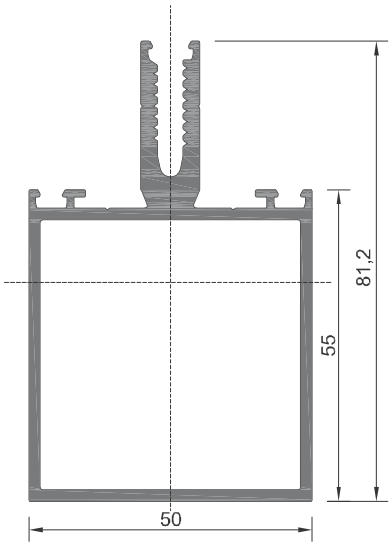

130-50-216 ΒΑΡΟΣ / WEIGHT 1613 gr/m

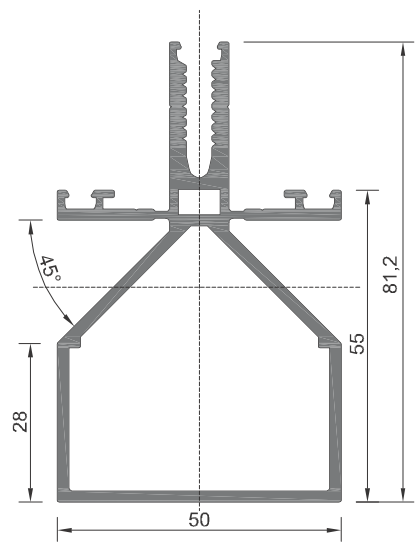

130-50-220 ΒΑΡΟΣ / WEIGHT 1648 gr/m

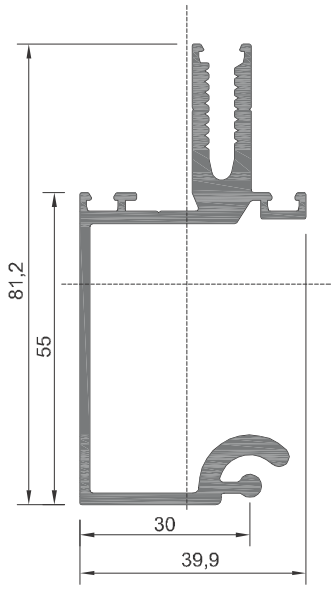

130-50-206 ΒΑΡΟΣ / WEIGHT 1361 gr/m

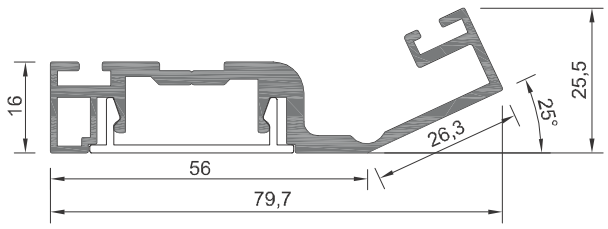

130-50-311 ΒΑΡΟΣ / WEIGHT 995 gr/m

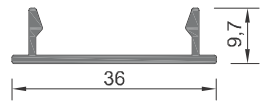

130-50-312 ΒΑΡΟΣ / WEIGHT 171 gr/m

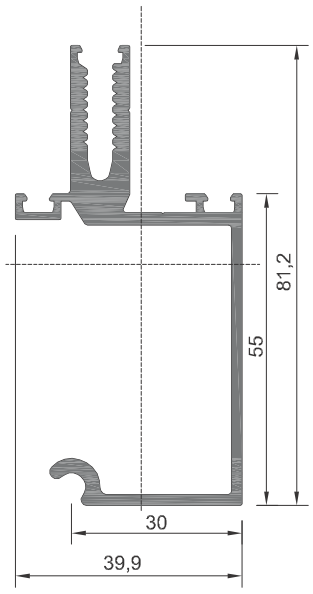

130-50-207 ΒΑΡΟΣ / WEIGHT 1215 gr/m

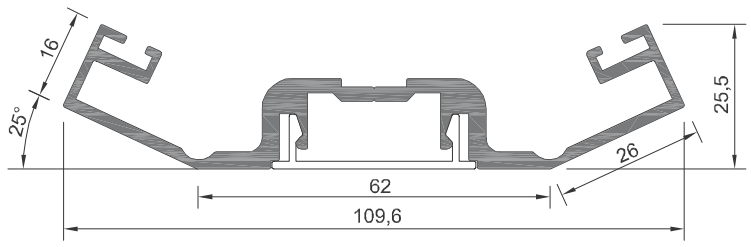

130-50-313 ΒΑΡΟΣ / WEIGHT 1327 gr/m

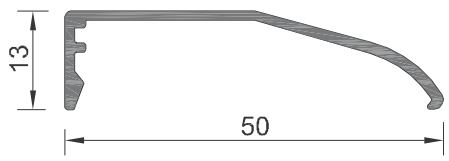

130-50-315 ΒΑΡΟΣ / WEIGHT 243 gr/m

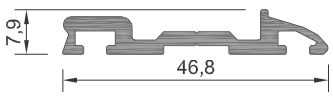

130-50-314 ΒΑΡΟΣ / WEIGHT 403 gr/m

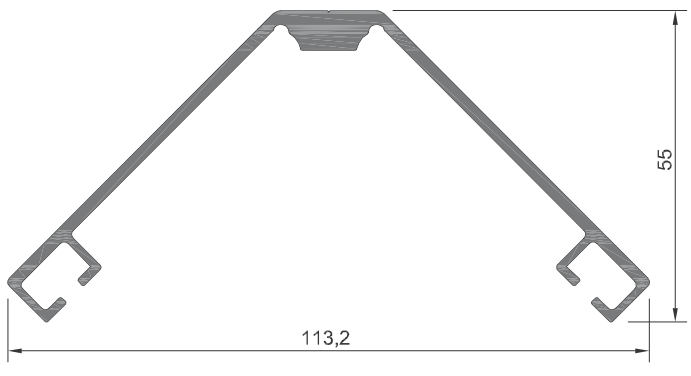

130-50-316 ΒΑΡΟΣ / WEIGHT 1163 gr/m

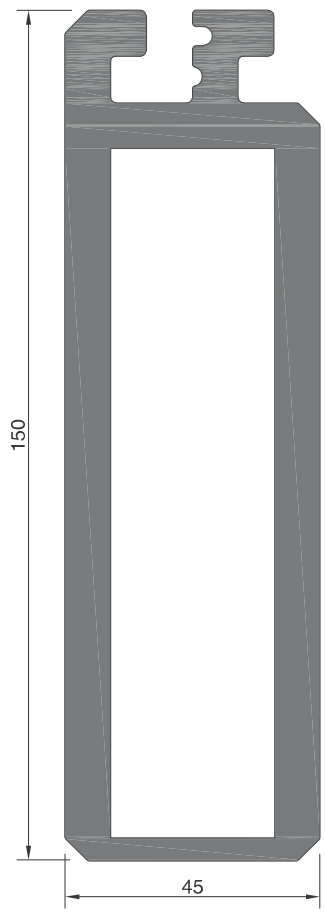

130-50-413 ΒΑΡΟΣ / WEIGHT 7563 gr/m

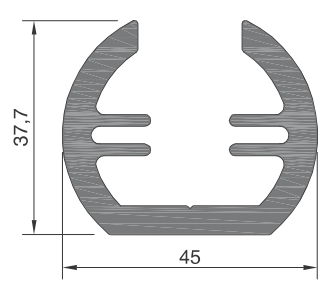

130-50-414 ΒΑΡΟΣ / WEIGHT 1635 gr/m

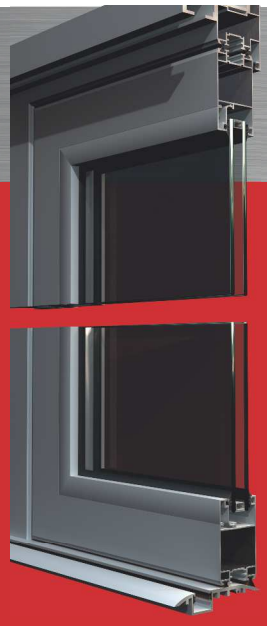

ALBIO 106

Σύστημα για πτυσσόμενες πόρτες και παράθυρα
Folding doors and windows system

·Πάχος υαλοπίνακα: 5 - 25mm
·Glazing thickness: 5 - 25mm

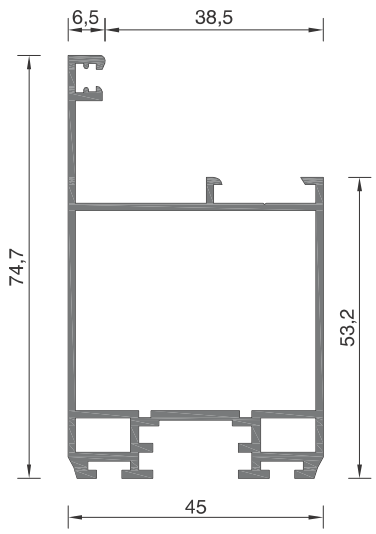

106-001 ΒΑΡΟΣ / WEIGHT 1085 gr/m

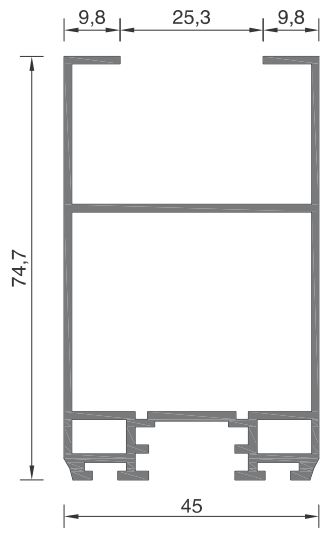

106-009 ΒΑΡΟΣ / WEIGHT 1148 gr/m

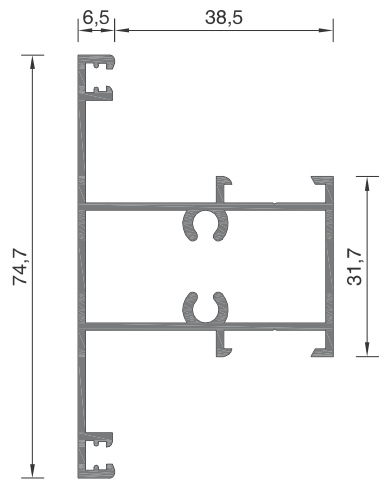

106-007 ΒΑΡΟΣ / WEIGHT 924 gr/m

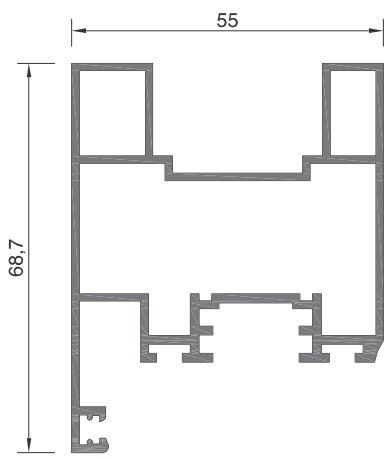

106-002 ΒΑΡΟΣ / WEIGHT 1271 gr/m

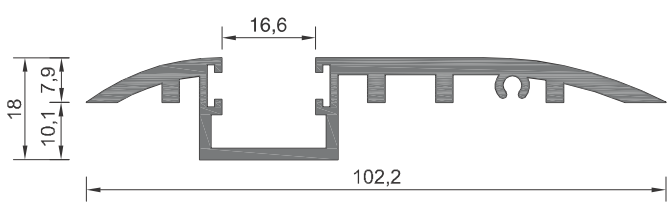

106-005 ΒΑΡΟΣ / WEIGHT 1087 gr/m

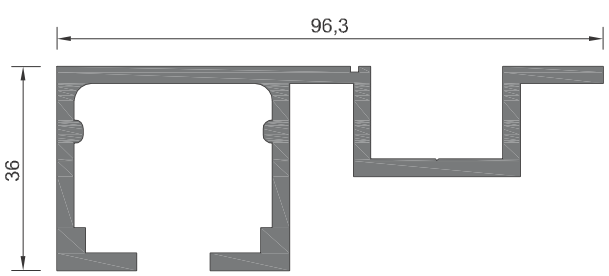

106-003 ΒΑΡΟΣ / WEIGHT 1843 gr/m

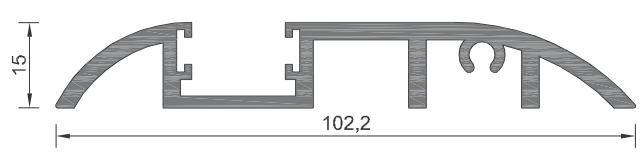

106-013 ΒΑΡΟΣ / WEIGHT 1264 gr/m

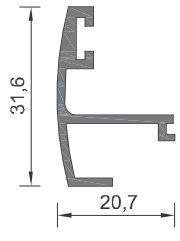

106-008	ΒΑΡΟΣ / WEIGHT 297 gr/m

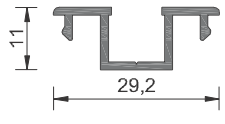

205-014	ΒΑΡΟΣ / WEIGHT 205 gr/m

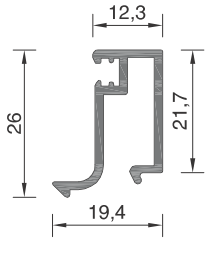

101-080	ΒΑΡΟΣ / WEIGHT 283 gr/m

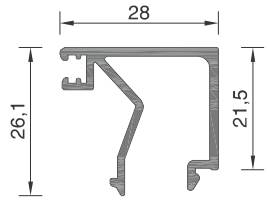

101-082A	ΒΑΡΟΣ / WEIGHT 367 gr/m

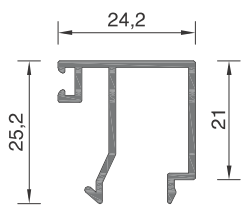

101-083	ΒΑΡΟΣ / WEIGHT 278 gr/m

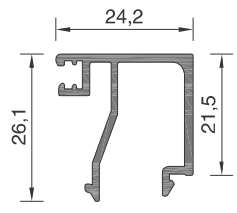

101-083A	ΒΑΡΟΣ / WEIGHT 338 gr/m

EXALCO
ALUMINIUM SYSTEMS

ALBIO 107

Σύστημα για διαχωριστικά γραφείων
Office partition walls system

·Πάχος υαλοπίνακα ή πάνελ: 5mm, 10mm, 16mm, 20mm, 55mm
·Glazing or panel thickness: 5mm, 10mm, 16mm, 20mm, 55mm

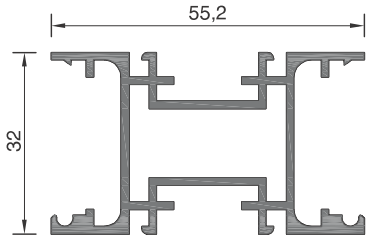

107-001 ΒΑΡΟΣ / WEIGHT 878 gr/m

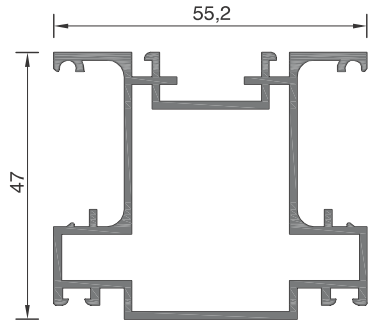

107-012 ΒΑΡΟΣ / WEIGHT 1038 gr/m

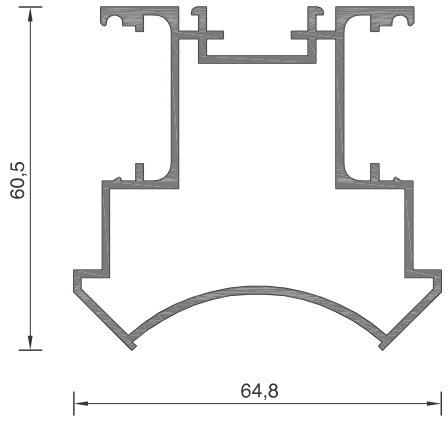

107-015 ΒΑΡΟΣ / WEIGHT 1121 gr/m

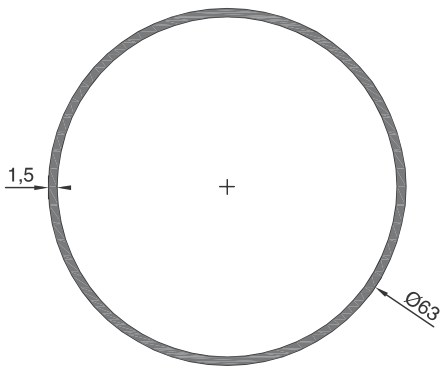

Φ63 ΒΑΡΟΣ / WEIGHT 782 gr/m

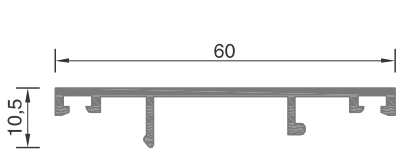

107-002 ΒΑΡΟΣ / WEIGHT 362 gr/m

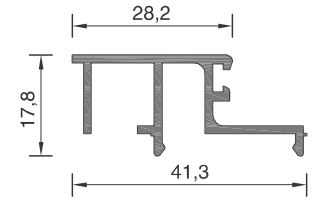

107-008 ΒΑΡΟΣ / WEIGHT 354 gr/m

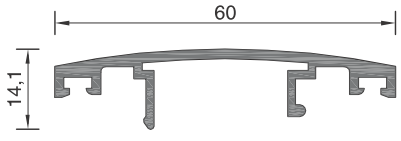

107-003 ΒΑΡΟΣ / WEIGHT 478 gr/m

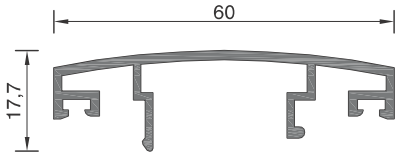

107-005 ΒΑΡΟΣ / WEIGHT 528 gr/m

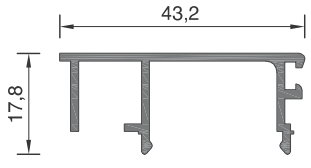

107-006 ΒΑΡΟΣ / WEIGHT 349 gr/m

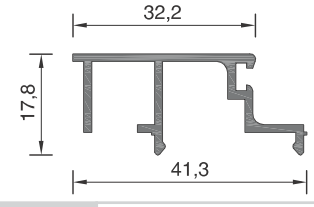

107-016 ΒΑΡΟΣ / WEIGHT 341 gr/m

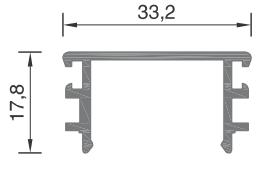

107-004 ΒΑΡΟΣ / WEIGHT 300 gr/m

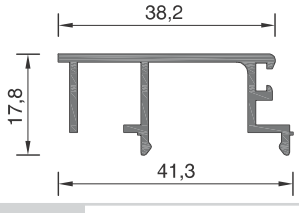

107-007 ΒΑΡΟΣ / WEIGHT 349 gr/m

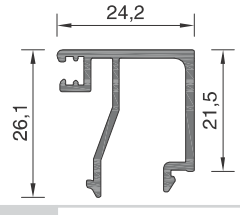

101-083A ΒΑΡΟΣ / WEIGHT 338 gr/m

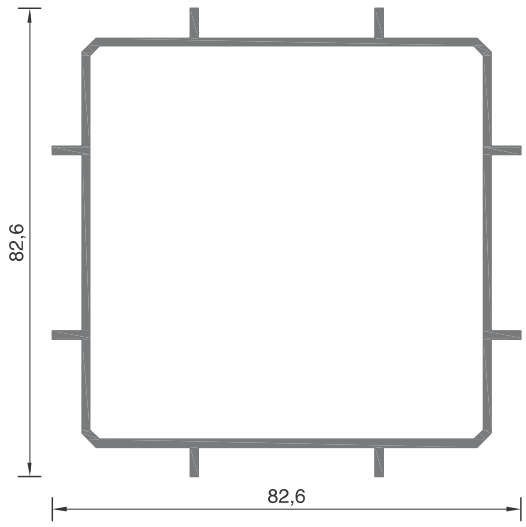

107-009 ΒΑΡΟΣ / WEIGHT 1209 gr/m

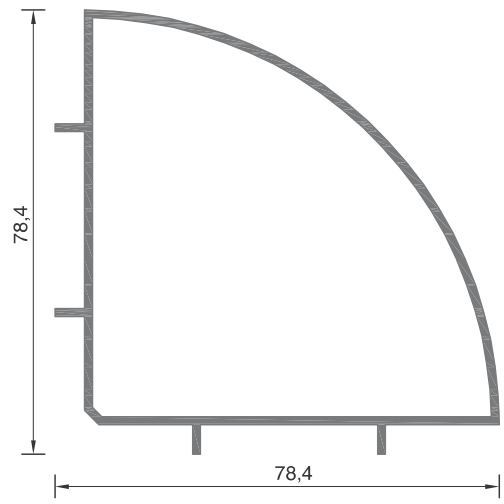

107-010 ΒΑΡΟΣ / WEIGHT 1042 gr/m

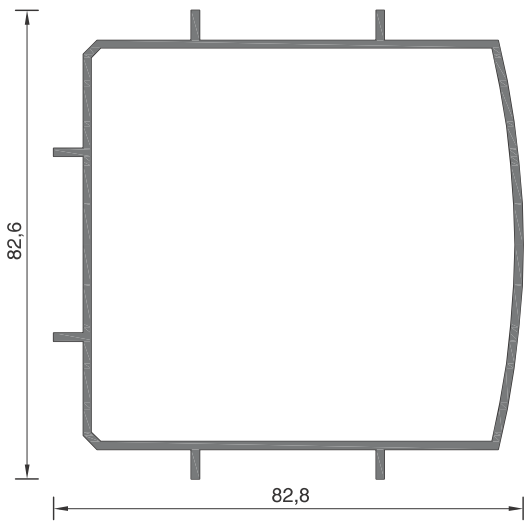

107-011 ΒΑΡΟΣ / WEIGHT 1190 gr/m

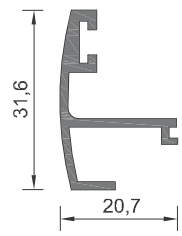

106-008 ΒΑΡΟΣ / WEIGHT 297 gr/m

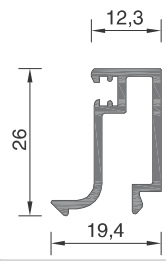

101-080 ΒΑΡΟΣ / WEIGHT 283 gr/m

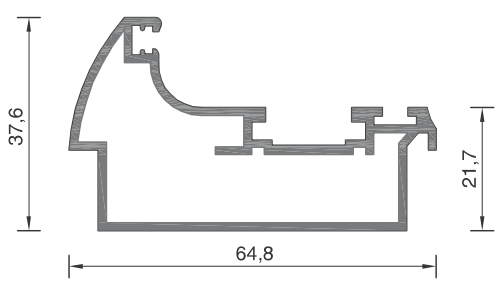

107-013 ΒΑΡΟΣ / WEIGHT 875 gr/m

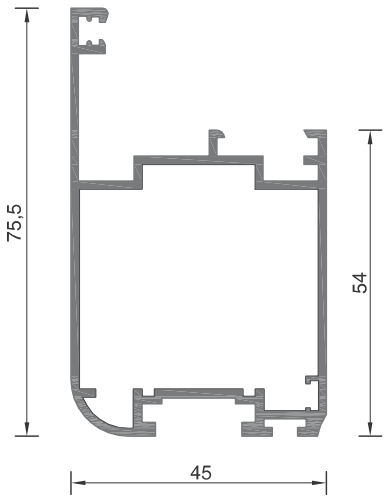

107-014 ΒΑΡΟΣ / WEIGHT 1040 gr/m

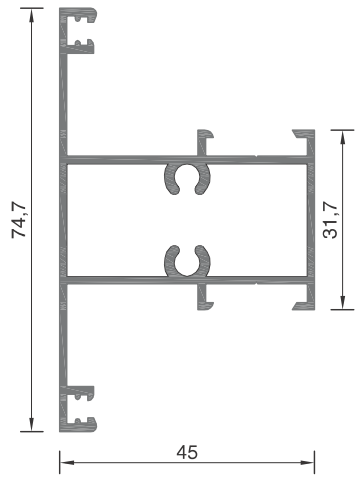

106-007 ΒΑΡΟΣ / WEIGHT 924 gr/m

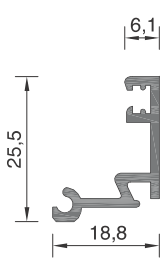

101-081 ΒΑΡΟΣ / WEIGHT 251 gr/m

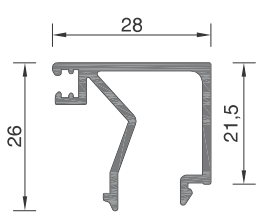

101-082A ΒΑΡΟΣ / WEIGHT 367 gr/m

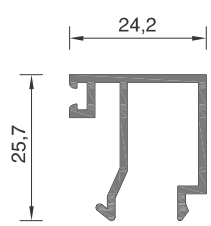

101-083 ΒΑΡΟΣ / WEIGHT 278 gr/m

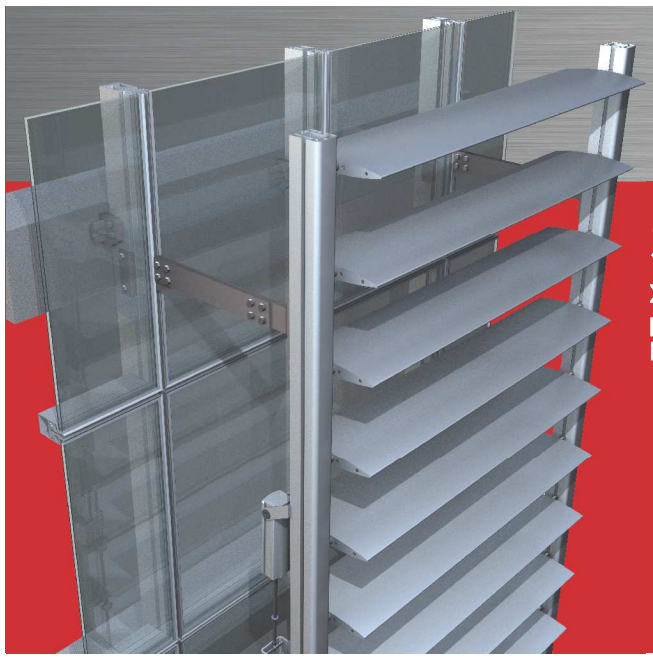

EXALCO
ALUMINIUM SYSTEMS

SOLAR 100

Σύστημα εξωτερικής σκίασης
με περιστρεφόμενες & σταθερές περσίδες αλουμινίου
External shading system with fixed & rotating louvers

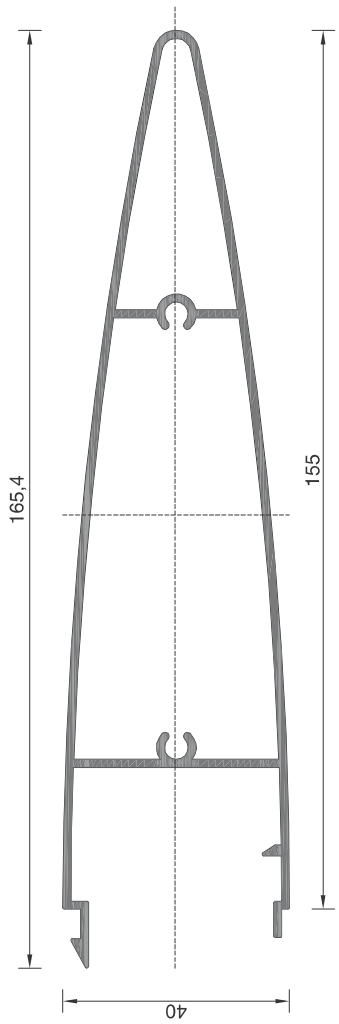

100-701	ΒΑΡΟΣ / WEIGHT 1572 gr/m

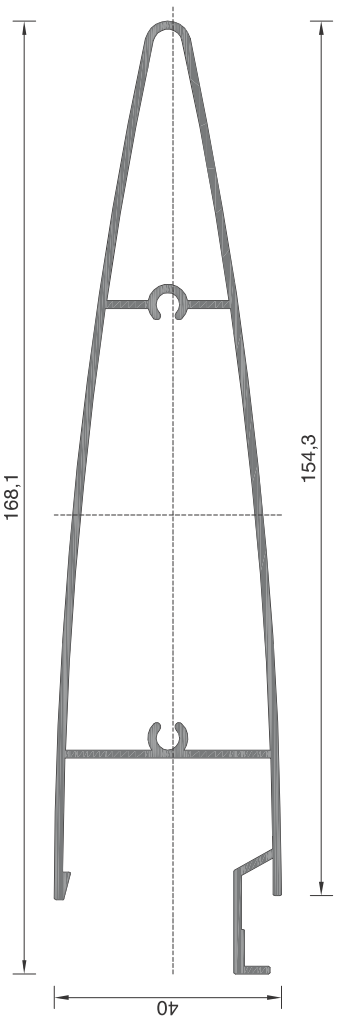

100-702	ΒΑΡΟΣ / WEIGHT 1607 gr/m

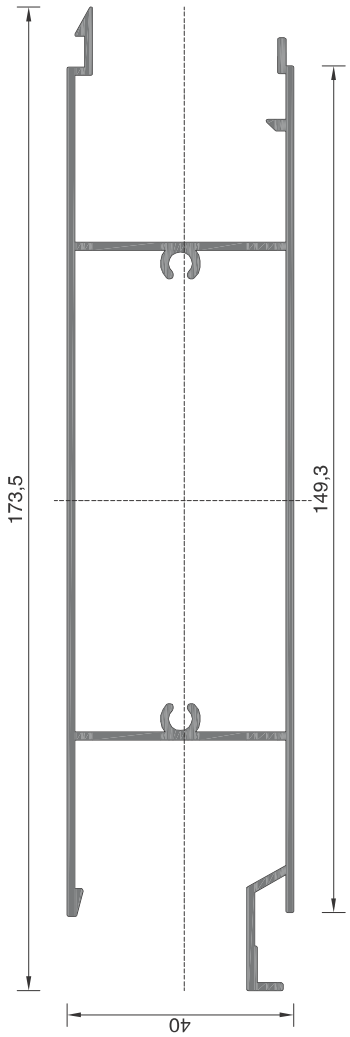

100-703	ΒΑΡΟΣ / WEIGHT 1728 gr/m

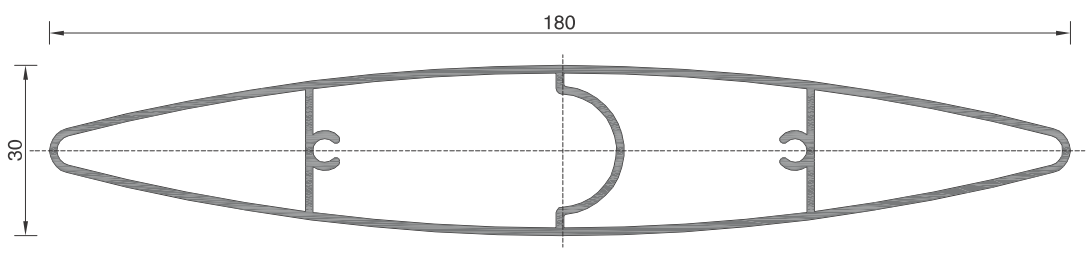

100-704	ΒΑΡΟΣ / WEIGHT 1664 gr/m

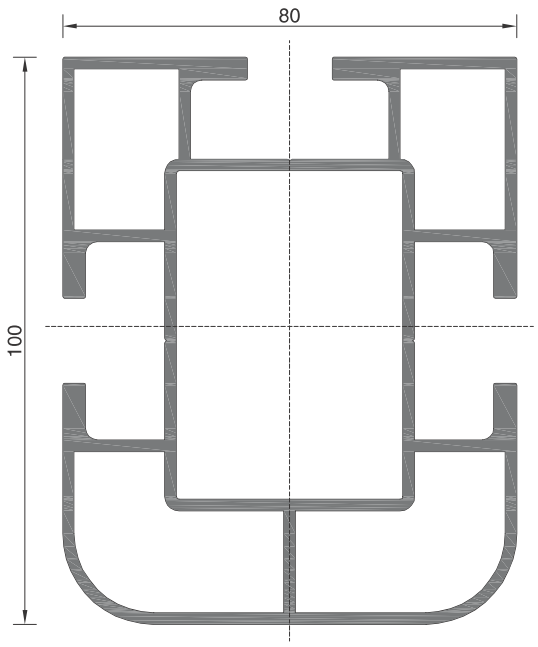

100-705	ΒΑΡΟΣ / WEIGHT 3629 gr/m

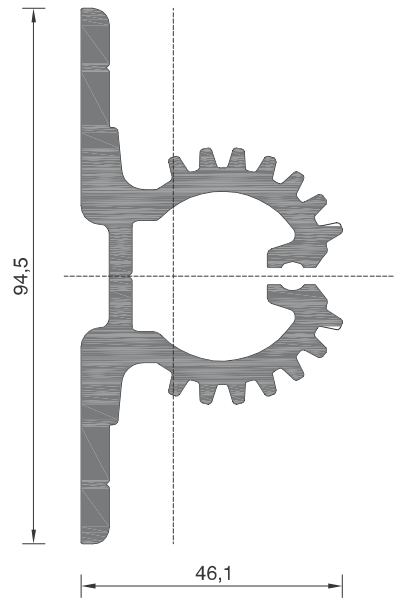

100-715	ΒΑΡΟΣ / WEIGHT 2886 gr/m

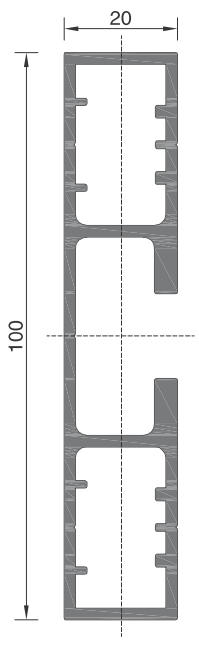

100-714	ΒΑΡΟΣ / WEIGHT 1555 gr/m

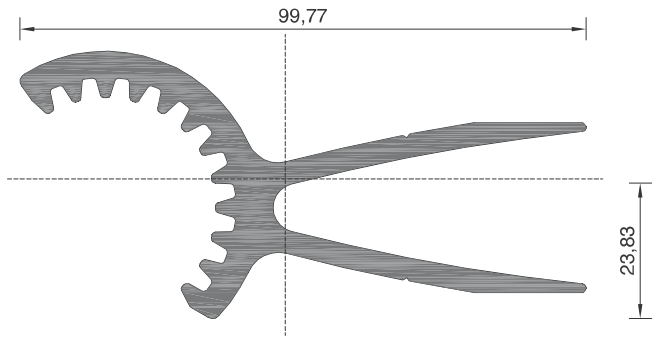

100-716	ΒΑΡΟΣ / WEIGHT 2428 gr/m

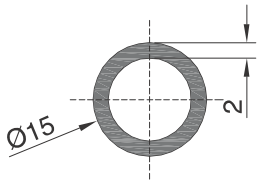

Φ15 X 2,0 mm	ΒΑΡΟΣ / WEIGHT 220 gr/m

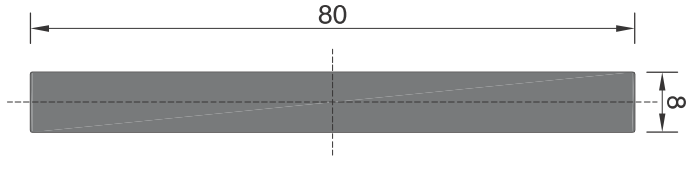

8056	ΒΑΡΟΣ / WEIGHT 1728 gr/m

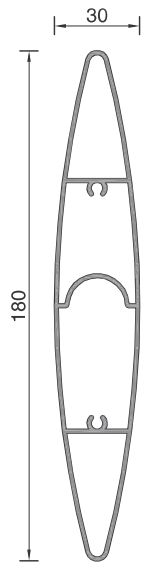

ΠΕΡΣΙΔΑ 180mm
ΒΑΡΟΣ / WEIGHT 1664 gr/m

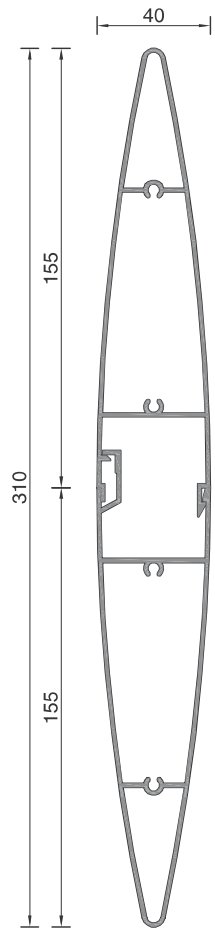

ΠΕΡΣΙΔΑ 310mm
ΒΑΡΟΣ / WEIGHT 3184 gr/m

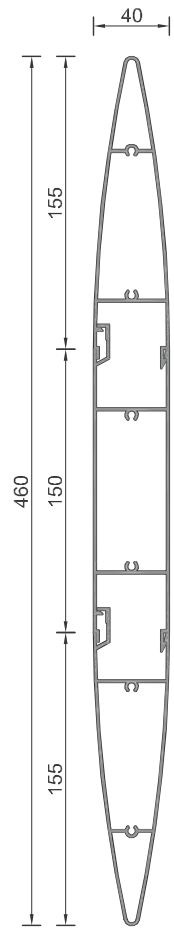

ΠΕΡΣΙΔΑ 460mm
ΒΑΡΟΣ / WEIGHT 4915 gr/m

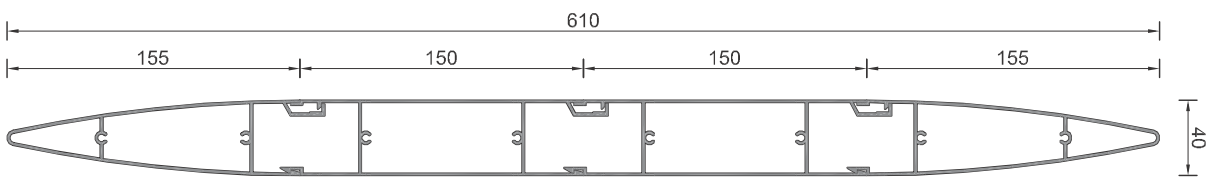

ΠΕΡΣΙΔΑ 610mm
ΒΑΡΟΣ / WEIGHT 6645 gr/m

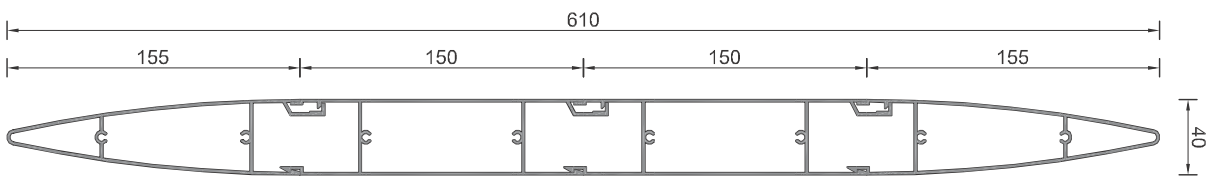

ΠΕΡΣΙΔΑ 610mm

ΒΑΡΟΣ / WEIGHT **6645 gr/m**

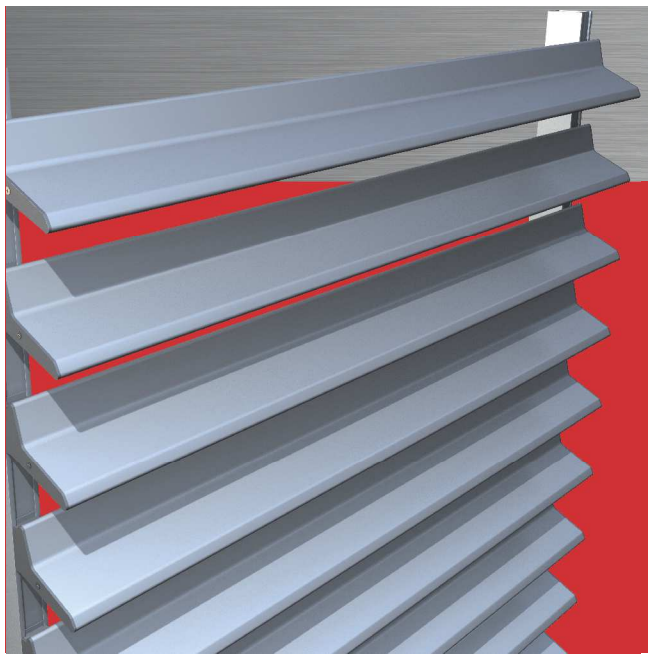

EXALCO
ALUMINIUM SYSTEMS

SOLAR 200

Σύστημα εξωτερικής σκίασης με σταθερές περσίδες
External shading system with fixed louvers

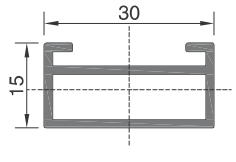

100-709	ΒΑΡΟΣ / WEIGHT	369 gr/m

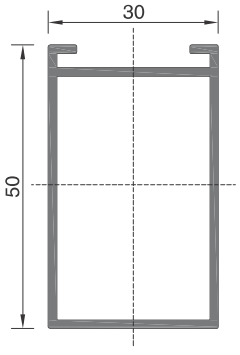

100-710	ΒΑΡΟΣ / WEIGHT	652 gr/m

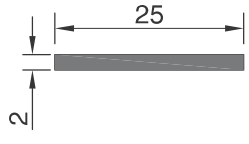

8082	ΒΑΡΟΣ / WEIGHT	135 gr/m

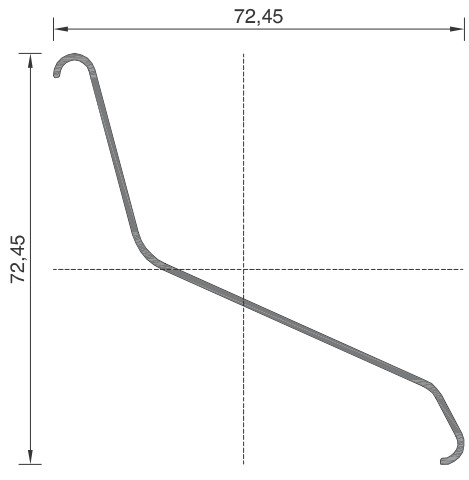

100-711	ΒΑΡΟΣ / WEIGHT 345 gr/m

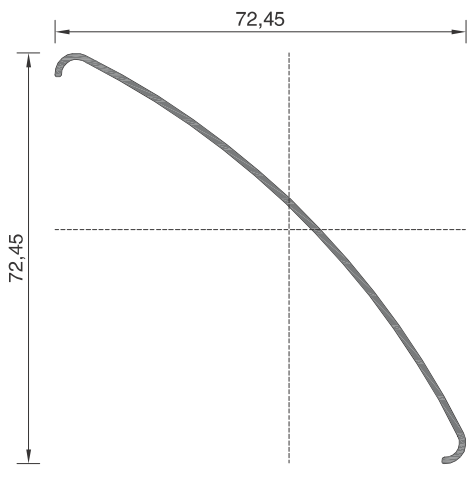

100-713	ΒΑΡΟΣ / WEIGHT 325 gr/m

EXTRAS

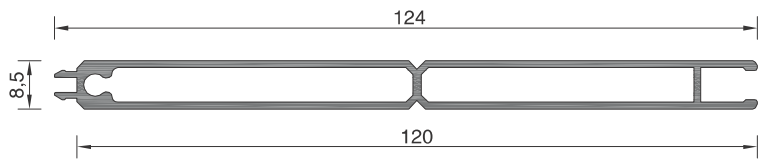

9279	ΒΑΡΟΣ / WEIGHT 902 gr/m

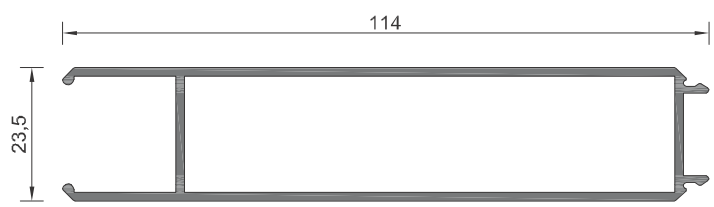

9280	ΒΑΡΟΣ / WEIGHT 1084 gr/m

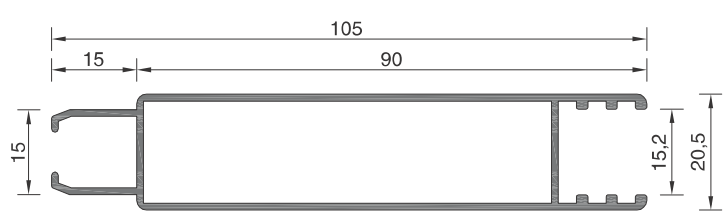

9284	ΒΑΡΟΣ / WEIGHT 848 gr/m

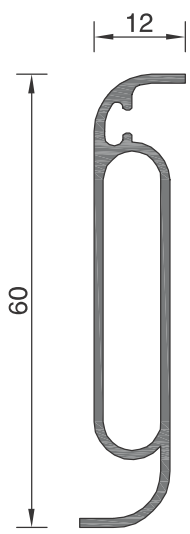

9276	ΒΑΡΟΣ / WEIGHT 329 gr/m

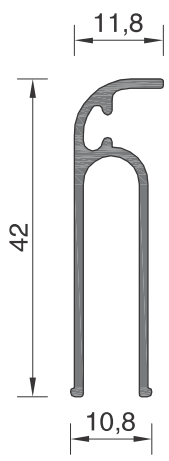

623175	ΒΑΡΟΣ / WEIGHT 310 gr/m

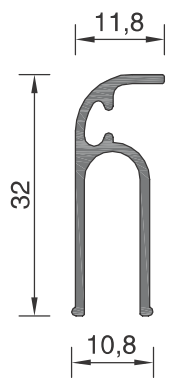

623175A	ΒΑΡΟΣ / WEIGHT 245 gr/m

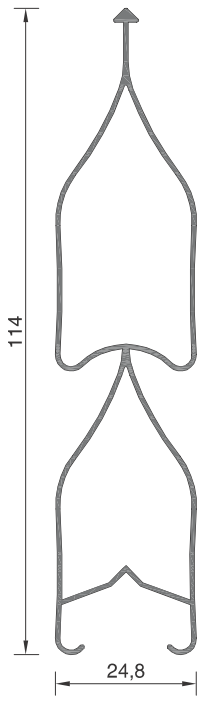

305-021A	ΒΑΡΟΣ / WEIGHT	606 gr/m

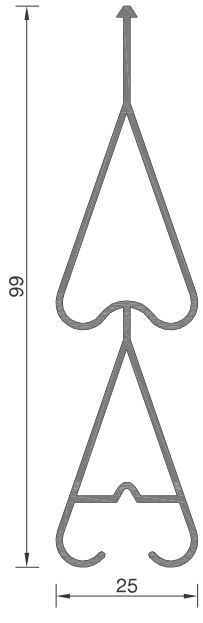

305-022	ΒΑΡΟΣ / WEIGHT	592 gr/m

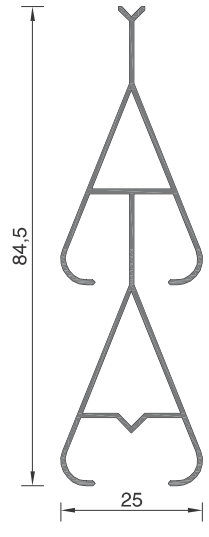

305-023	ΒΑΡΟΣ / WEIGHT	491 gr/m

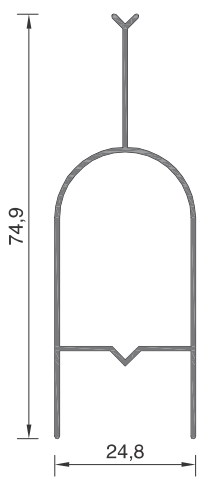

305-024	ΒΑΡΟΣ / WEIGHT	363 gr/m

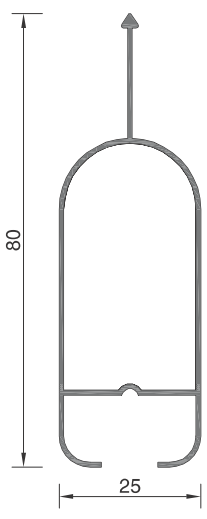

305-028	ΒΑΡΟΣ / WEIGHT	408 gr/m

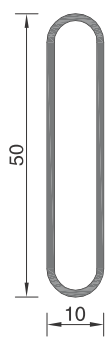

EX - 51	ΒΑΡΟΣ / WEIGHT	349 gr/m

EXALCO

ALUMINIUM SYSTEMS

EXALCO A.E.
5ο ΧΛΜ. Ε.Ο. ΛΑΡΙΣΗΣ - ΑΘΗΝΩΝ
Τ.Θ. 1153, Τ.Κ. 411 10
ΛΑΡΙΣΑ
ΤΗΛ. ΚΕΝΤΡΟ: +30 2410 688688

EXALCO S.A.
5th KM NATIONAL ROAD LARISSA - ATHENS
P.O. Box 1153, 411 10
LARISSA
Tel: +30 2410 688688

info@exalco.gr

www.exalco.gr

EXALCO
ALUMINIUM SYSTEMS